Nositelj izrade:
GRAD ZAGREB
GRADSKI URED ZA STRATEGIJSKO PLANIRANJE I RAZVOJ GRADA
Ulica Republike Austrije 18, Zagreb

PRIJEDLOG PLANA ZA JAVNU RASPRAVU

URBANISTIČKI PLAN UREĐENJA GROBLJE JAKUŠEVEC

ZAGREB, 2019.

Izrađivač:
ZAVOD ZA PROSTORNO UREĐENJE GRADA ZAGREBA
Ulica Republike Austrije 18, Zagreb www.zzpugz.hr

NAZIV ELABORATA:	URBANISTIČKI PLAN UREĐENJA GROBLJE JAKUŠEVEC PRIJEDLOG PLANA ZA JAVNU RASPRAVU
NOSITELJ IZRADE PLANA:	GRAD ZAGREB GRADSKI URED ZA ZA STRATEGIJSKO PLANIRANJE I RAZVOJ GRADA
PROČELNICA:	Sanja Jerković, dipl.ing.arh.
ODGOVORNA OSOBA ZA PROVOĐENJE JAVNE RASPRAVE:	Novela Rimay Ferenčak, dipl.ing.arh.
IZRAĐIVAČ PLANA:	ZAVOD ZA PROSTORNO UREĐENJE GRADA ZAGREBA
RAVNATELJ:	Ivica Rovis, dipl.iur.
ODGOVORNI VODITELJ IZRADE PLANA:	Mirna Barac, dipl.ing.arh.
STRUČNI TIM:	Nataša Aralica, dipl.ing.arh. Mirna Barac, dipl.ing.arh. Dragica Barešić, dipl.ing.arh. Dino Bečić, mag.geog. Mirela Bokulić Zubac, dipl.ing.arh. Dinko Brdarić, dipl.ing.prom. Marija Brković, dipl.oec. Maja Bubrić, arh.tehn. Jelena Bule, dipl.ing.arh. Vanja Cvjetko, dipl.ing.arh. Jasmina Doko, dipl.ing.agr. Boris Gregurić, dipl.ing.arh. Branko Kosić-Vukšić, dipl.iur. Ivan Lončarić, prof.geog. i pov. Dubravka-Petra Lubin, dipl.ing.arh. Tomislav Mamić Martina Margetić, dipl.iur. Katica Mihanović, dipl.ing.šum. Nives Mornar, dipl.ing.arh. Vladimir Ninić, dipl.ing.građ. Larisa Nukić, bacc.tr. Sabina Pavlić, dipl.ing.arh. Alen Pažur, mag.geog. Zoran Radovčić, mag.oec. Ana-Marija Rajčić, dipl.ing.arh. Ivica Rovis, dipl.iur. Lidija Sekol, dipl.ing.arh. Jasmina Sirovec Vanić, dipl.ing.arh. Ivan Šulentić, dipl.ing.arh. Sanja Šerbetić Tunjić, dipl.ing.arh. Dubravko Širola, dipl.ing.prom. Tena Žic, dipl.ing.arh.

GRAD ZAGREB

URBANISTIČKI PLAN UREĐENJA GROBLJE JAKUŠEVEC

PRIJEDLOG PLANA ZA JAVNU RASPRAVU

TEKSTUALNI DIO – ODREDBE ZA PROVEDBU

Odluka o izradi Urbanističkog plana uređenja Groblje Jakuševec (Službeni glasnik Grada Zagreba br. 23/2018)	Odluka o donošenju Urbanističkog plana uređenja Groblje Jakuševec (Službeni glasnik Grada Zagreba br. _____)
Javna rasprava objavljena je: u dnevnom tisku (_____, od _____2018.), te na mrežnim stranicama Ministarstva i Grada Zagreba	Javni uvid održan je: _____ 2019.
Nositelj izrade: **GRADSKI URED ZA STRATEGIJSKO PLANIRANJE I RAZVOJ GRADA** Republike Austrije 18, Zagreb	
Pečat Gradskog ureda za strategijsko planiranje i razvoj Grada: M.P.	Pročelnica Gradskog ureda za strategijsko planiranje i razvoj Grada: _____ **Sanja Jerković, dipl.ing.arh.**
	Odgovorna osoba za provođenje javne rasprave: _____ **Novela Rimay Ferenčak, dipl.ing.arh.**
Stručni izrađivač: **ZAVOD ZA PROSTORNO UREĐENJE GRADA ZAGREBA** Republike Austrije 18, Zagreb	
Pečat odgovornog voditelja: M.P.	Odgovorni voditelj izrade Urbanističkog plana uređenja Groblje Jakuševec, 2019: _____ **Mirna Barac, dipl.ing.arh.**
Pečat pravne osobe koja je izradila Plan: M.P.	Odgovorna osoba – ravnatelj Zavoda za prostorno uređenje Grada Zagreba: _____ **Ivica Rovis, dipl.iur.**

Stručni tim u izradi Plana:

Nataša Aralica, dipl.ing.arh.	Vanja Cvjetko, dipl.ing.arh.	Katica Mihanović, dipl.ing.šum.	Ivica Rovis, dipl.iur.
Mirna Barac, dipl.ing.arh.	Jasmina Doko, dipl.ing.agr.	Nives Mornar, dipl.ing.arh.	Lidija Sekol, dipl.ing.arh.
Dragica Barešić, dipl.ing.arh.	Boris Gregurić, dipl.ing.arh.	Vladimir Ninić, dipl.ing.građ.	Jasmina Sirovec Vanić, dipl.ing.arh.
Dino Bečić, mag.geog.	Branko Kosić-Vukšić, dipl.iur.	Larisa Nukić, bacc.tr.	Ivan Šulentić, dipl.ing.arh.
Mirela Bokulić Zubac, dipl.ing.arh.	Ivan Lončarić, prof.geog. i pov.	Sabina Pavlić, dipl.ing.arh.	Sanja Šerbetić Tunjić, dipl.ing.arh.
Dinko Brdarić, dipl.ing.prom.	Dubravka-Petra Lubin, dipl.ing.arh.	Alen Pažur, mag.geog.	Dubravko Širola, dipl.ing.prom.
Marija Brković, dipl.oec.	Tomislav Mamić	Zoran Radovčić, mag.oec.	Tena Žic, dipl.ing.arh.
Maja Bubrić, arh.tehn.	Martina Margetić, dipl.iur.	Ana-Marija Rajčić, dipl.ing.arh.	
Jelena Bule, dipl.ing.arh.			

Pečat Gradske skupštine Grada Zagreba: M.P.	Predsjednik Gradske skupštine Grada Zagreba: _____ _____
Istovjetnost ovih Izmjena i dopuna Plana s Izvornikom ovjerava: _____ Pročelnica Gradskog ureda za strategijsko planiranje i razvoj Grada **Sanja Jerković, dipl.ing.arh.**	Pečat nadležnog tijela: M.P.

SADRŽAJ

I. OPĆI PRILOZI

II. UVOD

III. ODREDBE ZA PROVEDBU

1. POJMOVNIK
2. UVJETI ODREĐIVANJA I RAZGRANIČAVANJA POVRŠINA JAVNIH I DRUGIH NAMJENA
   - 2.1. Korištenje i namjene prostora
     - 2.1.1. Površine groblja (GS i GN)
     - 2.1.2. Javna i društvena namjena, vjerska (D8)
     - 2.1.3. Površine infrastrukturnog susava namijenjene prometu (IS)
     - 2.1.4. Zelene površine groblja (ZG)
3. UVJETI I NAČIN GRADNJE UNUTAR NAMJENE GROBLJA
   - 3.1. Uvjeti i način gradnje na površini postojećeg starog groblja– oznake GS
     - 3.1.1. Površina postojećeg grobnog polja za zemljane grobove i grobnice oznake - I
     - 3.1.2. Mrtvačnica – oznake MG
     - 3.1.3. Glavni trg uz mrtvačnicu s planiranom nadstrešnicom - oznake - GT
   - 3.2. Uvjeti i način gradnje na površinama novog groblja - proširenja – oznake GN
     - 3.2.1. Površine grobnih polja
     - 3.2.2. Zemljani grobovi
     - 3.2.3. Grobna mjesta u grobnicama
     - 3.2.4. Grobna mjesta u kazetama za urne
     - 3.2.5. Kosturnica
     - 3.2.6. Uređenje grobnih mjesta
     - 3.2.7. Prateće usluge prodaje - oznake PP
     - 3.2.8. Gospodarsko dvorište - oznake GD
     - 3.2.9. Kolno-pješačke površine i pješačke površine
   - 3.3. Ostali grobni sadržaji
4. UVJETI I NAČIN GRADNJE NA POVRŠINI JAVNE I DRUŠTVENE NAMJENE, VJERSKA – OZNAKE D8.
5. UVJETI UREĐENJA, ODNOSNO GRADNJE, REKONSTRUKCIJE I OPREMANJA PROMETNE, KOMUNALNE, ENERGETSKE I TELEKOMUNIKACIJSKE INFRASTRUKTURNE MREŽE S PRIPADAJUĆIM GRAĐEVINAMA I POVRŠINAMA
   - 5.1. Uvjeti uređenja, odnosno gradnje prometnih površina
   - 5.2. Uvjeti uređenja, odnosno gradnje i opremanja elektroničke komunikacijske infrastrukture
   - 5.3. Uvjeti uređenja, odnosno gradnje, rekonstrukcije i opremanja komunalne infrastrukturne mreže
     - 5.3.1. Uvjeti uređenja odnosno gradnje, rekonstrukcije i opremanja sustava vodoopskrbe
     - 5.3.2. Uvjeti uređenja, odnosno gradnje i opremanja sustava odvodnje
     - 5.3.3. Uvjeti uređenja, odnosno gradnje, rekonstrukcije i opremanja sustava elektroopskrbe
     - 5.3.4. Uvjeti korištenja obnovljivih izvora energije
     - 5.3.5. Uvjeti postave opreme za uređenje i održavanje groblja
6. UVJETI I NAČIN UREĐENJA ZELENIH POVRŠINA
   - 6.1. Zelene površine groblja – oznake ZG
   - 6.2. Ostale zelene
7. Parcelacija – oblik i veličina građevnih čestica
8. MJERE OČUVANJA I ZAŠTITE KRAJOBRAZNIH I PRIRODNIH VRIJEDNOSTI I NEPOKRETNIH KULTURNIH DOBARA
   - 8.1. Mjere očuvanja i zaštite krajobraznih i prirodnih vrijednosti
   - 8.2. Mjere zaštite kulturnog dobra – sakralne građevine - Crkve sv. Marka Evanđelista
9. POSTUPANJE S OTPADOM
10. MJERE SPREČAVANJA NEPOVOLJNA UTJECAJA NA OKOLIŠ
    - 10.1. Zaštita i poboljšanje kakvoće zraka
    - 10.2. Zaštita od prekomjerne buke
    - 10.3. Zaštita voda
    - 10.4. Zaštita tla
    - 10.5. Zaštita od prirodnih i drugih nesreća
    - 10.6. Mjere zaštite od požara
    - 10.7. Sprječavanje stvaranja arhitektonsko-urbanističkih barijera

11. MJERE PROVEDBE PLANA

IV. GRAFIČKI DIO PLANA

1. KARTOGRAFSKI PRIKAZI

2. POSEBAN DIO PLANA

V. OBRAZLOŽENJE PLANA

1. POLAZIŠTA

1.1. Položaj, značaj područja u širem gradskom prostoru

1.1.1. Osnovni podaci o stanju u prostoru

1.1.2. Prostorno razvojne značajke

1.1.3. Infrastrukturna opremljenost

1.1.4. Zaštićene prirodne, kulturno-povijesne cjeline i ambijentalne vrijednosti i posebnosti

1.1.5. Obveze iz planova šireg područja - Generalni urbanistički plan grada Zagreba

1.1.6. Ocjena mogućnosti i ograničenja razvoja u odnosu na demografske i gospodarske podatke te prostorne pokazatelje

2. CILJEVI PROSTORNOG UREĐENJA

2.1. Ciljevi prostornog uređenja zone groblja

2.1.1. Demografski razvoj

2.1.2. Odabir prostorne i gospodarske strukture

2.1.3. Prometna i komunalna infrastruktura

2.1.4. Očuvanje prostornih posebnosti prostora obuhvata

2.2. Ciljevi prostornog uređenja prostora obuhvata

2.2.1. Racionalno korištenje i zaštita prostora u odnosu na postojeći i planirani broj stanovnika, obiljažja izgrađene infrastrukture, vrijednost i posebnost krajolika, pripodnih i kulturno-povijesnih i ambijentalnih obilježja

2.2.2. Unapređenje uređenja naselja i komunalne infrastrukture

3. PLAN PROSTORNOG UREĐENJA

3.1. Program gradnje i uređenja prostora

3.1.1. Izvješće o pogodnosti lokacije

3.1.2. Program uređenja groblja

3.2. Osnovna namjena prostora

3.2.1. Površine groblja (GS i GN)

3.2.2. Javna i društvena namjena, vjerska (D8)

3.2.3. Površine infrastrukturnog susava namijenjene prometu (IS)

3.2.4. Zelene površine groblja (ZG)

3.3. Iskaz prostornih pokazatelja za namjenu, način korištenja i uređenja površina

3.4. Prometna i ulična mreža

3.5. Uvjeti uređenja, odnosno gradnje i opremanja elektroničke komunikacijske infrastrukture

3.6. Uvjeti uređenja, odnosno gradnje, rekonstrukcije i opremanja komunalne infrastrukturne mreže

3.6.2. Uvjeti postave opreme za uređenje i održavanje groblja

3.7. Uvjeti korištenja, uređenja i zaštite površina

3.7.1. Uvjeti i način gradnje na površinama namjene groblje

3.7.2. Uvjeti i način uređenja zelenih površina

3.7.3. Uvjeti i način gradnje na površini javne i društvene namjene, vjerska – oznake D8.

3.7.4. Mjere zaštite prirodnih vrijednosti i posebnosti i kulturno-povijesnih i ambijentalnih cjelina

3.8. Sprječavanje nepovoljna utjecaja na okoliš

3.8.1. Zaštita i poboljšanje kakvoće zraka

3.8.2. Zaštita od prekomjerne buke

3.8.3. Zaštita voda

3.8.4. Zaštita tla

3.8.5. Zaštita od prirodnih i drugih nesreća

3.8.6. Mjere zaštite od požara

3.8.7. Sprječavanje stvaranja arhitektonsko-urbanističkih barijera

I. OPĆI PRILOZI

- Izvadak iz registra Trgovačkog suda u Zagrebu za Zavod za prostorno uređenje Grada Zagreba za obavljanje stručnih poslova prostornog uređenja
- Suglasnost Ministarstva zaštite okoliša, prostornog uređenja i graditeljstva Republike Hrvatske za obavljanje svih stručnih poslova prostornog uređenja (klasa: UP/I-350-02/15-07/7 urbroj: 531-05-16-4 od 02. veljače 2016. godine)
- Zaključak o imenovanju odgovornog voditelja izrade Urbanističkog plana uređenja Groblje Jakuševec
- Rješenje Hrvatske komore arhitekata o upisu u Imenik ovlaštenih arhitekata urbanista za Mirna Barac, dipl.ing.arh. (klasa UP/I-034-02/18-02/09 urbr: 505-04-18-02 od 30. studenog 2018. godine)
- Izjava odgovornog voditelja izrade Nacrta prijedloga, odnosno Nacrta konačnog prijedloga Urbanističkog plana uređenja Groblje Jakuševec o usklađenju s člankom 83. Zakona o prostornom uređenju (NN 153/13, 65/17 i 114/18) i drugim propisima

REPUBLIKA HRVATSKA
TRGOVAČKI SUD U ZAGREBU

MBS:080649028
Tt-16/12101-2

R J E Š E N J E

Trgovački sud u Zagrebu po sucu pojedincu Željki Bregeš u registarskom predmetu upisa u sudski registar promjena osobe ovlaštene za zastupanja po prijedlogu predlagatelja Zavod za prostorno uređenje Grada Zagreba, Zagreb, Ulica Republike Austrije 18, 13.04.2016. godine

r i j e š i o j e

u sudski registar ovog suda upisuje se:

promjena osobe ovlaštene za zastupanje, u ustanovi

pod tvrtkom/nazivom Zavod za prostorno uređenje Grada Zagreba, sa sjedištem u Zagrebu, Ulica Republike Austrije 18, u registarski uložak s MBS 080649028, OIB 70200207247, prema podacima naznačenim u prilogu ovoga rješenja ("Podaci za upis u glavnu knjigu sudskog registra"), koji je njegov sastavni dio.

TRGOVAČKI SUD U ZAGREBU

U Zagrebu, 13. travnja 2016. godine

REPUBLIKA HRVATSKA 77 TRGOVAČKI SUD U ZAGREBU

S U D A C

Željka Bregeš

Uputa o pravnom lijeku:

Pravo na žalbu protiv ovog rješenja ima sudionik ili druga osoba koja za to ima pravni interes. Žalba se podnosi u roku od 8 (osam) dana Visokom trgovačkom sudu Republike Hrvatske u dva primjerka, putem prvostupanjskog suda. Predlagatelj nema pravo žalbe.

D003, 2016-04-14 10:05:43 Stranica: 1 od 1

TRGOVAČKI SUD U ZAGREBU MBS: 080649028
Tt-16/12101-2 Datum: 14.04.2016

PODACI ZA UPIS U GLAVNU KNJIGU SUDSKOG REGISTRA
(prilog uz rješenje)

Pod brojem upisa 7 za tvrtku Zavod za prostorno uređenje Grada Zagreba upisuje se:

SUBJEKT UPISA

OSOBE OVLAŠTENE ZA ZASTUPANJE:

Ivica Fanjek, OIB: 36586256867
Zagreb, Čileanska 7
- ravnatelj
- prestao biti ravnatelj s danom 31.03.2016. godine

Ivica Rovis, OIB: 86380675514
Zagreb, Mladice 14 B
- vršitelj dužnosti ravnatelja
- zastupa ustanovu pojedinačno i samostalno od 08.04.2016. godine

Napomena: Podaci označeni s "#" prestali su važiti!

U Zagrebu, 14. travnja 2016.

S U D A C
Željka Bregeš

D002, 2016-04-14 10:05:44 Stranica: 1 od 1

REPUBLIKA HRVATSKA
MINISTARSTVO GRADITELJSTVA
I PROSTORNOGA UREĐENJA
10000 Zagreb, Ulica Republike Austrije 20
Tel: 01/ 3782 444 Fax: 01/ 3772 822

Uprava za prostorno uređenje,
pravne poslove i
programe Europske unije

Klasa: UP/I-350-02/15-07/7
Urbroj: 531-05-16-4
Zagreb, 02. veljače 2016.

Ministarstvo graditeljstva i prostornoga uređenja, povodom zahtjeva ZAVODA ZA PROSTORNO UREĐENJE GRADA ZAGREBA iz Zagreba, Ulica Republike Austrije 18, zastupanog po ravnatelju Ivici Fanjeku, dipl. ing. arh., za izdavanje suglasnosti za obavljanje stručnih poslova prostornog uređenja, na temelju članka 9. Zakona o poslovima i djelatnostima prostornog uređenja i gradnje („Narodne novine", br. 78/15.), donosi

R J E Š E N J E

I. **ZAVODU ZA PROSTORNO UREĐENJE GRADA ZAGREBA iz Zagreba, Ulica Republike Austrije 18, daje se suglasnost za obavljanje stručnih poslova izrade nacrta prijedloga svih prostornih planova i nacrta izvješća o stanju u prostoru svih razina** te obavljanje poslova u vezi s pripremom i donošenjem svih prostornih planova i izvješća o stanju u prostoru svih razina iz članka 2. stavka 1. točke 1. Pravilnika o izdavanju suglasnosti za obavljanje stručnih poslova prostornog uređenja („Narodne novine" br. 136/15.).

II. Pravna osoba iz točke I. izreke ovog rješenja dužna je jednom godišnje u mjesecu u kojem je izdana suglasnost dostaviti Ministarstvu dokumentaciju kojom se dokazuje da nisu prestali postojati uvjeti za obavljanje stručnih poslova prostornog uređenja.

III. Suglasnost iz točke I. izreke ovoga rješenja ukinuti će se rješenjem ako pravna osoba prestane ispunjavati uvjete propisane za izdavanje suglasnosti, uvjete koji moraju biti ispunjeni prilikom izrade prostornih planova ili ako stručne poslove prostornog uređenja obavlja protivno Zakonu o poslovima i djelatnostima prostornog uređenja i gradnje, propisima donesenim na temelju tog Zakona ili protivno propisima kojima se uređuje područje prostornog uređenja.

O b r a z l o ž e n j e

ZAVOD ZA PROSTORNO UREĐENJE GRADA ZAGREBA iz Zagreba, Ulica Republike Austrije 18, podnio je ovom Ministarstvu zahtjev za izdavanje suglasnosti za obavljanje svih stručnih poslova prostornog uređenja.

Podnositelj zahtjeva je uz zahtjev i tijekom postupka priložio sve dokaze propisane odredbom članka 4. Pravilnika o izdavanju suglasnosti za obavljanje stručnih poslova prostornog uređenja:

1. fotokopiju rješenja o upisu u sudski registar kao dokaz da je ZAVOD ZA PROSTORNO UREĐENJE GRADA ZAGREBA registriran za obavljanje stručnih poslova prostornog uređenja te

2
Klasa: UP/I-350-02/15-07/7

2. dokaze da ima zaposlena dva ovlaštena arhitekta urbanista:
Ana-Mariju Rajčić, dipl.ing.arh., ovlaštena arhitektica, br. ovl. 1964 i
Nives Mornar, dipl.ing.arh., ovlaštena arhitektica, br. ovl. 3689.
Za svaku od navedenih ovlaštenih arhitektica podnositelj zahtjeva priložio je:

- izvornik potvrde o podacima evidentiranim u matičnoj evidenciji Hrvatskog zavoda za mirovinsko osiguranje ne starije od 30 dana,
- rješenje o upisu u Imenik ovlaštenih arhitekata, stručni smjer ovlaštenih arhitekata i
- uvjerenje o položenom stručnom ispitu za obavljanje poslova graditeljstva u strukovnom području arhitekture za obavljanje poslova prostornog i urbanističkog planiranja.

Odredbom članka 66. stavak 1. Zakona o komori arhitekata i komorama inženjera u graditeljstvu i prostornom uređenju („Narodne novine", br.78/15.) koji je stupio na snagu 25. srpnja 2015., propisano je da su komore dužne ustrojiti imenike ovlaštenih arhitekata urbanista, ovlaštenih voditelja građenja i imenike ovlaštenih voditelja radova u roku od dvanaest mjeseci od dana stupanja na snagu istog Zakona. Odredbom članka 5. Pravilnika o izdavanju suglasnosti za obavljanje stručnih poslova prostornog uređenja propisano je da je zahtjevu potrebno priložiti rješenje o upisu u imenik ovlaštenih arhitekata urbanista. Međutim, kako Imenik ovlaštenih arhitekata urbanista još nije ustrojen, te kako je odredbom članka 24. stavak 1. podstavak 1. Statuta Hrvatske komore arhitekata utvrđeno da osobe upisane u stručni smjer ovlaštenih arhitekata mogu pružati stručne usluge svih stručnih smjerova arhitekture, dokazom se smatraju gore navedeni prilozi.

Uvidom u navedenu dokumentaciju utvrđeno je da podnositelj zahtjeva ispunjava sve uvjete za izdavanje zatražene suglasnosti.

Slijedom izloženog, a sukladno odredbi članka 96. stavak 1. Zakona o općem upravnom postupku („Narodne novine", br. 47/09.), riješeno je kao u točki I. izreke ovog rješenja.

Sukladno odredbi članka 10. stavak 2. Zakona o poslovima i djelatnostima prostornog uređenja i gradnje, riješeno je kao u točki II. izreke ovoga rješenja.

Sukladno odredbi članka 10. stavak 1. istog Zakona, riješeno je kao u točki III. izreke ovog rješenja.

Upravna pristojba u državnim biljezima u iznosu od 70,00 kn po Tar.br. 1. i 2. Tarife upravnih pristojbi Zakona o upravnim pristojbama („Narodne novine", br. 8/96, 77/96, 95/97, 131/97, 68/98, 66/99, 145/99, 30/00, 116/00, 163/03, 17/04, 110/04, 141/04, 150/05, 153/05, 129/06, 117/07, 25/08, 60/08, 20/10, 69/10, 126/11, 112/12, 19/13, 80/13, 40/14, 69/14, 87/14, 94/14) nalijepljena je na zahtjevu i poništena.

UPUTA O PRAVNOM LIJEKU:

Ovo je rješenje izvršno u upravnom postupku i protiv njega se ne može izjaviti žalba, ali se može pokrenuti upravni spor pred Upravnim sudom u Zagrebu. Upravni spor pokreće se tužbom koja se podnosi u roku od 30 dana od dana dostave ovog rješenja. Tužba se navedenom Upravnom sudu predaje neposredno u pisanom obliku ili usmeno na zapisnik, ili se šalje poštom, odnosno dostavlja elektronički.

MINISTAR
Lovro Kuščević, dipl. iur.

REPUBLIKA HRVATSKA - MINISTARSTVO GRADITELJSTVA I PROSTORNOGA UREĐENJA - ZAGREB

Dostaviti:

1. ZAVOD ZA PROSTORNO UREĐENJE GRADA ZAGREBA, Ulica Republike Austrije 18 n.r. Ivica Fanjek, ravnatelj
2. Evidencija suglasnosti, ovdje
3. Spis, ovdje

Na temelju članka 82. Zakona o prostornom uređenju (Narodne novine 153/13, 65/17 i 114/18), Ivica Rovis dipl.iur., ravnatelj Zavoda za prostorno uređenje Grada Zagreba donio je

ZAKLJUČAK O IMENOVANJU

ODGOVORNOG VODITELJA IZRADE UPU-a GROBLJE JAKUŠEVEC

1. Za odgovornog voditelja izrade Nacrta prijedloga, odnosno Nacrta konačnog prijedloga UPU-a Groblje Jakuševec, imenuje se Mirna Barac dipl.ing.arh, raspoređena na poslovima više savjetnice samostalne urbanističke planerke.

2. Imenovana ima status ovlaštenog arhitekta urbanista te udovoljava svim propisanim uvjetima iz članka 82., Zakona o prostornom uređenju (Narodne novine 153/13, 65/17 i 114/18).

3. Imenovana je odgovorna za usklađenost Nacrta prijedloga, odnosno Nacrta konačnog prijedloga UPU-a Groblje Jakuševec sa Zakonom, propisima donesenim na temelju Zakona i posebnim propisima, kao i da su propisane dijelove, odnosno sadržaj tog dokumenta izradili stručnjaci odgovarajućih struka.

4. Ovaj Zaključak dostavit će se odgovornom voditelju izrade UPU-a Groblje Jakuševec te svim radnicima Zavoda.

5. Ovaj Zaključak stupa na snagu danom donošenja.

KLASA:350-02/17-05/9
URBROJ:251-470-01/02-19-15
U Zagrebu, 03. siječnja 2019.

RAVNATELJ
Ivica Rovis dipl.iur.

Dana 03. siječnja 2019. prihvatila imenovanje odgovornog voditelja izrade UPU-a Groblje Jakuševec

Mirna Barac

Mirna Barac dipl.ing.arh.

REPUBLIKA HRVATSKA

HRVATSKA KOMORA ARHITEKATA

Klasa: UP/I-034-02/18-02/09
Urbroj: 505-04-18-02
Zagreb, 30. studenoga 2018.

Hrvatska komora arhitekata odlučujući o zahtjevu, Mirne Barac , dipl.ing.arh., iz Zagreba, Bernarda Vukasa 17, OIB: 66216879300 u predmetu upisa u Imenik ovlaštenih arhitekata urbanista na temelju članka 26. Zakona o komori arhitekata i komorama inženjera u graditeljstvu i prostornom uređenju (Narodne novine broj 78/15), i članka 37. Statuta Hrvatske komore arhitekata (Narodne novine broj 140/15, 43/17), po zahtjevu stranke donosi

RJEŠENJE

1. U **Imenik ovlaštenih arhitekata urbanista** upisuje se Mirna Barac, dipl.ing.arh., iz Zagreba, Bernarda Vukasa 17, pod rednim brojem **583**, s danom upisa **30.11.2018.** godine.

2. Upisom u **Imenik ovlaštenih arhitekata urbanista**, Mirna Barac, dipl.ing.arh., stječe pravo na uporabu strukovnog naziva **"ovlaštena arhitektica urbanistica"** i pravo na obavljanje stručnih poslova temeljem članka 47. Zakona o poslovima i djelatnostima prostornog uređenja i gradnje i članka 48. Statuta Hrvatske komore arhitekata, te pravo na pečat i iskaznicu ovlaštene arhitektice urbanistice.

3. Upisom u Imenik ovlaštenih arhitekata urbanista, Mirni Barac, dipl.ing.arh., Komora izdaje pečat i iskaznicu ovlaštene arhitektice urbanistice.

4. Upisnina u iznosu od 1.000.00, kuna uplaćena je na račun Hrvatske komore arhitekata.

Obrazloženje

Mirna Barac, dipl.ing.arh., iz Zagreba, Bernarda Vukasa 17 podnijela je ovom javnopravnom tijelu zahtjev za upis u Imenik ovlaštenih arhitekata urbanista Hrvatske komore arhitekata dana 14.11.2018. godine.

Hrvatska komora arhitekata provela je postupak razmatranja dostavljenog potpunog zahtjeva imenovane sukladno članku 6. Pravilnika o upisima u imenike, upisnike i evidencije Hrvatske komore arhitekata, te je utvrđeno da je Mirna Barac :

1

- završila odgovarajući studij i stekla akademski naziv diplomirani inženjer arhitekture,
- da je stekla odgovarajuće stručno iskustvo u trajanju od dvije godine,
- da je položila stručni ispit za stručne poslove prostornog uređenja,
- da ima prebivalište na teritoriju Republike Hrvatske,
- da protiv nje nije pokrenuta istraga, odnosno da se ne vodi kazneni postupak zbog kaznenog djela koje se vodi po službenoj dužnosti,
- da je uplatila upisninu sukladno Odluci o visini upisnine i članarine Hrvatske komore arhitekata.

Temeljem ovako utvrđenog činjeničnog stanja ispunjeni su uvjeti propisani u članku 27. Zakona o komori arhitekata i komorama inženjera u graditeljstvu i prostornom uređenju i članku 6. Pravilnika o upisima u imenike, upisnike i evidencije Hrvatske komore arhitekata i zahtjev imenovane je osnovan.

Mirna Barac , dipl.ing.arh., upisom u Imenik ovlaštenih arhitekata urbanista Hrvatske komore arhitekata od dana 30.11.2018. godine stječe pravo na uporabu strukovnog naziva ovlaštena arhitektica urbanistica, pravo na pečat i iskaznicu, te sva prava i obveze sukladno Zakonu o komori arhitekata i komorama inženjera u graditeljstvu i prostornom uređenju, Zakonu o poslovima i djelatnostima prostornog uređenja i gradnje i Statutu Hrvatske komore arhitekata.

Slijedom ovako utvrđenog činjeničnog stanja zahtjevu je valjalo udovoljiti, te primjenom odredbi Zakona o komori arhitekata i komorama inženjera u graditeljstvu i prostornom uređenju, Zakona o poslovima i djelatnostima prostornog uređenja i gradnje i Statuta Hrvatske komore arhitekata riješiti kao u izreci.

Upravna pristojba u iznosu od 70,00 kuna po Tar. br. 1. i 2. Tarife upravnih pristojbi Zakona o upravnim pristojbama (Narodne novine broj 115/16) je plaćena.

Uputa o pravnom lijeku:
Protiv ovog rješenja može se izjaviti žalba Ministarstvu graditeljstva i prostornoga uređenja u roku od 15 dana od njegova prijema. Žalba se predaje neposredno ili putem pošte ovom tijelu, a može se izjaviti usmeno na zapisnik. Upravna pristojba na žalbu plaća se u državnim biljezima u iznosu od 35,00 kuna po Tar. br. 3. Tarife upravnih pristojbi Zakona o upravnim pristojbama.

Predsjednica Hrvatske komore arhitekata
Željka Jurković, dipl.ing.arh.

Dostaviti:
1. Mirna Barac , 10000 Zagreb, Bernarda Vukasa 17
2. Pismohrana, ovdje

Na temelju članka 83. Zakona o prostornom uređenju (Narodne novine 153/13, 65/17 i 114/18) i Zaključka o imenovanju odgovornog voditelja izrade Nacrta prijedloga UPU-a Groblje Jakuševec daje se

IZJAVA ODGOVORNOG VODITELJA IZRADE NACRTA PRIJEDLOGA URBANISTIČKOG PLANA UREĐENJA GROBLJE JAKUŠEVEC

kojom se potvrđuje da je Nacrt prijedloga Urbanističkog plana uređenja Groblje Jakuševec izrađen u skladu sa Zakonom o prostornom uređenju (Narodne novine 153/13, 65/17 i 114/18), propisima donesenim na temelju navedenog Zakona i posebnim propisima koji su od utjecaja na prostorno uređenje, te da su određene dijelove, odnosno sadržaj ovog Plana izradili stručnjaci odgovarajućih struka.

Odgovorni voditelj:

Mirna Barac, dipl.ing.arh.

ovlaštena arhitektica urbanistica

KLASA: 350-02/19-05/09
URBROJ: 251-470-03/1/1-19-16
Zagreb, 01. ožujak 2019.

II. UVOD

Gradska skupština Grada Zagreba je na 17. sjednici održanoj 30. listopada 2018. godine donijela Odluku o izradi Urbanističkog plana uređenja Groblje Jakuševec, koja je objavljena u "Službenom glasniku Grada Zagreba" broj 23/18 od 2. studenog 2018. godine.

Odlukom o izradi Urbanističkog plana uređenja Groblje Jakuševec utvrđena je:

- pravna osnova za izradu;
- razlozi za izradu Plana;
- obuhvat Plana;
- ocjena stanja u obuhvatu Plana;
- ciljevi i programska polazišta Plana;
- popis sektorskih strategija, planova, studija i drugih dokumenata propisanih posebnim zakonima kojima, odnosno u skladu s kojima se utvrđuju zahtjevi za izradu Plana;
- način pribavljanja stručnih rješenja;
- vrsta i način pribavljanja podloga za kartografske prikaze Plana;
- popis javnopravnih tijela određenih posebnim propisima koja daju zahtjeve za izradu Plana te drugih sudionika korisnika prostora koji trebaju sudjelovati u izradi Plana;
- planirani rok za izradu Plana, odnosno njegovih pojedinih faza i rok za pripremu zahtjeva za izradu Plana;
- izvori financiranja izrade Plana;
- druga pitanja značajna za izradu nacrta Plana
- određeno je da Odluka stupa na snagu osmog dana od objave u Službenom glasniku Grada Zagreba.

Nositelj izrade je Gradski ured za strategijsko planiranje i razvoj Grada.

Postupak izrade i donošenja Urbanističkog plana uređenja Groblje Jakuševec provodi se u skladu s odredbama Zakona o prostornom uređenju (NN 153/13, 65/17 i 114/18) i pratećim pod zakonskim aktima.

Sukladno članku 9. Odluke o izradi Urbanističkog plana uređenja Groblje Jakuševec, kartografski prikazi Plana izrađeni su na homogeniziranom digitalnom katastarskom planu u mjerilu 1:1000, a posebni dio Plana na podlogama i u mjerilu sukladno posebnim propisima.

Na temelju programskih polazišta utvrđenih Odlukom o donošenju Generalnog urbanističkog plana grada Zagreba ("Službeni glasnik Grada Zagreba" broj 16/07, 8/09, 7/13, 9/16, 12/16- pročišćeni tekst), koji propisuju da se na prostoru groblja, osim ukopnih mjesta, mogu graditi prateće građevine, tj. građevine koje služe osnovnoj funkciji groblja, izgradnja prometne, komunalne i druge infrastrukture pa su u tu svrhu određeni sljedeći ciljevi i programska polazišta Plana:

- osiguranje prostornih preduvjeta za izgradnju novih ukopnih mjesta i drugih potrebnih pratećih sadržaja i komunalne infrastrukture, prema standardima utvrđenim posebnim propisima za mala groblja i opremanje pripadajućom grobnom infrastrukturom (vodoopskrba, odvodnja i rasvjeta);
- ambijentalno oblikovanje groblja kao zelene parkovne površine kvalitetnim parkovno-pejsažnim rješenjima;

- kvalitetno funkcionalno i oblikovno povezivanje postojećeg groblja i prostora za proširenje groblje u obuhvatu Plana s planiranim novim sadržajima;
- na temelju analize šireg prostora, njegove kvalitete i prostornih posebnosti planirano proširenja treba odgovarajuće uklopiti u ambijentalne karakteristike prostora i dodati mu simboličko i identifikacijsko značenje;
- pri utvrđivanju rasporeda novih grobnih polja kao i ostalih grobnih sadržaja potrebno je Planom omogućiti faznu i/ili etapnu realizaciju zahvata u prostoru, ovisno o mogućnostima rješavanja imovinsko-pravnih odnosa i potreba Zagrebačkog holdinga Podružnice Gradska groblja.

Sve navedeno ispitat će se u postupku izrade Plana.

UPU Groblje Jakuševec izrađuju se sukladno odredbama:

- Zakona o prostornom uređenju (NN 153/13, 65/17 i 114/18);
- Pravilnika o sadržaju, mjerilima kartografskih prikaza, obveznim prostornim pokazateljima i standardu elaborata prostornih planova (NN 106/98, 39/04, 45/04, 163/04, 148/10 (prestao važiti) i 9/11);
- Odluke o donošenju Generalnog urbanističkog plana grada Zagreba ("Službeni glasnik Grada Zagreba" broj 16/07, 8/09, 7/13, 9/16, 12/16- pročišćeni tekst);
- Zakona o grobljima (NN 19/98, 50/12 i 89/17);
- Pravilnika o grobljima (NN 99/02);
- Odluke o grobljima ("Službeni glasnik Grada Zagreba" broj 24/17);
- drugih zakona i propisa koji reguliraju problematiku izgradnje i uređenja groblja

U skladu s obvezom iz članka 90. Zakona o prostornom uređenju, Gradski ured za strategijsko planiranje i razvoj Grada, Sektor za prostorno i urbanističko planiranje dostavio je primjerak Odluke o izradi Urbanističkog plana uređenja Groblje Jakuševec sljedećim javnopravnim tijelima određenim posebnim propisima, uz zahtjev za dostavu podataka, planskih smjernica i propisanih dokumenata za izradu Plana (klasa: 350-07/17-02/799, urbroj: 251-05-23/002-18-85 od 21. prosinca 2018. godine).

- MINISTARSTVO UNUTARNJIH POSLOVA, PU zagrebačka, Sektor policije, Služba za sigurnost cestovnog prometa, Petrinjska ulica 20, Zagreb;
- MINISTARSTVO UNUTARNJIH POSLOVA, PU zagrebačka, Sektor upravnih, inspekcijskih i poslova civilne zaštite, Inspektorat unutarnjih poslova, Petrinjska 30, Zagreb;
- GRADSKI URED ZA PROSTORNO UREĐENJE, IZGRADNJU GRADA, GRADITELJSTVO, KOMUNALNE POSLOVE I PROMET, svi sektori, Trg Stjepana Radića 1, Zagreb;
- GRADSKI ZAVOD ZA ZAŠTITU SPOMENIKA KULTURE I PRIRODE, Ulica Josipa Kuševića 2, Zagreb;
- GRADSKI URED ZA IMOVINSKO-PRAVNE POSLOVE I IMOVINU GRADA, Trg Stjepana Radića 1, Zagreb;
- GRADSKI URED ZA POLJOPRIVREDU I ŠUMARSTVO, Avenija Dubrovnik 12/IV, Zagreb;
- URED ZA UPRAVLJANJE U HITNIM SITUACIJAMA, Ulica kneza Branimira 71b, Zagreb;
- GRADSKI URED ZA MJESNU SAMOUPRAVU, Ulica grada Vukovara 56AII, Zagreb;
- GRADSKA ČETVRT NOVI ZAGREB- ISTOK, Avenija Dubrovnik 12, Zagreb;
- HRVATSKE VODE, Vodnogospodarski odjel za slivno područje Grada Zagreba, Ulica grada Vukovara 220, Zagreb;
- HRVATSKA ELEKTROPRIVREDA, DP Elektra Zagreb, Služba za tehničke poslove, Gundulićeva ulica 32, Zagreb;

- HRVATSKA REGULATORNA AGENCIJA ZA MREŽNE DJELATNOSTI, Ulica Roberta Frangeša-Mihanovića 9, Zagreb;
- DRŽAVNA UPRAVA ZA ZAŠTITU I SPAŠAVANJE, Područni ured za zaštitu spašavanje Zagreb, Odjel za zaštitu i spašavanje, Ksaverska 109, Zagreb;
- HEP- TOPLINARSTVO, Miševačka ulica 15A, Zagreb;
- VODOOPSKRBA I ODVODNJA d.o.o., Sektor razvoja i investicija, Odjel razvoja vodoopskrbe, projektiranja, suglasnosti i istraživanja, Ulica .Frana Folnegovića 1, Zagreb;
- VODOOPSKRBA I ODVODNJA d.o.o., Sektor razvoja i investicija, Odjel razvoja odvodnje, projektiranja i suglasnosti, Ulica Frana Folnegovića 1, Zagreb;
- ZAGREBAČKI HOLDING d.o.o., Podružnica Zagrebačke ceste, Donje Svetice 48, Zagreb;
- GRADSKA PLINARA ZAGREB d.o.o., Odjel strateškog planiranja i razvoja, Radnička cesta 1, Zagreb;
- ZAGREBAČKI HOLDING d.o.o., Podružnica Čistoća, Radnička cesta 82, Zagreb;
- ZAGREBAČKI HOLDING d.o.o., Podružnica Gradska groblja, Aleja Hermanna Bollea 27, Zagreb.

U propisanom roku svoje zahtjeve za izradu Urbanističkog plana uređenja Groblje Jakuševec nositelju izrade dostavili su:

- URED ZA UPRAVLJANJE U HITNIM SITUACIJAMA, Ulica kneza Branimira 71b, Zagreb (klasa: 350-07/18-002/808, urbr.: 251-16-31/03-18-2 od 13.11.2018.);
- HRVATSKA REGULATORNA AGENCIJA ZA MREŽNE DJELATNOSTI, Ulica Roberta Frangeša-Mihanovića 9, Zagreb (klasa: 350-05/18-01/406, urbr.: 376-10-18-2 od 14.11.2018.);
- MINISTARSTVO UNUTARNJIH POSLOVA, PU zagrebačka, Sektor policije, Služba za sigurnost cestovnog prometa, Petrinjska ulica 20, Zagreb (klasa: 511-19-06/6-7-1151/2-18 od 14.11.2018.);
- GRADSKI URED ZA PROSTORNO UREĐENJE, IZGRADNJU GRADA, GRADITELJSTVO, KOMUNALNE POSLOVE I PROMET, svi sektori, Trg Stjepana Radića 1, Zagreb (klasa: 340-01/18-001/2051, urbr.: 251-13-42/2-206-18-2 od 15.11.2018.);
- GRADSKI ZAVOD ZA ZAŠTITU SPOMENIKA KULTURE I PRIRODE, Ulica Josipa Kuševića 2, Zagreb (klasa: 612-08/18-11/6, urbr.: 251-18-01-18-04 od 16.11.2018.); veza na obavijest – stručno mišljenje (klasa: 612-08/18-11/6, urbr.: 251-18-01-18-2 od 30.5.2018.);
- ZAGREBAČKI HOLDING d.o.o., Podružnica Zagrebačke ceste, Donje Svetice 48, Zagreb (klasa: 350-07/17-02/799, urbr.: 251-05-23/002-18-67, Znak: 300-1-298/18 SM od 21.11.2018.)
- GRADSKI URED ZA POLJOPRIVREDU I ŠUMARSTVO, Avenija Dubrovnik 12/IV, Zagreb (klasa: 320-01/18-01/407, urbr.: 251-12-01/1-18-02 od 16.11.2018.);
- VODOOPSKRBA I ODVODNJA d.o.o., Tehnički sektor, Služba razvoja, Odjel razvoja odvodnje, Ulica Frana Folnegovića 1, Zagreb (oznaka: ViO-06-04-18-5958, urbr.:00-18-001, Znak: 5120-865/2018digRH od 19.11.2018.);
- DRŽAVNA UPRAVA ZA ZAŠTITU I SPAŠAVANJE, Područni ured za zaštitu spašavanje Zagreb, Odjel za zaštitu i spašavanje, Ksaverska 109, Zagreb (klasa: 350-02/18-01/27, urbr.:543-21-01-18-2 od 6.12.2018.);
- GRADSKI URED ZA PROSTORNO UREĐENJE, IZGRADNJU GRADA, GRADITELJSTVO, KOMUNALNE POSLOVE I PROMET, Trg Stjepana Radića 1, Zagreb (klasa: 361-01/15-001/119, urbr.:251-13-50/005-18-28-MJ od 28.11.2018.);
- HRVATSKE VODE, Vodnogospodarski odjel za slivno područje Grada Zagreba, Ulica grada Vukovara 220, Zagreb (klasa: 350-01/18-01/0000631, urbr.:374-25-1-18-4 od 7.12.2018.);

- HRVATSKA ELEKTROPRIVREDA, DP Elektra Zagreb, Služba za tehničke poslove, Gundulićeva ulica 32, Zagreb (znak: 4/01-1.1-48938/18-8539-24335/18 VŠ od 11.12.2018.);
- GRADSKA PLINARA ZAGREB d.o.o., Odjel strateškog planiranja i razvoja, Radnička cesta 1, Zagreb (klasa: 350-07/17-02/799, znak:UPU Groblje Jakuševec, GPZ-05-18-2345, urbr.:05-02-18-002 od 10.12.2018.);
- VODOOPSKRBA I ODVODNJA d.o.o., Služba razvoja, Odjel razvoja vodoopskrbe, Ulica Frana Folnegovića 1, Zagreb (oznaka: VIO-06-04-18-5957, urbr.:00-18-001, Znak: MZ-127/2018 od 05.12.2018.);
- MUP, PU Zagrebačka, Sektor upravnih i inspekcijskih poslova, Inspektorat unutarnjih poslova, Inspekcija zaštite od požara; (broj: 511-19-25/1-12932/1-2018 od 08.01.2019.);

Po usuglašavanju svih elemenata koncepcije urbanističkog rješenja te pribavljanju i analizi zahtjeva, podataka i dokumentacije dobivene od javnopravnih tijela, stručni tim Zavoda za prostorno uređenja grada Zagreba je izradio i Gradskom uredu za strategijsko planiranje i razvoj Grada dostavio elaborat **Prijedloga Urbanističkog plana uređenja Groblje Jakuševec**.

III. ODREDBE ZA PROVEDBU

1. POJMOVNIK

U Planu se upotrebljavaju izrazi i pojmovi u skladu s posebnim propisima, a koji imaju slijedeće značenje vezano na tekstualni i grafički dio ovog Plana:

1. **Glavne grobne staze** su pješački i/ili kolno-pješački prilazi koji povezuju grobna polja s odmorištima i proširenjima.
2. **Groblje** je prostor na kojemu se vrši polaganje posmrtnih ostataka umrlih, a sastoji se od unutrašnjeg prostora (površine za ukop; oproštajni, prateći i pogonski dio) i vanjskog prostora (prometne površine, parkiralište i ostale usluge). Groblje naročito čine površine za ukop, površine i građevine za ispraćaj pokojnika, prostori za pogon, unutrašnje prometnice i zelenilo te prateće funkcije za posjetitelje groblja, prateće funkcije za zaposlene, servis i održavanje te vanjske prometne površine i usluge.

   Groblje se sastoji od:

   - grobnog mjesta (groba),
   - grobnih redova koje čine niz grobnih mjesta (grobova),
   - grobnih polja,
   - grobnih staza koje povezuju grupe grobova u grobnom polju ili red grobova,
   - glavnih grobnih staza koje povezuju grobna polja s odmorištima i proširenjima,
   - internih i eksternih prometnica za kolni promet s parkiralištem,
   - zelenila (grupirano i prateće),
   - oproštajno-ceremonijalnog sklopa s otvorenim i zatvorenim (mrtvačnica) oproštajnim prostorom,
   - službeno-pogonskog dijela za prijem i obradu pokojnika, koji se nalazi unutar građevine mrtvačnice,
   - servisnih funkcija za održavanje groblja unutar građevine mrtvačnice,
   - pratećih usluga prodaje (vijenaca, cvijeća, svijeća, nadgrobnih obilježja i sl.).
3. **Grobno mjesto (grob)** je građevina za ukop pokojnika, a osim podzemnog i nadzemnog dijela građevine uključuje i nadgrobni uređaj (spomenik, pokrovna ploča i drugi elementi i oprema uređenog grobnog mjesta). Grobno mjesto (grob) može biti izveden kao tip zemljanog grobna mjesta (jednostruki i u nizu), grobnica (jednostruka, dvostruka, trostruka i u nizu), grobno mjesto za urne, kosturnica.
4. **Grobno polje** predstavlja više grobnih redova s ne više od 200 grobova s pristupnim stazama i ne odnosi se na postojeće staro groblje uvog Plana.
5. **Grobni redovi** predstavljaju više grobnih mjesta u nizu ne dužem od 60 m.
6. **Grobne staze** su pješački prilazi koji povezuju grobna mjesta unutar jednog grobnog polja s odmorištima i proširenjima.
7. **Ukopno mjesto** unutar jednog grobnog mjesta ima više ukopnih mjesta, s obzirom na tip grobnog mjesta.

2. UVJETI ODREĐIVANJA I RAZGRANIČAVANJA POVRŠINA JAVNIH I DRUGIH NAMJENA

2.1. KORIŠTENJE I NAMJENE PROSTORA

Razgraničenje prostora prema korištenju i namjeni utvrđeno je u tekstualnom dijelu i prikazano na kartografskom prikazu 2. KORIŠTENJE I NAMJENA POVRŠINA u mjerilu 1:1000.

Planom su određene sljedeće namjene površina:
- površina postojećeg starog groblja – oznake GS;
- površina novog groblja - proširenje – oznake GN;
- javna i društvena namjena, vjerska – oznake D8;
- površine infrastrukturnog sutava namijenjene prometu – oznake IS;
- zelene površine groblja – oznake ZG.

2.1.1. Površine groblja (GS i GN)

Unutar granice Plana razgraničene su dvije površine groblja - površina postojećeg starog groblja, planske oznake GS i površina novog groblja - proširenja, planske oznake GN.

Planom je određen prostor postojećeg groblja oznake GS, s grobnim mjestima za klasičan (zemljani) ukop i grobnicama, pješačkim površinama (grobne staze, glavne grobne staze), postojećom mrtvačnicom i okolnim prostorom s trgom uz nju, te zelenim površinama unutar postojećeg grobnog polja.

Planom je određen prostor za uređenje novog groblja – proširenja, planske oznake GN, s grobnim poljima s grobnim mjestima za klasičan (zemljani) ukop, za grobnice i za polaganje urni, novim pješačkim i kolno-pješačkim površinama, uređenjem površina pratećih usluga prodaje i drugih pratećih sadržaja groblja, te uređenjem zelenih površina grobnih polja.

2.1.2. Javna i društvena namjena, vjerska (D8)

Za sakralnu građevinu - Crkvu sv. Marka Evanđelista, utvrđeno je svojstvo kulturnog dobra upisnog u Registar kulturnih dobara Republike Hrvatske koje se nalazi unutar zone obuhvata Plana, te su za njega propisane mjere zaštite.

Crkva sv. Marka Evanđelista sa svojim neposrednim okolnim prostorom planom je definirana kao zona javne i društvene namjene – vjerska – oznake D8.

2.1.3. Površine infrastrukturnog susava namijenjene prometu (IS)

Planom je razgraničena površina za gradnju prometnice u službi groblja i način njezinog priključenja na postojeću prometnu mrežu (Jakuševečku cestu) – planske oznake IS, prikazana na pripadajućem kartografskom prikazu. Unutar prometnih površina određen je raspored i širina prometnih traka, načelni položaj parkirališnih mjesta u službi groblja te položaj i širina nogostupa.

2.1.4. Zelene površine groblja (ZG)

Unutar zone obuhvata Plana razgraničene su zelene površine groblja, oznake – ZG.

3. UVJETI I NAČIN GRADNJE UNUTAR NAMJENE GROBLJA

Površine namjene postojećeg starog groblja, planske oznake GS i površina novog groblja - proširenja, planske oznake GN prikazane su na kartografskom prikazu 2. KORIŠTENJE I NAMJENA POVRŠINA u mjerilu 1:1000.

Uvjeti i način gradnje unutar namjene površine postojećeg starog groblja i površine novog groblja - proširenja, prikazani su na kartografskom prikazu 5. UVJETI I NAČIN GRADNJE, u mj. 1:1000.

Na pripadajućem kartografskom prikazu uvjeta i načina gradnje, površina postojećeg starog groblja - oznake **GS** podrazumijeva prostor postojećeg grobnog polja i pratećih sadržaja groblja definiran na sljedeći način:
- površina postojećeg grobnog polja za zemljane grobove i grobnice – **I**;
- mrtvačnica oznake - **MG**;
- glavni trg uz mrtvačnicu s planiranom nadstrešnicom - oznake – **GT**.

Na pripadajućem kartografskom prikazu uvjeta i načina gradnje, površina novog groblja – proširenja - oznake **GN** podrazumijeva prostor definiran na sljedeći način:
- grobno polje za polaganje urni i betonske grobnice, oznake - **II**;
- -mješovito grobno polje za zemljane grobove, betonske grobnice i kosturnicu, oznake - **III**;
- mješovita grobna polja za zemljane grobove i betonske grobnice, oznake – **IV i V**;
- prostor za prateće usluge prodaje oznake - **PP**;
- gospodarsko dvorište - **GD**;
- kolno-pješačke površine i pješačke površine glavnih grobnih staza i grobnih staza;

Unutar grafičkog dijela Plana – poseban dio Plana, prilog 1. PLAN KOMPLEKSA GROBLJA u mjerilu 1:500, detaljno je prikazan način gradnje – grobna polja, grobni redovi, polja s brojem i vrstom ukopnih mjesta, te razmještaj uređaja i grobne opreme, zelene površine groblja i ozelenjene površine unutar grobnih polja, te kolno-prometne i pješačke površine unutar granice Plana.

Unutar grafičkog dijela – poseban dio Plana na prilogu 3. RASTER I RAZMJEŠTAJ GROBNIH MJESTA u mjerilu 1:50 detaljno je prikazan razmještaj unutar svakog pojedinog grobnog polja.

3.1. UVJETI I NAČIN GRADNJE NA POVRŠINI POSTOJEĆEG STAROG GROBLJA– OZNAKE GS

Površina postojećeg starog groblja (oznake **GS**) prikazana na kartografskom prikazu 4. UVJETI ZA KORIŠTENJE, UREĐENJE I ZAŠTITU PROSTORA, u mjerilu 1:1000, na kojem je cjelokupno područje u zoni rekonstrukcije.

3.1.1. Površina postojećeg grobnog polja za zemljane grobove i grobnice oznake - I

Na pripadajućem kartografskom prikazu prikazana je veličina, položaj i površina postojećeg grobnog polja, oznake - **I**.

Površina postojećeg grobnog polja u potpunosti izgrađena, pa se unutar te površine ne planira gradnja novih grobnih mjesta.

Planom se dopušta zadržavanje i rekonstrukcija postojećih grobnih mjesta unutar postojećih gabarita, bez novog povećanja.

Moguća je rekonstrukcija postojećih grobnih staza, rekonstrukcija i upotpunjavanje urbane opreme, rekonstrukcija infrastrukture, te uređenje zelenila unutar postojećeg grobnog polja prema pravilima struke.

3.1.2. Mrtvačnica – oznake MG

Na pripadajućem kartografskom prikazu prikazana je veličina i položaj mrtvačnice, oznake - **MG**.

Mrtvačnica se zadržava, a moguća je njezina rekonstrukcija unutar postojećih gabarita i namjene u skladu s ambijentalnim vrijednostima okolnog prostora i groblja.

Moguća je postava foto naponskih panela na krov mrtvačnice.

3.1.3. Glavni trg uz mrtvačnicu s planiranom nadstrešnicom - oznake - GT

Na pripadajućem kartografskom prikazu prikazana je površina glavnog trga oznaka - **GT**.

Glavni trg je prostor namijenjen oproštajnoj ceremoniji na otvorenom, na kojem se ispred mrtvačnice planira izgradnja nadstrešnice. Prema kartografskom prikazu 4. UVJETI ZA KORIŠTENJE, UREĐENJE I ZAŠTITU PROSTORA u mjerilu 1:1000, cjelokupno područje glavnog trga nalazi se u zoni rekonstrukcije, a dio površine trga ispred mrtvačnice namijenjen za planiranu nadstrešnicu nalazi se u zoni nove gradnje.

Tlocrtna površina nadstrešnice jednaka je površini gradivog dijela prikazanog na pripadajućem kartografskom prikazu, odnosno maksimalne tlocrtne dimenzije 6 x 18 m.

Maksimalnu visinu vijenca nadstrešnice ujednačiti s visinom vijenca mrtvačnice.

Oblikovanje nadstrešnice i vrsta upotrebljenih materijala prilagoditi ambijentalnim vrijednostima prostora groblja.

Za nadstrešnicu se izvode potrebni priključci na komunalnu infrastrukturu u skladu s uvjetima propisanim posebnim propisima.

Moguća je postava foto naponskih panela na krov nadstrešnice.

Parternu površinu rekonstrukcije postojećeg trga i planiranog proširenja opločiti materijalom primjerenim za oproštajnu ceremonijalnu površinu.

Nosivost građevinske konstrukcije površine glavnog trga treba biti takva da podnese osovinski pritisak od 80 kN.

Prema kartografskom prikazu 4. UVJETI ZA KORIŠTENJE, UREĐENJE I ZAŠTITU PROSTORA u mjerilu 1:1000, te grafičkom dijelu Plana, poseban dio, prilog 2. HORTIKULTURNO UREĐENJE GROBLJA označeno je postojeće vrijedno visoko zelenilo na površini glavnog trga koje treba zadržati.

Površinu glavnog trga dopuniti i urediti potrebnom urbanom opremom (klupe, skulpture i spomen obilježja, koševi za otpatke, oznake na groblju i dr.).

3.2. UVJETI I NAČIN GRADNJE NA POVRŠINAMA NOVOG GROBLJA - PROŠIRENJA – OZNAKE GN

Površina novog groblja – proširenja (oznake GN) prikazana na kartografskom prikazu 4. UVJETI ZA KORIŠTENJE, UREĐENJE I ZAŠTITU PROSTORA, u mjerilu 1:1000, na kojem je cjelokupno područje u zoni nove gradnje.

Unutar obuhvata Plana na površinama novog groblja – proširenja predviđene su sljedeće vrste ukopa s planiranim brojem grobnih mjesta i ukopnih mjesta iskazanim sljedećom tablicom:

GROBNO POLJE	VRSTA I BROJ GROBNIH MJESTA (gm) I UKOPNIH MJESTA (um)								* SVEUKUPNO gm	* SVEUKUPNO um
		Z1	Z2	G2	G4	G6	U4	U6		
II	gm					8	30	35	73	
	um					48	120	210		378
III	gm		30	10	18	14			72	
	um		90	20	72	84				266
IV	gm	80	36		23	18			157	
	um	240	108		92	108				548
V	gm	85	36	4	26	20			171	
	um	255	108	8	104	120				595
									473	1787

* Broj grobnih mjesta i ukopnih mjesta je izračunat približno s mogućim odstupanjem

Dozvoljeno je objedinjavanje, odnosno dijeljenje prikazanih grobnih mjesta u grafičkom dijelu Plana na prilogu 3. RASTER I RAZMJEŠTAJ GROBNIH MJESTA ZA GROBNO POLJE na način da ukupni broj grobnih mjesta u jednom grobnom polju ne prelazi 200 u skladu s posebnim propisom.

Osim površina grobnih polja, Planom su utvrđene površine za uređenje glavnih grobnih staza, grobnih staza za pristup grobovima, zelenih površina grobnih polja s proširenjima za odmorišta s pripadajućom urbanom opremom, površine za postavu spremnika za otpad koji nastaje na groblju, te ostalih grobnih sadržaja.

3.2.1. Površine grobnih polja

Različiti tipovi grobnih mjesta unutar grobnih polja razvrstana su po grobnim redovima. U jednom grobnom redu grobna mjesta moraju biti istog tipa.

Između dva grobna reda s grobnim mjestima istog tipa planira se uređenje zelenog pojasa širine minimalno 0,60 m sadnjom grmlja ili živice, radi vizualnog odjeljivanja grobnih redova.

Grobni redovi s grobnim mjestima izvode se uz grobnu stazu minimalne širine 1,6 m uz koju se postavlja obostrano red grobova, prema pripadajućem kartografskom prikazu, te grafičkom dijelu Plana na prilogu 1. PLAN KOMPLEKSA GROBLJA u mj. 1:500.

Detaljni nacrti i uvjeti za gradnju i opremanje grobnog mjesta prikazani su u grafičkom dijelu Plana, u prilogu 4. NACRTI I UVJETI ZA GRADNJU I OPREMANJE GROBNOG MJESTA kako slijedi:

4.1. Detaljni tipski nacrt –zemljani grob s 3 ukopna mjesta – tip Z3 u mj. 1:50
4.2. Detaljni tipski nacrt –zemljani grob s 3 ukopna mjesta i nadgrobnim uređajem s prostorom za urne – tip Z3U u mj. 1:50
4.3. Detaljni tipski nacrt – betonska grobnica s 2 ukopna mjesta i nadgrobnim uređajem s prostorom za urne – tip G2 u mj. 1:50
4.4. Detaljni tipski nacrt – betonska grobnica s 4 ukopna mjesta i nadgrobnim uređajem s prostorom za urne – tip G4 u mj. 1:50
4.5. Detaljni tipski nacrt – betonska grobnica s 6 ukopnih mjesta i nadgrobnim uređajem s prostorom za urne – tip G6 u mj. 1:50

4.6. Detaljni tipski nacrt – kazete za urne – tip U4 i U6 u mj. 1:50
4.7. Detaljni tipski nacrt – kosturnica u mj. 1:50

Bruto veličina grobnog mjesta načelno je iskazana i moguće je odstupanje od pripadajućih detaljnih nacrta za gradnju i opremanje grobnih mjesta.

Za izvedbu grobnih mjesta i ostalih sadržaja groblja građenje se utvrđuje aktima za provedbu prostornog plana u skladu s posebnim uvjetima nadležnih javnopravnih tijela.

3.2.2. Zemljani grobovi

Planirana su dva tipa zemljanih grobova:
- TIP Z3 – jednostruki zemljani grob u nizu s 3 ukopna mjesta odnosno mogućnošću ukopa najviše tri lijesa (1+1+1) po vertikali bez prostora za urne;
- TIP Z3U – jednostruki zemljani grob u nizu s više od 3 ukopna mjesta odnosno mogućnošću ukopa najviše tri lijesa (1+1+1) po vertikali i s prostorom za urne;

Bruto veličina jednostrukog zemljanog grobnog mjesta oznaka TIP Z3 iznosi 140 x 265 cm.

Bruto veličina jednostrukog zemljanog grobnog mjesta oznaka TIP Z3U iznosi 140 x 285 cm.

Moguća je izvedba pojedinačnog zemljanog groba i izvedbe zemljanih grobova u nizu.

Kod izvedbe zemljanih grobova u nizu, kao i pojedinačnih grobova, razmak između dva susjedna grobna mjesta iznosi najmanje 40 cm.

Ako se prilikom uređenja grobnog mjesta i kopanja ustanovi podzemna voda, tada se dno grobnog mjesta mora nalaziti na najmanje 50 cm iznad najviše zabilježene razine kote podzemne vode.

Kod zemljanih grobova treba osigurati najmanje 80 cm zemlje iznad lijesa.

3.2.3. Grobna mjesta u grobnicama

Planirana su tri tipa grobnica:
- TIP G2 – jednostruka s mogućnošću ukopa najviše dvaju ljesova (1+1) po vertikali i s prostorom za urne;
- TIP G4 – dvostruka s mogućnošću ukopa najviše četiriju ljesova (1+1) po vertikali i s prostorom za urne;
- TIP G6 – trostruka s mogućnošću ukopa najviše šest ljesova (1+1) po vertikali i s prostorom za urne.

Moguća je izvedba pojedinačne grobnice i izvedbe grobnica u nizu. Grobnice moraju biti izgrađene od vodonepropusnog betona.

Razmak između dva susjedna grobna mjesta u grobnicama iznosi najmanje 40 cm.

3.2.3.1. TIP G2

Bruto veličina jednostruke grobnice iznosi minimalno 130 x 280 cm.

3.2.3.2. TIP G4

Bruto veličina dvostruke grobnice iznosi 190 x 280 cm.

3.2.3.3. TIP G6

Bruto veličina trostruke grobnice iznosi 260 x 280 cm.

3.2.4. Grobna mjesta u kazetama za urne

Planirana su dva tipa kazeta za urne:
- TIP U4 – moguć ukop najviše 4 urne;
- TIP U6 – moguć ukop najviše 6 urni;

Načelna bruto dimenzija kazete za ukop 4 urne iznosi 65 x 65 cm, a kazete za ukop 6 urni iznosi 85 x 65 cm, visine iznad uređenog terena do 20 cm.

Načelna dimenzija grobnog mjesta za kazetu s 4 urne iznosi 90 x 120 cm, kao i s 6 urni iznosi 90 x 120 cm.

3.2.5. Kosturnica

Kosturnica ili osarij je grobno mjesto za konačni smještaj kostiju nakon isteka roka mirovanja, kada se na polju provodi prekapanje i priprema polja za ponovne sahrane.

Načelna bruto dimenzija kosturnice iznosi 280 x 300 cm, a maksimalne visine iznad terena je 30 cm i to samo njezin manji dio, koji može biti maksimalne dimenzije 120 x 120 cm.

Konstrukcija kosturnice mora biti armiranobetonska, izvedena u vodonepropusnom betonu.

3.2.6. Uređenje grobnih mjesta

Kod zemljanih grobova i grobnica dopuštena je postava svih tipova nadgrobnih ploča, uz poštivanje tradicionalnih načina ukapanja.

Najveća visina spomenika na pojedinačnom grobnom mjestu je 1,2 m.

Kod zemljanih grobova najviše 1/3 površine grobnog mjesta može ostati nepokriven nadgrobnom pločom (hortikulturno oblikovano).

Nadgrobne ploče kazete za urne moraju biti vodoravne. Na njima nije dopuštena postava nikakvih skulptura, osim vaze za cvijeće i/ili svijeće. One se mogu postavljati pored same kazete, ali visina ne smije biti veća od 50 cm.

Nije dopušteno postavljanje opločenja izvan bruto gabarita grobnog mjesta na trasi grobne staze.

3.2.7. Prateće usluge prodaje - oznake PP

Na pripadajućem kartografskom prikazu prikazane su gradive površine predviđene za prateće usluge prodaje oznake - **PP**.

Građevine pratećih usluga prodaje (prodaja cvijeća, svijeća, opreme i sl.) mogu se postavljati isključivo kao samostalne građevine.

Dopuštena maksimalna bruto površina građevina pratećih usluga može iznositi do 15 m², u skladu s odlukom nadležnog tijela i u skladu s posebnim propisima.

Građevine pratećih usluga prodaje oblikovati jednoobrazno prema suvremenim načelima uz upotrebu kvalitetnih materijala i suvremenih tehnologija građenja, u skladu s posebnim propisima.

Oblikovanje građevina pratećih usluga prodaje treba prilagoditi ambijentalnim i prirodnim vrijednostima prostora groblja.

Za građevine pratećih usluga prodaje izvode se potrebni priključci na komunalnu infrastrukturu u skladu sa sanitarno-tehničkim i higijenskim uvjetima propisanim posebnim propisima.

Najveći dopušteni broj etaža je jedna nadzemna etaža (Pr).

Umjesto građenja građevina pratećih usluga prodaje, mogu se postaviti tipski kiosci u skladu s posebnim propisom.

3.2.8. Gospodarsko dvorište - oznake GD

Na pripadajućem kartografskom prikazu određen je prostor deponije groblja unutar ograđenog gospodarskog dvorišta planske oznake - **GD** (prostor za odlaganje viška iskopa zemlje, pijeska, prostor odlagališta humusnog otpada – cvijeće, zelenilo i sl., te plastičnog otpada - svijeće).

Gospodarsko dvorište je otvoreni ograđeni prostor koji ima mogućnost kolnog pristupa preko kolno-pješačke površine unutar ograde groblja.

Gospodarsko dvorište treba ograditi kombiniranom žičanom ogradom maksimalne visine do 2,0 m i guste živice radi sprječavanja vizualnog pogleda u unutrašnjost i prilaza vanjskim korisnicima.

Unutar gospodarskog dvorišta smješta se površina za deponij zemlje, te prostor za postavu spremnika za komunalni otpad.

Na kartografskom prikazu 3. PROMETNA; ULIČNA I KOMUNALNA INFRASTRUKTURNA MREŽA, 3.1. INFRASTRUKTURNA MREŽA u zoni jugozapadno uz granicu Plana u širini od 5 m nalazi se zona podzemne infrastrukture iznad koje nije dopuštene građenje koje prelazi dubinu više od 50 cm.

3.2.9. Kolno-pješačke površine i pješačke površine

Pripadajućim kartografskim prikazom, kao i kartografskim prikazom 3. PROMETNA, ULIČNA I KOMUNALNA INFRASTRUKTURNA MREŽA, 3.1. PROMETNA MREŽA definirane su i prikazane kako slijedi:
- kolno-pješačke površine;
- pješačke površine.

Položaj kolno-pješačkih i pješačkih površina je definiran u Planu pripadajućem kartografskim prikazom, a na njihovim trasama moguće su minimalne izmjene.

3.2.9.1. Kolno-pješačke površine

Planom je predviđeno uređenje novog gospodarskog kolno - pješačkog ulaza s planiranog internog parkirališta.

Kolno-pješačke površine osim posjetiteljima groblja služe internoj komunikaciji groblja komunalnim vozilima.

Kolno – pješački pristupi groblju moraju se izvesti u skladu s posebnim propisima.

Kolno-pješačke staze su glavne grobne staze minimalne širine 3,0 m, odnosno 3,5 m kada se koriste za vatrogasni pristup i pristup službenim vozilima groblja.

Nosivost građevinske konstrukcije glavnih grobnih staza širine 3,5 m (grobna staza uz južnu ogradu groblja sa kolnim ulazom sa parkirališta i središnja glavna grobna staza od Jakuševečke ceste do glavne grobne staze uz južnu ogradu), čije su površine predviđene da posluže kao vatrogasni pristup i pristup komunalnim vozilima, treba biti takva da podnese osovinski pritisak od 100 kN.

3.2.9.2. Pješačke površine

Planom je predviđeno uređenje dvaju novih pješačkih ulaza, jedan rekonstruiran iz Jakuševečke ulice, a drugi sa parkirališta. Pješačke površine glavnih grobnih staza i grobnih staza služe isključivo za promet pješaka povezujući pojedina grobna polja i kretanje pješaka unutar pojedinog grobnog polja dijeleći ih na grobne redove.

Sve staze na groblju (glavne grobne staze i grobne staze) moraju biti izvedene bez prostornih barijera za kretanje osoba s invaliditetom i smanjene pokretljivosti u skladu s posebnim propisima, te omogućiti prolaz kolica za prijevoz ljesova i radnih vozila na groblju.

Najveći uzdužni nagib staza na groblju može iznositi 8%, a najveći poprečni nagib 1%.

Planom je predviđeno da se kontinuitet kretanja pješačkim površinama postojećeg starog i novog dijela groblja ostvaruje preko glavnog trga ispred mrtvačnice i grobne staze između postojećeg starog i novog groblja - proširenja.

Planirane grobne staze za pristup do pojedinih grobnih redova i kazeta za urne su minimalne širine 1,6 m.

Planirana grobna staza između starog i novog dijela groblja je širine 2,0 m.

Nosivost građevinske konstrukcije ostalih glavnih grobnih staza treba biti takva da podnese osovinski pritisak od 80 kN.

3.3. OSTALI GROBNI SADRŽAJI

Mjesto postave i razmještaj ostalih grobnih sadržaja urbane opreme definiran je pripadajućim kartografskim prikazom načelno, kao i u grafičkom dijelu Plana, prilog 1. PLAN KOMPLEKSA GROBLJA u mjerilu 1:500.

Oglasna ploča smješta se uz glavni pješački ulaz s prometnice groblja (služi za obavještavanje i upozorenje posjetiteljima o grobnom redu, o vremenu otvaranja i zatvaranja groblja, radnom vremenu uprave groblja i sl.).

Plan groblja nalazi se uz glavni pješački ulaz s prometnice groblja (pruža uvid u raspored grobnih namjena, glavnih grobnih staza i grobnih staza, oznake i raspored grobnih polja, grobnih redova i grobnih mjesta (grobova), opću organizaciju i dimenziju groblja).

Oznake na groblju trebaju biti postavljene na način da omoguće lakšu orijentaciju, a upravi groblja pregled u evidenciji, upravljanju i kontroli nad grobnim površinama. U tu svrhu se označavaju pojedina grobna polja, grobni redovi i grobna mjesta, ulazi i izlazi. Predvidjeti izradu oznaka od trajnog materijala, kamena ili betona.

Fontane (voda-česma) za uzimanje vode za cvjetne aranžmane i zalijevanje grobnih nasada trebaju biti postavljene u radijusu dosega do najviše 100 m međusobne udaljenosti. Njihovo oblikovanje bit će predloženo odgovarajućom projektnom dokumentacijom.

Položaj simbola groblja definiran je pripadajućim kartogramom. Ovaj element uređenja može biti izveden kao križ visine do 5 m.

Košare za otpatke trebaju biti postavljene u radijusu do najviše 50 m međusobne udaljenosti.

Spremnici za otpad će se postaviti trebaju biti postavljeni u radijusu do najviše 100 m međusobne udaljenosti. Spremnici moraju biti ograđeni, skriveni od ostalih površina i lako dostupni.

Ograda groblja na glavnom ulazu ispred prostora sa kioscima/građevinama za prodaju (vijenaca, cvijeća, svijeća, nadgrobnih obilježja i sl.) prema glavnom trgu je puna ograda od opeke visine maksimalno 2,5 m. Sva ostala ograda, prema parkiralištu, Jakuševečkoj cesti i južnoj planiranoj prometnici je puna ograda od opeke s kombinacijom metala, najveće ukupne visine do 2,50 m. Ogradu prema Crkvi Sv. Marka Evanđelista treba izvesti transparentno uz postojeću „zelenu“ ogradu koja se zadržava. Ogradu groblja potrebno je izvesti odjednom.

Ne planira se ograđivanje parkirališta groblja.

4. UVJETI I NAČIN GRADNJE NA POVRŠINI JAVNE I DRUŠTVENE NAMJENE, VJERSKA – OZNAKE D8.

Planom je definirana površina javne i društvene namjene – vjerska – planske oznake – D8 prikazana na kartografskom prikazu Plana 2. KORIŠTENJE I NAMJENA POVRŠINA u mj. 1:1000.

U zoni javne i društvene namjene unutar obuhvata Plana može se rekonstruirati sakralna građevina - Crkva sv. Marka Evanđelista, za koju je rješenjem Ministarstva kulture utvrđeno svojstvo kulturnog dobra i upisano u Registar kulturnih dobara RH. Zahvati na građevini mogući su isključivo u skladu s propozicijama nadležnog tijela zaštite. Propisane mjere zaštite kulturnog dobra definirane su u točci 8.2. ovih odredbi za provedbu.

5. UVJETI UREĐENJA, ODNOSNO GRADNJE, REKONSTRUKCIJE I OPREMANJA PROMETNE, KOMUNALNE, ENERGETSKE I TELEKOMUNIKACIJSKE INFRASTRUKTURNE MREŽE S PRIPADAJUĆIM GRAĐEVINAMA I POVRŠINAMA

Način i režim uređenja i opremanja prometnom, komunalnom, energetskom i telekomunikacijskom infrastrukturom prikazani su na kartografskom prikazu 3. PROMETNA, ULIČNA I KOMUNALNA INFRASTRUKTURNA MREŽA, 3.1. PROMETNA MREŽA i 3.2. INFRASTRUKTURNA MREŽA.

Planom su osigurane površine i trase infrastrukturnih građevina za:
1. prometne površine;
2. sustav elektroničke komunikacijske infrastrukture.
3. vodno gospodarski sustav;
4. energetski sustav;

Svi infrastrukturni zahvati u obuhvatu Plana moraju se obavljati tako da se spriječi narušavanje kakvoće tla bilo kakvim onečišćenjima.

Detaljno određivanje trasa infrastrukture utvrđuje se lokacijskom dozvolom, odnosno detaljnom tehničkom dokumentacijom.

5.1. UVJETI UREĐENJA, ODNOSNO GRADNJE PROMETNIH POVRŠINA

Uvjeti uređenja, odnosno gradnje prometnih površina u obuhvatu Plana prikazan je na kartografskom prikazu 3. PROMETNA, ULIČNA I KOMUNALNA INFRASTRUKTURNA MREŽA, 3.1. PROMETNA MREŽA.

U ovom Planu površina infrastrukturnog sutava namijenjenih prometu podrazumijeva parkiralište groblja.

Planom je definiran priključak groblja preko planiranog parkirališta – planske oznake - IS, na osnovnu uličnu mrežu, Jakuševečku cestu, kategoriziranu kao gradska ulica, a prema pripadajućem kartografskom prikazu.

Planom je definirana širina poprečnog profila parkirališta koje se sastoji od kolnika s dvjema prometnim trakama, površinom za parkiranje i jednostranim nogostupom. Širina prometne trake će se definirati posebnim projektima, ali ne može biti manja od 3,0 m. Širina jednostranog nogostupa ne smije biti manja od 2,0 m. Površina za parkiranje je minimalne duljine 5,0 m. Ovako planirano parkiralište približne je širine 13 m. Planom su dopuštena minimalna odstupanja u navedenim dimenzijama pri detaljnoj razradi projektne dokumentacije u aktima za provedbu prostornog plana u skladu s posebnim uvjetima nadležnog javnopravnog tijela.

Planirano parkiralište je isključivo za potrebe groblja, a nalazi se izvan ograde prostora groblja, a unutar površine obuhvata Plana uz njegovu jugoistočnu među.

Prema kriteriju 1 PM na 500 m² uređene površine groblja minimalni potrebni kapacitet prometa u mirovanju je 22 PM. Planom je predviđena izgradnja parkirališta za osobne automobile kapaciteta približno 30 PM. Povećani kapacitet parkirališta od približno 8 PM od minimalnog potrebnog broja planiran je za potrebe službenih osoba i povećanih potreba posjetitelja tijekom godine i vršnog opterećenja i nije obvezatan. Planom je potrebno ostvariti minimalan broj parkirališnih mjesta. Položaj i raspored parkirališnih mjesta prikazanih u pripadajućem kartografskom prikazu su načelni, osim parkirališta za osobe sa smanjenom pokretljivošću koje moraju biti pozicionirane uz glavni pješački ulaz.

Za potrebe osoba s invaliditetom i smanjenom pokretljivošću osigurana su minimalno 2 PM.

Minimalna dimenzija parkirališnog mjesta za osobne automobile iznosi 2,50 x 5,00 m.

Minimalna dimenzija parkirališnog mjesta za osobe s invaliditetom i smanjenom pokretljivošću iznosi 3,70 x 5,00 m.

Nagib pristupa parkiralištu s prometnice ne smije prijeći 12% radi osiguranja pristupa vatrogasnih vozila.

Planom je omogućen spoj parkirališta groblja i na buduću glavnu gradsku ulicu.

Priključak i prilaz internog parkirališta na Jakuševečku cestu mora biti usklađen s posebnim propisima, zakonima i normativima povezanim s predmetnim područjem planiranja i projektiranja.

Parkirališna mjesta za osobe s invaliditetom i smanjene pokretljivosti moraju biti vidljivo označena horizontalnom i vertikalnom signalizacijom, a smještaju se na mjesta najbliža pješačkoj površini ili ulazu u groblje.

Završna obrada parkirališnih površina planirana je travnatim pločama za srednje teško prometno opterećenje (omogućen rast trave i osigurano dobivanje poteza zelenila zajedno sa planiranim drvoredom).

5.2. UVJETI UREĐENJA, ODNOSNO GRADNJE I OPREMANJA ELEKTRONIČKE KOMUNIKACIJSKE INFRASTRUKTURE

Način priključenja mrtvačnice na elektroničku komunikacijsku infrastrukturu prikazan je na kartografskom prikazu 3. PROMETNA, ULIČNA I KOMUNALNA INFRASTRUKTURNA MREŽA, 3.2. INFRASTRUKTURNA MREŽA.

Trase vodova elektroničke komunikacijske infrastrukture ucrtane u Plan su načelne. Detaljno određivanje trasa definirat će se aktima za provedbu prostornog plana u skladu s posebnim uvjetima nadležnog javnopravnog tijela.

Mjesto konekcije na postojeću elektroničku komunikacijsku mrežu potrebno je riješiti u skladu s uvjetima nadležne službe.

Za pristup elektroničkoj komunikacijskoj mreži mrtvačnice potrebno je osigurati kabelskom kanalizacijom.

Koridor za izgradnju kabelske kanalizacije treba predvidjeti u koridoru glavne grobne staze.

Dopušta se postava vanjskog kabineta - ormarića za smještaj elektroničke komunikacijske opreme u slučaju potrebe uvođenja novih tehnologija ili pristupa novih operatora, odnosno rekonfiguraciji mreže.

Planom se omogućava ugradnja odgovarajućih montažnih kabelskih zdenaca.

Dubina rova za polaganje cijevi između zdenaca treba biti tolika da je minimalna udaljenost od površine terena do tjemena cijevi u gornjem redu min. 0,8 m. Na prijelazu prometnica taj razmak mora biti min. 1,0 m.

U obuhvatu Plana se ne planira postava baznih stanica ili antenskih prihvata.

5.3. UVJETI UREĐENJA, ODNOSNO GRADNJE, REKONSTRUKCIJE I OPREMANJA KOMUNALNE INFRASTRUKTURNE MREŽE

Način priključenja prostora na komunalnu infrastrukturu prikazan je na kartografskom prikazu 3. PROMETNA, ULIČNA I KOMUNALNA INFRASTRUKTURNA MREŽA, 3.2. INFRASTRUKTURNA MREŽA.

Komunalnu infrastrukturu treba graditi unutar površina postojećih i planiranih prometnica i parkirališta, te u sklopu kolnika i pješačkih površina, poštujući minimalne dopuštene udaljenosti između pojedinih vodova infrastrukturne mreže.

Trase vodova komunalne infrastrukture ucrtane u Plan su načelne. Detaljno određivanje trasa definirat će se aktima za provedbu prostornog plana u skladu s posebnim uvjetima nadležnog javnopravnog tijela.

5.3.1. Uvjeti uređenja odnosno gradnje, rekonstrukcije i opremanja sustava vodoopskrbe

Planira se izgradnja vodoopskrbne mreže koja se veže na postojeću mrežu u koridoru Jakuševečke ulice (SL DN 150), kao što je prikazano na pripadajućem kartografskom prikazu.

Dimenzije priključnih vodova vodoopskrbne mreže unutar obuhvata Plana potrebno je odrediti hidrauličkim proračunom. Vodoopskrbnu mrežu treba formirati prstenasto (ukoliko je to moguće) radi izjednačenja tlaka u mreži i opskrbe vodom iz dva smjera.

Vodovodne cijevi potrebno je polagati u rov čija se širina utvrđuje prema profilu cjevovoda, na propisnu dubinu kao zaštita od smrzavanja i mehaničkog oštećenje cijevi.

Hidrante je potrebno spojiti na vod lokalne mreže, uz obaveznu izvedbu zasuna, sukladno posebnim propisima.

Vodoopskrbne cjevovode treba polagati u pješačke površine (glavne grobne staze) i ispod kolnika internog parkirališta.

Na groblju će se postaviti 3 nove slavine za vodu (česme). Smještaj je prema pripadajućem kartografskom prikazu.

Slavine za vodu (česme) na vodoopskrbnu mrežu priključiti cjevovodima prema hidrauličkom proračunu.

Na glavnim račvanjima cjevovoda treba predvidjeti betonska okna s ventilima za mogućnost isključivanja pojedine grane iz uporabe.

Tjeme vodovodne cijevi polaže se na min. 1,2 m dubine ispod nivelete prometnice, a posebnu pažnju potrebno je obratiti u čvorovima i križanjima s ostalom komunalnom, energetskom i telekomunikacijskom infrastrukturom.

Zgrada mrtvačnice je postojeća, kao i rješenje njezine vodoopskrbe i spoja na vodoopskrbnu mrežu. Planom je omogućeno spajanje na planirani sustav vodoopskrbe. Rekonstrukcija će se definirat aktima za provedbu prostornog plana u skladu s posebnim uvjetima nadležnog javnopravnog tijela i posebnim propisima.

5.3.2. Uvjeti uređenja, odnosno gradnje i opremanja sustava odvodnje

Planira se izgradnja sustava odvodnje prema pripadajućem kartografskom prikazu.

Planom proširenja postojećeg groblja Jakuševec planirano je rješenje sustava odvodnje spajanjem na postojeći kanal Ø50 cm u Jakuševečkoj cesti i to oborinskih voda (površinskih i viška voda iz javnih česmi), sustava odvodnje procijedih voda i kondenzata betonskih grobnica, te sustava odvodnje sanitarnih voda oproštajne građevine kao mješovitog sustava (mješovite javne kanalizacije). Kako se produžetak javnog postojećeg kanala Ø50 cm u Jakuševečkoj cesti ne planira, jer to ne omogućuje njegova dubina polaganja, priključenje sustava odvodnje planiranog novog groblja - proširenja Jakuševec na postojeći javni kanal Ø50 cm u Jakuševečkoj cesti planira se putem interne crpne stanice, a prema posebnim uvjetima i u skladu s posebnim propisima.

Lokacija crpne stanice je načelna, kao i planirane trase odvodnje sa shemom tokova odvodnje. Detaljno određivanje trasa i dimenzija cjevovoda, položaja i dimenzije crpne stanice i smjerova tokova odvodnje utvrđuje se lokacijskom dozvolom, odnosno detaljnom tehničkom dokumentacijom (odrediti hidrauličkim proračunom). Pri detaljnom određivanju sustava odvodnje voditi računa da u fazi izgradnji glavne gradske ulice prema Generalnom urbanističkom planu grada Zagreba sve treba spajati na odvodni kanal glavne gradske ulice.

Planom proširenja postojećeg groblja Jakuševec predviđa se odvodnja čistih oborinskih voda s pješačkih površina groblja (grobnih staza i javnih česmi) i prometnih površina internog parkirališta.

Sustav odvodnje oborinskih voda (površinskih) kao i viška voda iz javnih česmi predviđa se realizirati izgradnjom mreže oborinskih kanala s pripadnim posebnim građevinama (ispusti, kišni preljev, slivnik). Oborinski kanali položeni su u prometnici, kao i po pješačkim stazama. Prihvat oborinskih voda sa staza duž kojih su položeni oborinski kanali treba obavljati slivnicima.

Na glavni sakupljač otpadnih voda nisu dozvoljena priključenja novih kanala, jer je on u funkciji dovoda otpadnih voda Novog Zagreba na Centralni uređaj za pročišćavanje.

Dimenzije priključnih vodova mreže odvodnje unutar obuhvata Plana potrebno je odrediti hidrauličkim proračunom.

Gradnja upojnih zdenaca za prihvat oborinskih voda nije dozvoljena.

Cjelokupni sustav interne odvodnje oborinskih voda mora zadovoljiti uvjete vodonepropusnosti.

Zgrada mrtvačnice je postojeća, kao i rješenje njezine odvodnje i spoja na kanalizacijsku mrežu. Planom je omogućeno spajanje na planirani sustav odvodnje. Rekonstrukcija će se definirat aktima za provedbu prostornog plana u skladu s posebnim uvjetima nadležnog javnopravnog tijela i posebnim propisima.

5.3.3. Uvjeti uređenja, odnosno gradnje, rekonstrukcije i opremanja sustava elektroopskrbe

Planom se utvrđuje izgradnja elektroenergetske infrastrukture, i to niskonaponske električne kabelske mreže, priključenjem na postojeću niskonaponsku mrežu u koridoru Jakuševečke ceste, prema pripadajućem kartografskom prikazu.

Planom se predviđa nadzemni elektroopskrbni sustav mrtvačnice na stupovima zamijeniti kabelskim razvodom. Rekonstrukcija se utvrđuje aktom za provedbu prostornog plana sukladno posebnim uvjetima nadležnog javnopravnog tijela. Za premještanje i uklanjanje postojećih elektroenergetskih vodova i objekata (stupova) treba zatražiti elektroenergetsko rješenje. Polaganje novih kao i prelaganje i eventualnu zaštitu ili izmicanje postojećih elektroenergetskih vodova treba projektirati i izvesti prema „Tehničkim uvjetima za izbor i polaganje elektroenergetskih kabela nazivnog napona 1 kV do 35 kV".

Planom se omogućava rješenje grijanja objekta mrtvačnice električnom energijom. Tehničke uvjete za opskrbu električnom energijom definirati elektroenergetskom suglasnošću, a na temelju elektroenergetskih potreba.

Na trasi elektroenergetskih kabelskih vodova nije dopuštena sadnja visokog raslinja.

Pri projektiranju treba obratiti pozornost na minimalne dopuštene razmake između elektroenergetskih kabela i ostalih komunalnih, energetskih i telekomunikacijskih instalacija.

Javna rasvjeta će se prema pripadajućem kartografskom prikazu izvesti uz kolnik internog parkirališta, uz ulaz u groblje, uz glavne grobne staze, te na površini glavnog trga (oznake GT).

Trase kabela su u pravilu ispod pješačkih površina. Dubina ukapanja je 0,8 m, a pri prijelazu ispod prometnica je 1 - 1,2 m u zaštitnim cijevima.

Javnu rasvjetu dizajnirati u skladu s uređenjem zelenih površina groblja.

5.3.4. Uvjeti korištenja obnovljivih izvora energije

Planom je dopušteno korištenje obnovljivih izvora energije ugradnjom foto naponskih panela, čija se proizvedena energija može koristiti za zagrijavanje, odnosno hlađenje mrtvačnice, pripremu tople vode ili proizvodnju električne energije. Foto naponski paneli se mogu postaviti na krov mrtvačnice i na planiranu nadstrešnicu glavnog trga (oznake GT).

5.3.5. Uvjeti postave opreme za uređenje i održavanje groblja

Površine za uređenje odmorišta, te lokacije za postavu koševa za otpatke i spremnika za otpad koji nastaje na groblju prikazane su na pripadajućem kartografskom prikazu.

Na mjestima određenim Planom mogu se postavljati spremnici za biološki razgradivi otpad i ostali komunalni otpad.

Planom je određen prostor deponije groblja unutar gospodarskog dvorišta oznake - GD.

Završna obrada manipulativnih površina deponije (kontejneri) je travnatim pločama za srednje teško prometno opterećenje (omogućen rast trave).

6. UVJETI I NAČIN UREĐENJA ZELENIH POVRŠINA

Planom su definirane zelene površine groblja oznake - ZG prikazane u grafičkom dijelu Plana na kartografskom prikazu Plana 2. KORIŠTENJE I NAMJENA POVRŠINA u mj. 1:1000, kartografskom prikazu Plana 5. UVJETI I NAČIN GRADNJE u mjerilu 1:1000 te posebnom dijelu Plana, prilog 2. HORTIKULTURNO UREĐENJE GROBLJA u mj. 1:500.

Planom su definirane:

- zelene površine groblja – oznake ZG;
- ostale zelene površine grobnih polja

6.1. ZELENE POVRŠINE GROBLJA – OZNAKE ZG

Gradnja građevina unutar Planom definirane namjene zelenih površina groblja nije moguća.

Na zelenim zaštitnim površinama treba zadržati postojeće visoke stablašice valorizirane za zaštitu definirane kartografskim prikazom 4. UVJETI ZA KORIŠTENJE, UREĐENJE I ZAŠTITA PROSTORA u mjerilu 1:1000, te u grafičkom dijelu Plana, poseban dio Plana, prilog 2. HORTIKULTURNO UREĐENJE GROBLJA.

Na zelenim površinama groblja mogu se postavljati elementi urbane opreme kao što su klupe, skulpture i spomen-obilježja i sl., a moguće je parterno uređenje površina stazama i opločenim površinama dubine ne veće od 50 cm.

U zoni jugozapadno uz granicu Plana u širini od 5 m u zoni podzemne infrastrukture nije dopuštena sadnja visokog zelenila. Na ostalim površinama po potrebi moguće je vođenje infrastrukturnih vodova. Infrastrukturne vodove treba ukopati, a mikro trase odabrati tako da se prilikom izvođenja ne ugroze vrijedne stablašice. Iznad podzemne infrastrukture i u njenoj blizini treba saditi vrste čiji korijen ne prelazi dubinu od 50 cm.

Uz jugoistočnu granicu unutar obuhvata Plana predviđena je sadnja lovor višnje (lat. Prunus laurocerasus) u formi žive ograde, definirano grafičkim dijelom Plana.

Na ostalim zelenim površinama groblja planira se sadnja autohtonim biljnim vrstama, s tim da je potrebno zadržati i održavati postojeće zdravo zelenilo, a pri supstituciji ili sadnji novog raslinja prednost treba dati autohtonim vrstama.

Na zelenoj površini koja ima svrhu zaštitnog zelenila prema prostoru crkve Sv. Marka Evanđelista, planira se sadnja grmolikih vrsta, kao što je Vanhoutteova suručica (lat.Spiraea x vanhouttei).

6.2. OSTALE ZELENE

Visoko zelenilo - veći dio bjelogoričnih stablašica predviđen je na rubnim dijelovima groblja i čine drvored na jugozapadnom dijelu groblja i na parkiralištu. Na tom prostoru predviđa se sadnja mliječnog javora (lat. Acer platanoides).

U dijelu grobnog polja III, uz put koji odvaja stari dio groblja predviđena je sadnja manjeg drvoreda crvenolisnog javora (lat. Acer platanoides "Crimson king"), te stabla malo lisne lipe (lat.Tilia cordata) kao solitera.

Potez zelenila između grobnih polja - uz glavne grobne staze, između grobnih polja IV i V, te unutar grobnog polja II, sadi se Lawsonov stupasti pačempres (lat. Chamaecyparis lawsoniana "Columnaris").

Potezi zelenila unutar grobnih polja - između grobnih redova moguće je formirati živu ogradu, te u tu svrhu zasaditi šimšir (lat. Buxus sempervirens). Na zelenim otocima unutar redova mogu se formirati grmovi lovorvišnje (lat. Prunus laurocerasus).

7. Parcelacija – oblik i veličina građevnih čestica

Unutar obuhvata Plana definirane su građevne čestice i prikazane na kartografskom prikazu 6. PARCELACIJA u mj. 1:1000. Oblik i veličina određeni su u skladu sa značenjem i mjerilom Plana, te će se u postupku izdavanja odgovarajućeg akta kojim se odobrava gradnja precizno odrediti površina građevne čestice, prema geodetskoj izmjeri. Obuhvat Plana prema tomu predlaže tri građevne čestice:

- građevna čestica broj 1. koja obuhvaća sakralnu građevinu - Crkvu sv. Marka Evanđelista i njezin neposredni okolni prostor;
- građevna čestica broj 2. koja obuhvaća prostor postojećeg groblja i planirane površine proširenja namjene groblja i pripadajućih zelenih površina groblja;
- građevna čestica broj 3.koja obuhvaća planirano interno parkiralište i zelenu površinu groblja uz nju.

Prostorni pokazatelji veličine definiranih građevnih čestica:

OZNAKA GRAĐEVNE ČESTICE	* POVRŠINA (m^2)	* UDIO (%)
Građevna čestica broj 1.	956	5,63
Građevna čestica broj 2.	13.937	82,06
Građevna čestica broj 3.	2.090	12,31
Cjelokupna površina obuhvata Plana	**16.983**	**100,00**

* Površine su izračunate približno s mogućim odstupanjem

Oblik i veličina određeni su u skladu sa značenjem i mjerilom Plana, te će se u postupku izdavanja odgovarajućeg akta kojim se odobrava gradnja precizno odrediti površina građevne čestice, prema geodetskom projektu.

8. MJERE OČUVANJA I ZAŠTITE KRAJOBRAZNIH I PRIRODNIH VRIJEDNOSTI I NEPOKRETNIH KULTURNIH DOBARA

Područja primjene posebnih mjera uređenja i zaštite prirodnih i kulturno-povijesnih vrijednosti prikazana su na kartografskom prikazu: 4. UVJETI KORIŠTENJA, UREĐENJA I ZAŠTITE POVRŠINA u mjerilu 1:1000.

8.1. MJERE OČUVANJA I ZAŠTITE KRAJOBRAZNIH I PRIRODNIH VRIJEDNOSTI

U obuhvatu Plana nema zaštićenih područja, temeljem važećih zakonskih propisa kojima se uređuje sustav zaštite krajobraznih i prirodnih vrijednosti niti se nalazi unutar ekološke mreže.

Za područje obuhvata Plana utvrđeni su sljedeći uvjeti zaštite prirode:
- prilikom planiranja građevina koristiti boje i materijale prilagođene prirodnim obilježjima prostora groblja;
- prilikom ozelenjivanja područja koristiti autohtone biljne vrste, a eventualne postojeće elemente autohtone flore sačuvati u najvećoj mogućoj mjeri te integrirati u krajobrazno uređenje;
- osigurati pročišćavanje otpadnih voda.

8.2. MJERE ZAŠTITE KULTURNOG DOBRA – SAKRALNE GRAĐEVINE - CRKVE SV. MARKA EVANĐELISTA

Unutar obuhvata ovog Plana nalazi se sakralna građevina - Crkva sv. Marka Evanđelista, za koje je rješenjem Ministarstva kulture, utvrđeno svojstvo kulturnog dobra i upisano u Registar kulturnih dobara RH, broj Registra: Z-0709 (NN br. 63/03).

Sukladno posebnim propisima treba provesti sljedeće mjere zaštite:
- očuvanje i sanacija u svim dijelovima, arhitektonskim i tipološkim karakteristikama, zajedno s pripadajućom parcelom ili parcelama s kojima čini cjelinu, a sve u cilju očuvanja i kvalitetne spomeničke prezentacije;
- komponentu hortikulturnoga oblikovanja treba očuvati u cijelosti, a na njoj su dozvoljeni samo oni zahvati koji ne narušavaju i ne mijenjaju estetske i kulturno-povijesne vrijednosti;

S obzirom na planirano proširenje groblja i uvođenja dodatnih sadržaja groblja (građevine pratećih usluga prodaje (vijenaca, cvijeća, svijeća, nadgrobnih obilježja i sl.), parkiralište, deponij otpadnog materijala i drugo), određene su mjere zaštite okoliša kulturnog dobra – Crkve sv. Marka Evanđelista koje propisuju da:
- nisu dopuštene intervencije koje mogu ugroziti spomenički karakter kulturnog dobra;
- u neposrednom okruženju kulturnog dobra nije dopušteno unošenje volumena, oblika i građevinskih materijala koji nisu primjereni ambijentu i tradiciji građenja, uz obavezu ostvarivanja hortikulturnih površina i kvalitetnih vizura na kulturno dobro te njegove kvalitetne prezentacije.

9. POSTUPANJE S OTPADOM

Provođenje mjera za postupanje s komunalnim otpadom osigurava Grad Zagreb, a skuplja ga ovlaštena pravna osoba. Komunalni otpad skuplja se u spremnike postavljene na groblju, uz osiguran prilaz radi odvoza komunalnim vozilom ili ručnim kolicima. Svi sudionici u postupanju s otpadom dužni su pridržavati se odredbi posebnih propisa kojima se uređuje sustav gospodarenja otpadom.

Unutar grobnog polja treba postaviti košare za otpatke, tako da pokrivaju grobna mjesta u radijusu do 50 m, spremnike u radijusu do 100 m (spremnici će biti ograđeni i skriveni od ostalih površina te lako dostupni). Razmještaj spremnika dan je na kartografskom prikazu Plan kompleksa groblja u mj. 1:500, te na prikazu rastera i razmještaja grobnih mjesta za svako grobno polje u cjelini određen je listovima u mj. 1:200, posebnog dijela Plana.

Na groblju mora postojati osigurani prostor – odlagalište (Planom označeno oznakom GD – gospodarsko dvorište), zatvoreno ili ograđeno, i to posebno za biološki razgradivi otpad koji nastaje redovnim korištenjem groblja (cvijeće, zelenilo i sl.), a posebno za ostale vrste komunalnog otpada (plastika i sl.) ovisno o potrebi, za što je Planom predviđena površina na jugozapadnom dijelu obuhvata Plana, unutar prostorne cjeline planiranog novog groblja - proširenja u zelenim površinama groblja oznake namjene - ZG.

10. MJERE SPREČAVANJA NEPOVOLJNA UTJECAJA NA OKOLIŠ

10.1. ZAŠTITA I POBOLJŠANJE KAKVOĆE ZRAKA

Osnovna je svrha zaštite i poboljšanja kakvoće zraka očuvati zdravlje ljudi, biljni i životinjski svijet te kulturne i druge materijalne vrijednosti. Za prostor u obuhvatu Plana definira se obveza održanja postojeće prve kategorije kakvoće zraka.

Mjere zaštite i poboljšanje kakvoće zraka provode se kontinuiranim mjerenjem kvalitete zraka na mjernoj postaji Jakuševec u skladu s posebnim propisom.

Mjere za zaštitu zraka od zagađenja prometom na području Plana uključuju zaštitne mjere uređenjem zaštitnih zelenih površina, prvenstveno drvoreda.

10.2. ZAŠTITA OD PREKOMJERNE BUKE

Mjere zaštite od buke potrebno je provoditi sukladno odredbama posebnih propisa.

Buka koja se javlja na groblju pri redovnom korištenju zanemariva je, a povećana razina buke javlja se samo pri ukopu (glazba, grobno zvono) pri iskopu i održavanju groblja zbog korištenja mehanizacije, te pri odvozu komunalnog otpada, a povremena buka ublažit će se zaštitnim zelenim površinama.

10.3. ZAŠTITA VODA

Zaštita podzemnih i površinskih voda na području Plana ostvaruje se nadzorom nad stanjem kakvoće voda i potencijalnim izvorima zagađenja, a prije svega na način da se otpadne vode na cijelom prostoru Plana ispuštaju u gradski kanalizacijski sustav s planiranim uređajem za pročišćavanje i pred obradu otpadnih voda.

Područje obuhvata Plana nalazi se u III. Zoni sanitarne zaštite – zona ograničenja i nadzora izvorišta Stara Loza, Sašnjak, Žitnjak, Petruševec, Zapruđe, Mala Mlaka.

Na prostoru obuhvata Plana sve otpadne vode trebaju se ispuštati u mješoviti sustav javne odvodnje u skladu s važećim propisima.

Na prostoru obuhvata Plana nije dozvoljeno ispuštanje nepročišćenih otpadnih voda u površinske vode ili upojne bunare.

Na prostoru obuhvata Plana za eventualne radove u podzemnoj vodi treba predvidjeti mjere zaštite istih od onečišćenja te upotrebu materijala koji ne utječu na kakvoću podzemne vode.

10.4. ZAŠTITA TLA

U cilju zaštite tla potrebno je kvalitetno održavati i štititi ozelenjene površine unutar obuhvata Plana.

Prilikom zemljanih iskopa višak zemlje ne smije se odlagati na samom groblju niti na susjednom prostoru predviđenom za širenje groblja ili okolnim poljoprivrednim površinama već se mora odvoziti na za to predviđenu deponiju. Tijelo nadležno za upravljanje grobljem može odrediti mjesto za privremeni deponij viška iskopane zemlje s kojega će se postupno dodavati zemlja na grobove koji su bez završenog grobnog uređaja.

Prilikom iskopa grobnog mjesta, u neposrednoj blizini kojeg se nalazi neko već zasađeno stablo ili neka druga grmolika biljka ne smije se koristiti mehanizacija već se iskop mora obaviti ručno.

Da bi se kvalitetno provela realizacija svih planiranih sadržaja na području Plana, potrebno je pridržavati se svih uputa i uvjeta danih u odredbama Plana te zakonom propisana daljnja izrada dokumentacije.

Tijekom izvođenja radova, prije svega zemljanih radova, doći će do privremenog opterećenja pristupnih prometnica i samog groblja potrebnom mehanizacijom i transportnim sredstvima (kamion). U vrijeme izvođenja radova doći će i do povećanja razine buke te povremenog povećanja onečišćenja zraka (ispušni plinovi). Ti utjecaji su privremeni i povremeni pa stoga nemaju veće značenje. Tijekom izvođenja radova potrebno je:

1. koristiti ispravnu mehanizaciju i koristiti je strogo u funkciji samih radova pazeći da se ne oštete postojeće grobne površine i postojeća stabla;
2. redovito održavati postojeće prometnice, tj. omogućiti normalno funkcioniranje postojećeg groblja i prometa;
3. sav višak iskopane zemlje potrebno je odmah odvesti izvan površine groblja na za to predviđeno mjesto;
4. sve radove izvoditi tijekom dana.

Tijekom korištenja groblja potrebno je:

1. pri iskopu novih grobnih mjesta paziti da se ne oštećuju postojeća grobna mjesta, grobne staze i grobni uređaji;
2. redovito odvoziti prikupljeni grobni otpad;
3. održavati grobne staze i glavne grobne staze;
4. redovito održavati sve zelene površine i po potrebi obnavljati ih novim materijalom;
5. izvesti sustav za prikupljanje i kontrolirano odvođenje površinskih voda te drenažu procijedih voda (za grobnice) radi snižavanja njihove razine do kote koja će biti najmanje 0,5 m niža od kote dna grobova;

6. redovito kontrolirati sustav odvodnje površinskih voda i po potrebi sanirati neispravne dijelove sustava.

10.5. ZAŠTITA OD PRIRODNIH I DRUGIH NESREĆA

Urbanističke mjere zaštite od elementarnih nepogoda: snježne oborine, poledica, tuča - predviđaju se uporabom odgovarajućih građevinskih materijala i konstrukcija (nagib krovišta i dr.) te završnom obradom.

10.6. MJERE ZAŠTITE OD POŽARA

Groblja i građevine na grobljima spadaju u građevine skupine I – manje zahtjevne građevine, nestambene zgrade prema posebnom propisu.

U obuhvatu Plana moguće je graditi uz sljedeće mjere zaštite od požara:
- pri građenju i rekonstrukciji građevina unutar obuhvata Plana, u prikazu mjera zaštite od požara kao sastavnom dijelu projektne dokumentacije, potrebno je projektirati u skladu s posebnim propisima;
- prilikom gradnje i rekonstrukcije vodoopskrbnih sustava unutar obuhvata Plana obvezno je planiranje izgradnje hidrantske mreže sukladno posebnom propisu;
- osigurati vatrogasne prilaze i površine za operativni rad vatrogasne tehnike do građevina na groblju u skladu s posebnim propisima.

10.7. SPRJEČAVANJE STVARANJA ARHITEKTONSKO-URBANISTIČKIH BARIJERA

Na području obuhvata Plana potrebno je primjenjivati urbanističko-tehničke uvjete i normative za sprečavanje stvaranja arhitektonsko-urbanističkih barijera, u skladu s posebnim propisima.

Potrebno je, u skladu s posebnim propisima, osigurati određen broj PGM-a za osobe sa smanjenom pokretljivošću u odnosnu na ukupni propisani broj PGM-a, te izvoditi pristupe pješačkim prijelazima na križanjima sa skošenim rubnjacima, kako bi se osiguralo nesmetano kretanje osoba sa smanjenom pokretljivošću.

11. MJERE PROVEDBE PLANA

Izgradnja građevina i uređenje prostora na području obuhvata Plana provoditi će se temeljem ovog plana i sukladno važećim zakonima koji reguliraju prostorno uređenje i gradnju.

Osim elemenata koji su navedeni Planom moraju se primijeniti i svi važeći posebni propisi u pojedinim segmentima za planiranje i izvođenje zahvata, a posebno propisi kojima se uređuje izgradnja, korištenje i upravljanje grobljem.

Unutar obuhvata Plana određena je parcelacija i prikazana na kartografskom prikazu 6. PARCELACIJA u mj. 1:1000.

IV. GRAFIČKI DIO PLANA

1. KARTOGRAFSKI PRIKAZI

1. GEODETSKO-KATASTARSKI SNIMAK POSTOJEĆEG STANJA	mj. 1:1000
2. KORIŠTENJE I NAMJENA POVRŠINA	mj. 1:1000
3. PROMETNA, ULIČNA I KOMUNALNA INFRASTRUKTURNA MREŽA	
3.1. Prometna mreža	mj. 1:1000
3.2. Infrastrukturna mreža	mj. 1:1000
4. UVJETI ZA KORIŠTENJE, UREĐENJE I ZAŠTITU PROSTORA	mj. 1:1000
5. UVJETI I NAČIN GRADNJE	mj. 1:1000
6. PARCELACIJA	mj. 1:1000

2. POSEBAN DIO PLANA

Prilog 1. PLAN KOMPLEKSA GROBLJA	mj. 1:500
Prilog 2. HORTIKULTURNO UREĐENJE GROBLJA	mj. 1:500
Prilog 3. RASTER I RAZMJEŠTAJ GROBNIH MJESTA ZA GROBNO POLJE	
3.1. Grobno polje I. i II.	mj. 1:200
3.2. Grobno polje III.	mj. 1:200
3.3. Grobno polje IV.	mj. 1:200
Prilog 4. NACRTI I UVJETI ZA GRADNJU I OPREMANJE GROBNIH MJESTA	
4.1. Detaljni tipski nacrt –zemljani grob s 3 ukopna mjesta - tip Z3	mj. 1:50
4.2. Detaljni tipski nacrt –zemljani grob s 3 ukopna mjesta i nadgrobnim uređenjem s prostorom za urne - tip Z3U	mj. 1:50
4.3. Detaljni tipski nacrt – betonska grobnica s 2 ukopna mjesta - tip G2	mj. 1:50
4.4. Detaljni tipski nacrt – betonska grobnica s 4 ukopna mjesta - tip G4	mj. 1:50
4.5. Detaljni tipski nacrt – betonska grobnica s 6 ukopnih mjesta - tip G6	mj. 1:50
4.6. Detaljni tipski nacrt – kazete za urne - tip U4 i U6	mj. 1:50
4.7. Detaljni tipski nacrt – kosturnica	mj. 1:50

URBANISTIČKI PLAN UREĐENJA GROBLJE JAKUŠEVEC

1. GEODETSKO-KATASTARSKI SNIMAK POSTOJEĆEG STANJA

MJ. 1:1000

0 10 20 50 100m

S

TUMAČ PLANSKOG ZNAKOVLJA

planirano postojeće

GRANICE

GRANICA OBUHVATA UPU-a

MG C — POSTOJEĆA GRAĐEVINA MRTVAČNICA - MG; CRKVA - C

POSTOJEĆA OGRADA GROBLJA

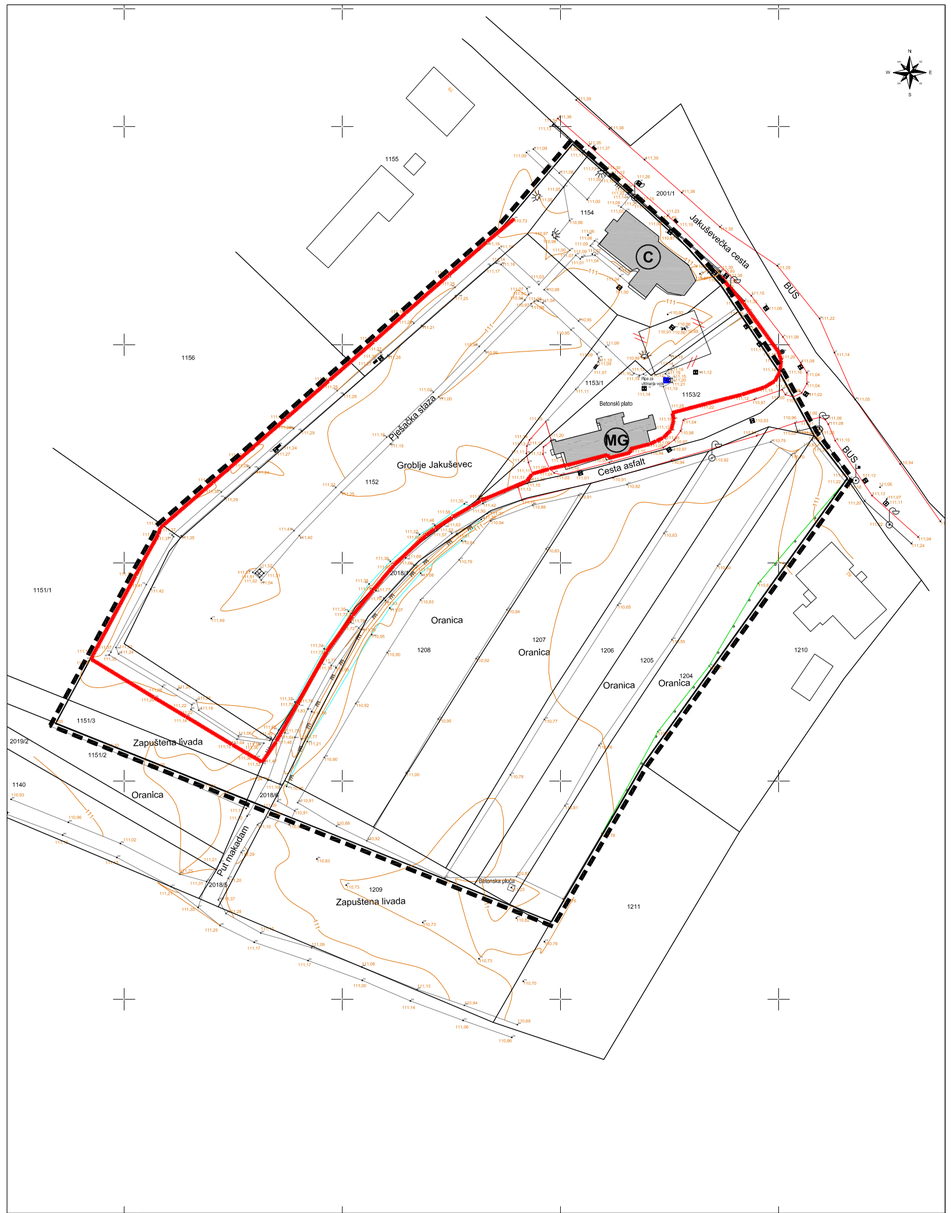

GRAD ZAGREB

URBANISTIČKI PLAN UREĐENJA GROBLJE JAKUŠEVEC

- PRIJEDLOG PLANA ZA JAVNU RASPRAVU -

Naziv kartografskog prikaza: **GEODETSKO-KATASTARSKI SNIMAK POSTOJEĆEG STANJA**

Broj kartografskog prikaza: **1.**	Mjerilo kartografskog prikaza: **1:1000**
Odluka o izradi Urbanističkog plana uređenja Groblje Jakuševec (Službeni glasnik Grada Zagreba br. 23/2018)	Odluka o donošenju Urbanističkog plana uređenja Groblje Jakuševec (Službeni glasnik Grada Zagreba, br. _____)
Javna rasprava objavljena je: u dnevnom tisku (_____, od _____), te na mrežnim stranicama Ministarstva i Grada Zagreba	Javni uvid održan je: _____

Nositelj izrade: **GRADSKI URED ZA STRATEGIJSKO PLANIRANJE I RAZVOJ GRADA**
Republike Austrije 18, 10 000 Zagreb

Pečat Gradskog ureda za strategijsko planiranje i razvoj Grada: M.P.	Pročelnica Gradskog ureda za strategijsko planiranje i razvoj Grada: ..... **Sanja Jerković, dipl.ing.arh.** Odgovorna osoba za provođenje javne rasprave: ..... **Novela Rimay Ferenčak, dipl.ing.arh.**

Stručni izrađivač: **ZAVOD ZA PROSTORNO UREĐENJE GRADA ZAGREBA**
Republike Austrije 18, 10 000 Zagreb

Pečat odgovornog voditelja: M.P.	Odgovorni voditelj izrade Urbanističkog plana uređenja Groblje Jakuševec: ..... **Mirna Barac, dipl.ing.arh.**
Pečat pravne osobe koja je izradila plan: M.P.	Odgovorna osoba - ravnatelj Zavoda za prostorno uređenje Grada Zagreba: ..... **Ivica Rovis, dipl.iur.**

Stručni tim u izradi plana:

Nataša Aralica, dipl.ing.arh.
Mirna Barac, dipl.ing.arh.
Dragica Barešić, dipl.ing.arh.
Dino Bečić, mag.geog.
Mirela Bokulić Zubac, dipl.ing.arh.
Dinko Brdarić, dipl.ing.prom.
Marija Brković, bacc.oec.
Maja Bubrić, arh.tehn.
Jelena Bule, dipl.ing.arh.
Vanja Cvjetko, dipl.ing.arh.
Jasmina Doko, dipl.ing.agr.
Boris Gregurić, dipl.ing.arh.
Branko Kosić-Vukšić, dipl.iur.
Ivan Lončarić, prof.geog. i pov.
Dubravka-Petra Lubin, dipl.ing.arh.
Tomislav Mamić
Martina Margetić, dipl.iur.
Katica Mihanović, dipl.ing.šum.
Nives Mornar, dipl.ing.arh.
Vladimir Ninić, dipl.ing.građ.
Larisa Nukić, bacc.tr.
Sabina Pavlić, dipl.ing.arh.
Alen Pažur, mag.geog.
Zoran Radovčić, mag.oec.
Ana-Marija Rajčić, dipl.ing.arh.
Ivica Rovis, dipl.iur.
Lidija Sekol, dipl.ing.arh.
Jasmina Sirovec Vanić, dipl.ing.arh.
Ivan Šulentić, dipl.ing.arh.
Sanja Šerbetić Tunjić, dipl.ing.arh.
Dubravko Širola, dipl.ing.prom.
Tena Žic, dipl.ing.arh.

Pečat Gradske skupštine Grada Zagreba: M.P.	Predsjednik Gradske skupštine Grada Zagreba: ..... _____
Istovjetnost ovog prostornog plana s izvornikom ovjerava: ..... Pročelnica Gradskog ureda za strategijsko planiranje i razvoj Grada **Sanja Jerković, dipl.ing.arh.**	Pečat nadležnog tijela: M.P.

URBANISTIČKI PLAN UREĐENJA GROBLJE JAKUŠEVEC

2. KORIŠTENJE I NAMJENA POVRŠINA

MJ. 1:1000

0 10 20 50 100m

S

TUMAČ PLANSKOG ZNAKOVLJA

planirano postojeće

GRANICE

- GRANICA OBUHVATA UPU-a
- OGRADA GROBLJA

NAMJENA POVRŠINA

- MG C — POSTOJEĆA GRAĐEVINA MRTVAČNICA - MG; CRKVA - C
- GS — POVRŠINA POSTOJEĆEG GROBLJA
- GN — POVRŠINA NOVOG GROBLJA - PROŠIRENJE
- D8 — JAVNA I DRUŠTVENA NAMJENA D8 - VJERSKA
- IS — PROMETNE POVRŠINE - KOLNE I PJEŠAČKE
- ZG — ZELENE POVŠINE GROBLJA

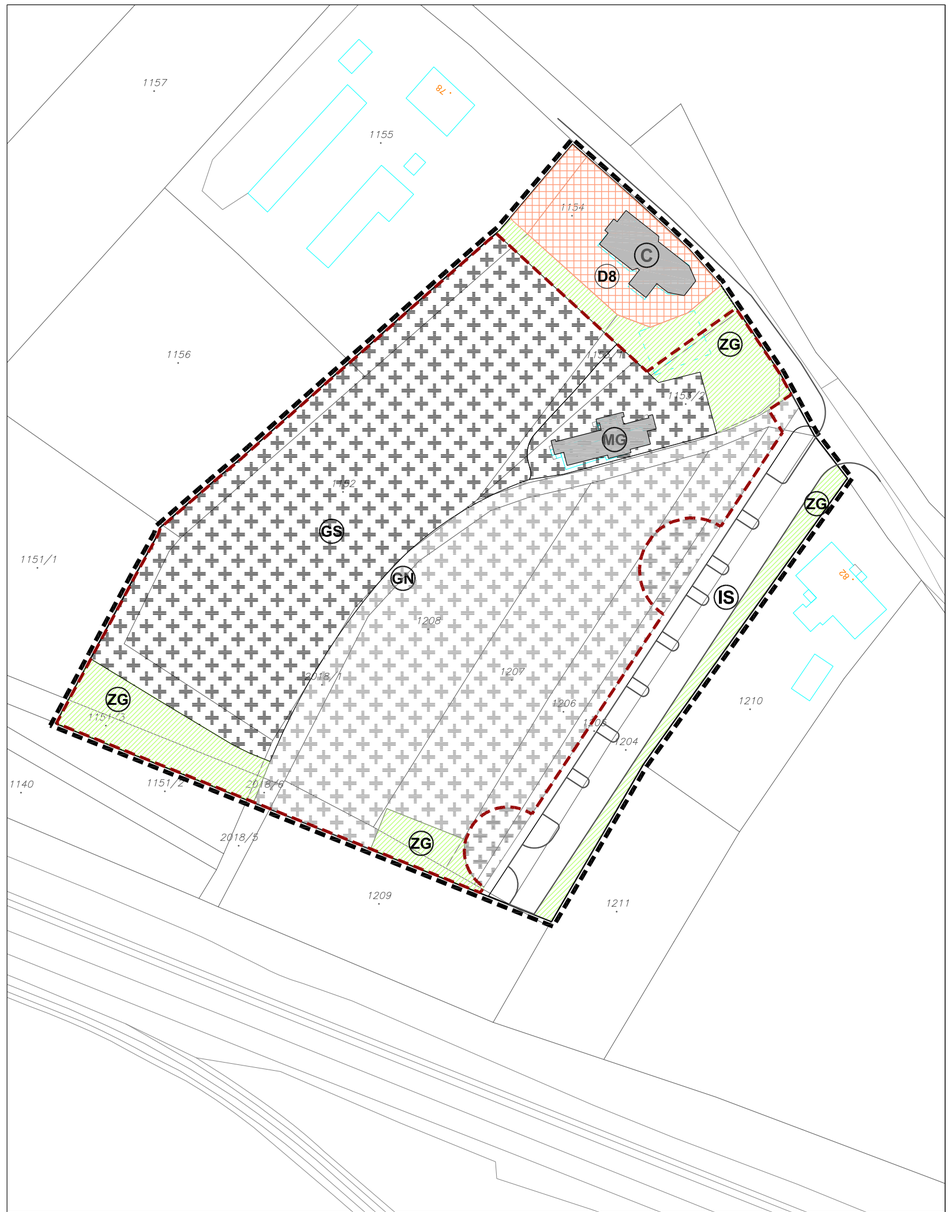

GRAD ZAGREB

URBANISTIČKI PLAN UREĐENJA GROBLJE JAKUŠEVEC

- PRIJEDLOG PLANA ZA JAVNU RASPRAVU -

Naziv kartografskog prikaza: **KORIŠTENJE I NAMJENA POVRŠINA**

Broj kartografskog prikaza: **2.**	Mjerilo kartografskog prikaza: **1:1000**
Odluka o izradi Urbanističkog plana uređenja Groblje Jakuševec (Službeni glasnik Grada Zagreba br. 23/2018)	Odluka o donošenju Urbanističkog plana uređenja Groblje Jakuševec (Službeni glasnik Grada Zagreba, br. _____)
Javna rasprava objavljena je: u dnevnom tisku (_____, od _____), te na mrežnim stranicama Ministarstva i Grada Zagreba	Javni uvid održan je: _____

Nositelj izrade: **GRADSKI URED ZA STRATEGIJSKO PLANIRANJE I RAZVOJ GRADA**
Republike Austrije 18, 10 000 Zagreb

Pečat Gradskog ureda za strategijsko planiranje i razvoj Grada: M.P.	Pročelnica Gradskog ureda za strategijsko planiranje i razvoj Grada: ..... **Sanja Jerković, dipl.ing.arh.** Odgovorna osoba za provođenje javne rasprave: ..... **Novela Rimay Ferenčak, dipl.ing.arh.**

Stručni izrađivač: **ZAVOD ZA PROSTORNO UREĐENJE GRADA ZAGREBA**
Republike Austrije 18, 10 000 Zagreb

Pečat odgovornog voditelja: M.P.	Odgovorni voditelj izrade Urbanističkog plana uređenja Groblje Jakuševec: ..... **Mirna Barac, dipl.ing.arh.**
Pečat pravne osobe koja je izradila plan: M.P.	Odgovorna osoba - ravnatelj Zavoda za prostorno uređenje Grada Zagreba: ..... **Ivica Rovis, dipl.iur.**

Stručni tim u izradi plana:

Nataša Aralica, dipl.ing.arh.
Mirna Barac, dipl.ing.arh.
Dragica Barešić, dipl.ing.arh.
Dino Bečić, mag.geog.
Mirela Bokulić Zubac, dipl.ing.arh.
Dinko Brdarić, dipl.ing.prom.
Marija Brković, bacc.oec.
Maja Bubrić, arh.tehn.
Jelena Bule, dipl.ing.arh.
Vanja Cvjetko, dipl.ing.arh.
Jasmina Doko, dipl.ing.agr.
Boris Gregurić, dipl.ing.arh.
Branko Kosić-Vukšić, dipl.iur.
Ivan Lončarić, prof.geog. i pov.
Dubravka-Petra Lubin, dipl.ing.arh.
Tomislav Mamić
Martina Margetić, dipl.iur.
Katica Mihanović, dipl.ing.šum.
Nives Mornar, dipl.ing.arh.
Vladimir Ninić, dipl.ing.građ.
Larisa Nukić, bacc.tr.
Sabina Pavlić, dipl.ing.arh.
Alen Pažur, mag.geog.
Zoran Radovčić, mag.oec.
Ana-Marija Rajčić, dipl.ing.arh.
Ivica Rovis, dipl.iur.
Lidija Sekol, dipl.ing.arh.
Jasmina Sirovec Vanić, dipl.ing.arh.
Ivan Šulentić, dipl.ing.arh.
Sanja Šerbetić Tunjić, dipl.ing.arh.
Dubravko Širola, dipl.ing.prom.
Tena Žic, dipl.ing.arh.

Pečat Gradske skupštine Grada Zagreba: M.P.	Predsjednik Gradske skupštine Grada Zagreba: ..... _____
Istovjetnost ovog prostornog plana s izvornikom ovjerava: ..... Pročelnica Gradskog ureda za strategijsko planiranje i razvoj Grada **Sanja Jerković, dipl.ing.arh.**	Pečat nadležnog tijela: M.P.

URBANISTIČKI PLAN UREĐENJA GROBLJE JAKUŠEVEC

3. PROMETNA, ULIČNA I KOMUNALNA INFRASTRUKTURNA MREŽA
3.1. PROMETNA MREŽA

MJ. 1:1000

0 10 20 50 100m

S

TUMAČ PLANSKOG ZNAKOVLJA

GRANICE

- GRANICA OBUHVATA UPU-a
- OGRADA GROBLJA

PROMET ELEMENTI KONSTRUKCIJE CESTE

- OS CESTE
- OZNAKA PRESJEKA CESTE

PROMET OSTALI ELEMENTI CESTE

- RUBNJAK
- OSTALI ELEMENTI
- DRVO
- PARKIRALIŠTE ZA OSOBE SMANJENE POKRETLJIVOSTI
- KOLNO-PJEŠAČKE POVRŠINE
- PJEŠAČKE POVRŠINE
- STAJALIŠTE AUTOBUSA
- ULAZ U GROBLJE (K-kolni, P-pješački, K/P-kolno/pješački)

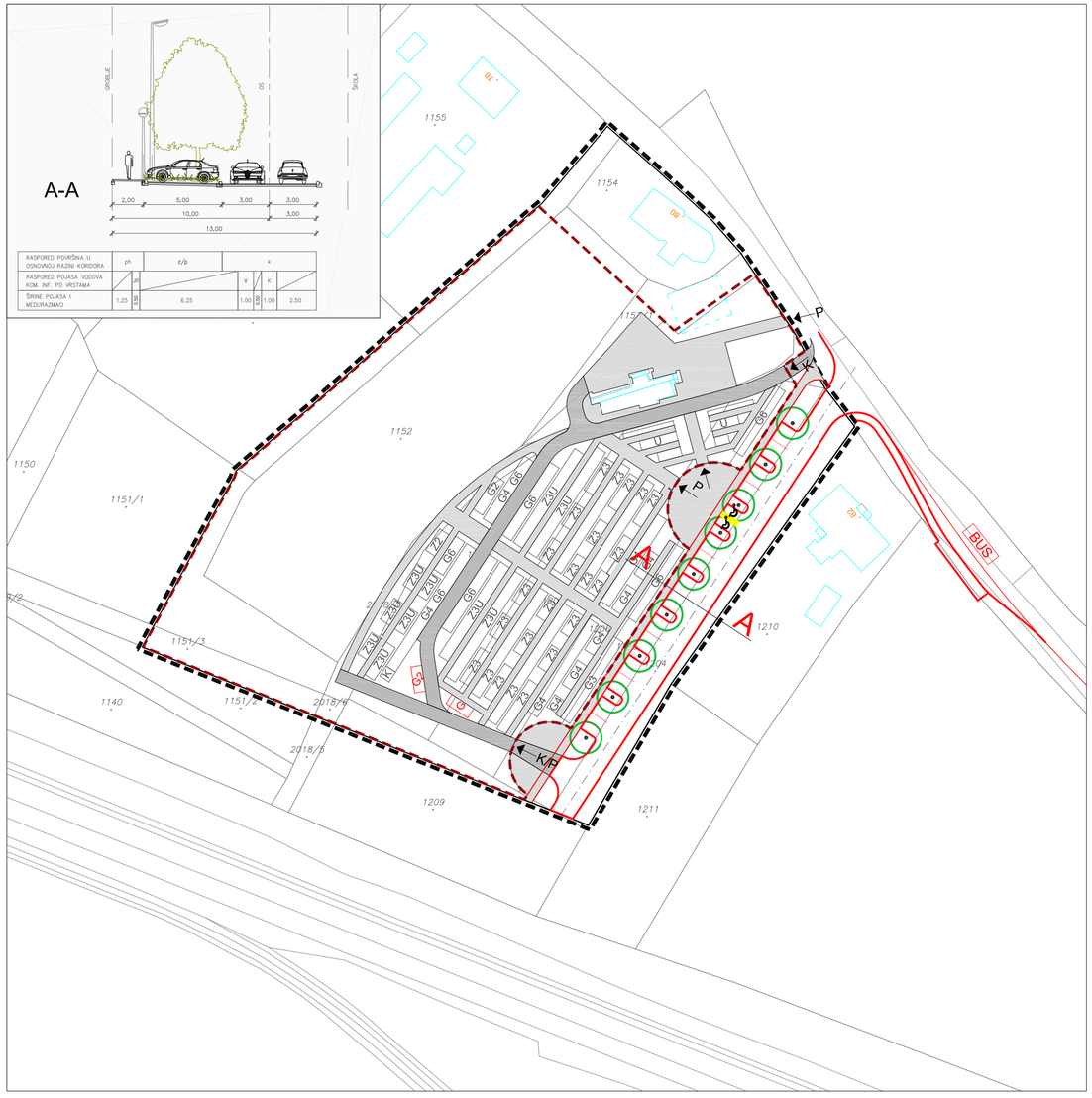

GRAD ZAGREB

URBANISTIČKI PLAN UREĐENJA GROBLJE JAKUŠEVEC

- PRIJEDLOG PLANA ZA JAVNU RASPRAVU -

Naziv kartografskog prikaza: **3. PROMETNA, ULIČNA I KOMUNALNA INFRASTRUKTURNA MREŽA 3.1. PROMETNA MREŽA**	
Broj kartografskog prikaza: **3.1.**	Mjerilo kartografskog prikaza: **1:1000**
Odluka o izradi Urbanističkog plana uređenja Groblje Jakuševec (Službeni glasnik Grada Zagreba br. 23/2018)	Odluka o donošenju Urbanističkog plana uređenja Groblje Jakuševec (Službeni glasnik Grada Zagreba, br. _____)
Javna rasprava objavljena je: u dnevnom tisku (_____, od _____), te na mrežnim stranicama Ministarstva i Grada Zagreba	Javni uvid održan je: _____
Nositelj izrade: **GRADSKI URED ZA STRATEGIJSKO PLANIRANJE I RAZVOJ GRADA** Republike Austrije 18, 10 000 Zagreb	
Pečat Gradskog ureda za strategijsko planiranje i razvoj Grada: M.P.	Pročelnica Gradskog ureda za strategijsko planiranje i razvoj Grada: ..... **Sanja Jerković, dipl.ing.arh.**
	Odgovorna osoba za provođenje javne rasprave: ..... **Novela Rimay Ferenčak, dipl.ing.arh.**
Stručni izrađivač: **ZAVOD ZA PROSTORNO UREĐENJE GRADA ZAGREBA** Republike Austrije 18, 10 000 Zagreb	
Pečat odgovornog voditelja: M.P.	Odgovorni voditelj izrade Urbanističkog plana uređenja Groblje Jakuševec: ..... **Mirna Barac, dipl.ing.arh.**
Pečat pravne osobe koja je izradila plan: M.P.	Odgovorna osoba - ravnatelj Zavoda za prostorno uređenje Grada Zagreba: ..... **Ivica Rovis, dipl.iur.**

Stručni tim u izradi plana:

Nataša Aralica, dipl.ing.arh.
Mirna Barac, dipl.ing.arh.
Dragica Barešić, dipl.ing.arh.
Dino Bečić, mag.geog.
Mirela Bokulić Zubac, dipl.ing.arh.
Dinko Brdarić, dipl.ing.prom.
Marija Brković, bacc.oec.
Maja Bubrić, arh.tehn.
Jelena Bule, dipl.ing.arh.
Vanja Cvjetko, dipl.ing.arh.
Jasmina Doko, dipl.ing.agr.
Boris Gregurić, dipl.ing.arh.
Branko Kosić-Vukšić, dipl.iur.
Ivan Lončarić, prof.geog. i pov.
Dubravka-Petra Lubin, dipl.ing.arh.
Tomislav Mamić
Martina Margetić, dipl.iur.
Katica Mihanović, dipl.ing.šum.
Nives Mornar, dipl.ing.arh.
Vladimir Ninić, dipl.ing.građ.
Larisa Nukić, bacc.tr.
Sabina Pavlić, dipl.ing.arh.
Alen Pažur, mag.geog.
Zoran Radovčić, mag.oec.
Ana-Marija Rajčić, dipl.ing.arh.
Ivica Rovis, dipl.iur.
Lidija Sekol, dipl.ing.arh.
Jasmina Sirovec Vanić, dipl.ing.arh.
Ivan Šulentić, dipl.ing.arh.
Sanja Šerbetić Tunjić, dipl.ing.arh.
Dubravko Širola, dipl.ing.prom.
Tena Žic, dipl.ing.arh.

Pečat Gradske skupštine Grada Zagreba: M.P.	Predsjednik Gradske skupštine Grada Zagreba: ..... _____
Istovjetnost ovog prostornog plana s izvornikom ovjerava: ..... Pročelnica Gradskog ureda za strategijsko planiranje i razvoj Grada **Sanja Jerković, dipl.ing.arh.**	Pečat nadležnog tijela: M.P.

URBANISTIČKI PLAN UREĐENJA GROBLJE JAKUŠEVEC

3. PROMETNA, ULIČNA I KOMUNALNA INFRASTRUKTURNA MREŽA
3.2. INFRASTRUKTURNA MREŽA

MJ. 1:1000 — 0 10 20 50 100m — S

TUMAČ PLANSKOG ZNAKOVLJA

GRANICE

- GRANICA OBUHVATA UPU-a

INFRASTRUKTURA

postojeće	planirano	ukida se	
			TK PODZEMNI VOD
			VODOVOD
			ODVODNJA
			ODVODNJA VIŠE RAZINE
			ELEKTRIKA SN VOD
			ELEKTRIKA 0.4kv VOD
			STUP JAVNE RASVJETE
			TOPLOVOD
			CRPNA STANICA
			HIDRANT
			ČESMA

URBANA KOMUNALNA OPREMA

- KONTEJNER
- KOŠ ZA SMEĆE

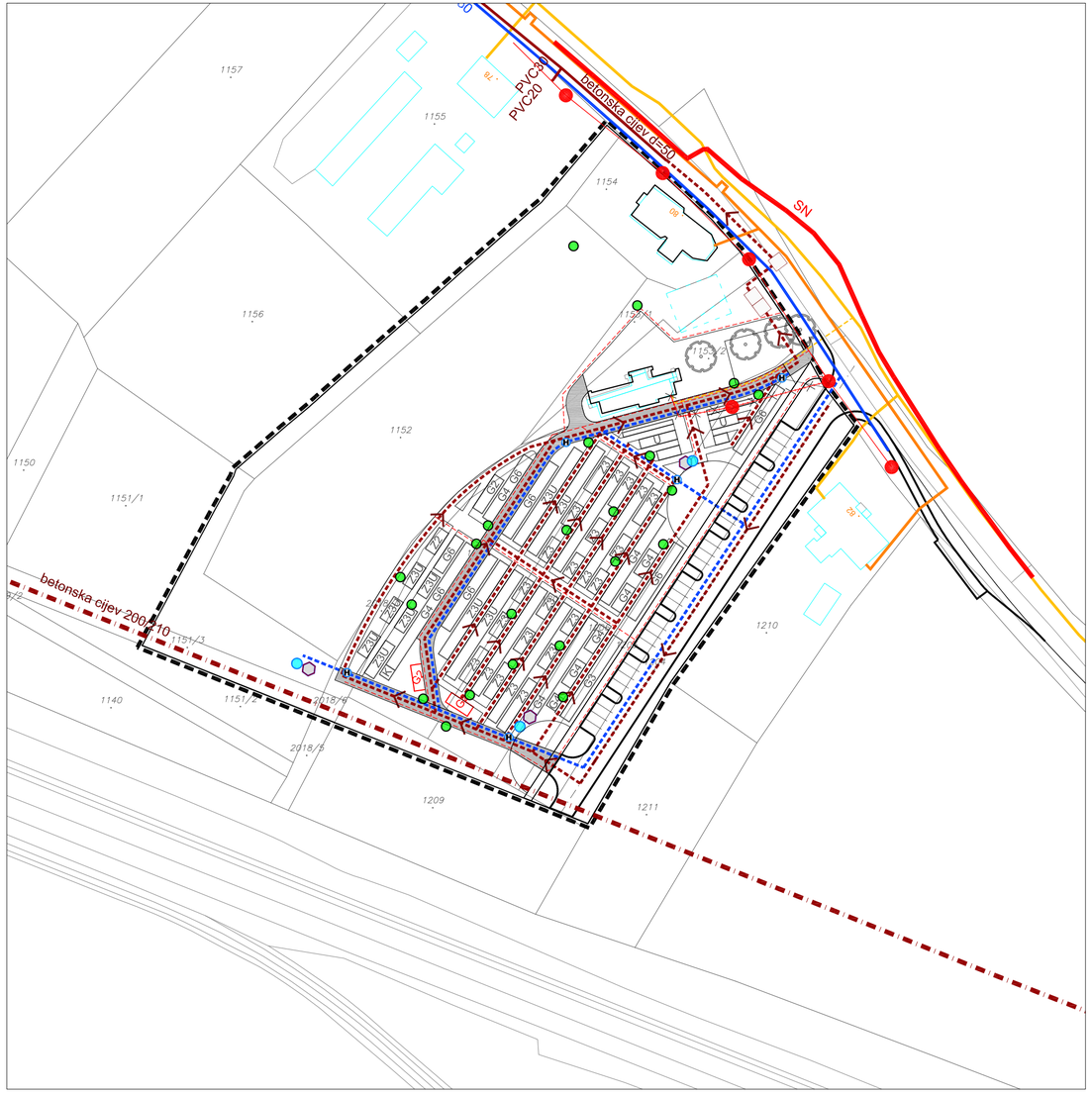

GRAD ZAGREB

URBANISTIČKI PLAN UREĐENJA GROBLJE JAKUŠEVEC

- P R I J E D L O G P L A N A Z A J A V N U R A S P R A V U -

Naziv kartografskog prikaza: **3. PROMETNA, ULIČNA I KOMUNALNA INFRASTRUKTURNA MREŽA 3.2. INFRASTRUKTURNA MREŽA**	
Broj kartografskog prikaza: **3.2.**	Mjerilo kartografskog prikaza: **1:1000**
Odluka o izradi Urbanističkog plana uređenja Groblje Jakuševec (Službeni glasnik Grada Zagreba br. 23/2018)	Odluka o donošenju Urbanističkog plana uređenja Groblje Jakuševec (Službeni glasnik Grada Zagreba, br. _____)
Javna rasprava objavljena je: u dnevnom tisku (_____, od _____), te na mrežnim stranicama Ministarstva i Grada Zagreba	Javni uvid održan je: _____
Nositelj izrade: **GRADSKI URED ZA STRATEGIJSKO PLANIRANJE I RAZVOJ GRADA** Republike Austrije 18, 10 000 Zagreb	
Pečat Gradskog ureda za strategijsko planiranje i razvoj Grada: M.P.	Pročelnica Gradskog ureda za strategijsko planiranje i razvoj Grada: ..... **Sanja Jerković, dipl.ing.arh.**
	Odgovorna osoba za provođenje javne rasprave: ..... **Novela Rimay Ferenčak, dipl.ing.arh.**
Stručni izrađivač: **ZAVOD ZA PROSTORNO UREĐENJE GRADA ZAGREBA** Republike Austrije 18, 10 000 Zagreb	
Pečat odgovornog voditelja: M.P.	Odgovorni voditelj izrade Urbanističkog plana uređenja Groblje Jakuševec: ..... **Mirna Barac, dipl.ing.arh.**
Pečat pravne osobe koja je izradila plan: M.P.	Odgovorna osoba - ravnatelj Zavoda za prostorno uređenje Grada Zagreba: ..... **Ivica Rovis, dipl.iur.**

Stručni tim u izradi plana:

Nataša Aralica, dipl.ing.arh.
Mirna Barac, dipl.ing.arh.
Dragica Barešić, dipl.ing.arh.
Dino Bečić, mag.geog.
Mirela Bokulić Zubac, dipl.ing.arh.
Diniko Brdarić, dipl.ing.prom.
Marija Brković, bacc.oec.
Maja Bubrić, arh.tehn.
Jelena Bule, dipl.ing.arh.
Vanja Cvjetko, dipl.ing.arh.
Jasmina Doko, dipl.ing.agr.
Boris Gregurić, dipl.ing.arh.
Branko Kosić-Vukšić, dipl.iur.
Ivan Lončarić, prof.geog. i pov.
Dubravka-Petra Lubin, dipl.ing.arh.
Tomislav Mamić
Martina Margetić, dipl.iur.
Katica Mihanović, dipl.ing.šum.
Nives Mornar, dipl.ing.arh.
Vladimir Ninić, dipl.ing.građ.
Larisa Nukić, bacc.tr.
Sabina Pavlić, dipl.ing.arh.
Alen Pažur, mag.geog.
Zoran Radovčić, mag.oec.
Ana-Marija Rajčić, dipl.ing.arh.
Ivica Rovis, dipl.iur.
Lidija Sekol, dipl.ing.arh.
Jasmina Sirovec Vanić, dipl.ing.arh.
Ivan Šulentić, dipl.ing.arh.
Sanja Šerbetić Tunjić, dipl.ing.arh.
Dubravko Širola, dipl.ing.prom.
Tena Žic, dipl.ing.arh.

Pečat Gradske skupštine Grada Zagreba: M.P.	Predsjednik Gradske skupštine Grada Zagreba: ..... _____
Istovjetnost ovog prostornog plana s izvornikom ovjerava: ..... Pročelnica Gradskog ureda za strategijsko planiranje i razvoj Grada **Sanja Jerković, dipl.ing.arh.**	Pečat nadležnog tijela: M.P.

URBANISTIČKI PLAN UREĐENJA GROBLJE JAKUŠEVEC

4. UVJETI ZA KORIŠTENJE, UREĐENJE I ZAŠTITU PROSTORA

MJ. 1:1000

0 10 20 50 100m

S

TUMAČ PLANSKOG ZNAKOVLJA

planirano postojeće

GRANICE

GRANICA OBUHVATA UPU-a

OGRADA GROBLJA

OBLICI KORIŠTENJA

MG C — POSTOJEĆA GRAĐEVINA MRTVAČNICA - MG; CRKVA - C

ZONA REKONSTRUKCIJE

ZONA NOVE GRADNJE

ZG — ZELENE POVŠINE GROBLJA

ZAŠTIĆENA SAKRALNA GRAĐEVINA

SAKRALNA GRAĐEVINA

POSTOJEĆE ZELENILO VALORIZIRANO ZA ZAŠTITU

POSTOJEĆE VRIJEDNE STABLAŠICE

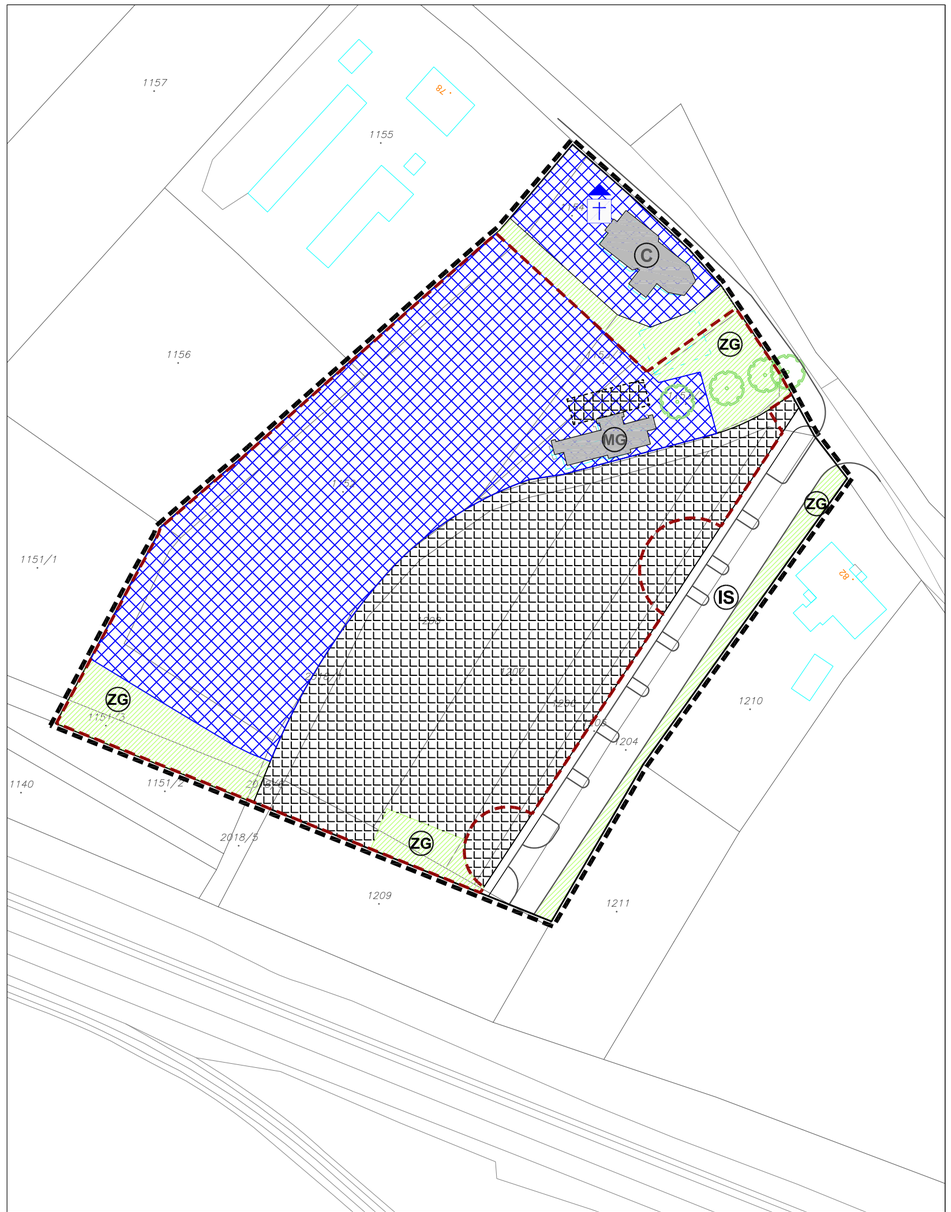

GRAD ZAGREB

URBANISTIČKI PLAN UREĐENJA GROBLJE JAKUŠEVEC

- PRIJEDLOG PLANA ZA JAVNU RASPRAVU -

Naziv kartografskog prikaza: **UVJETI ZA KORIŠTENJE, UREĐENJE I ZAŠTITU PROSTORA**

Broj kartografskog prikaza: **4.**	Mjerilo kartografskog prikaza: **1:1000**
Odluka o izradi Urbanističkog plana uređenja Groblje Jakuševec (Službeni glasnik Grada Zagreba br. 23/2018)	Odluka o donošenju Urbanističkog plana uređenja Groblje Jakuševec (Službeni glasnik Grada Zagreba, br. _____)
Javna rasprava objavljena je: u dnevnom tisku (_____, od _____), te na mrežnim stranicama Ministarstva i Grada Zagreba	Javni uvid održan je: _____

Nositelj izrade: **GRADSKI URED ZA STRATEGIJSKO PLANIRANJE I RAZVOJ GRADA**
Republike Austrije 18, 10 000 Zagreb

Pečat Gradskog ureda za strategijsko planiranje i razvoj Grada: M.P.	Pročelnica Gradskog ureda za strategijsko planiranje i razvoj Grada: ..... **Sanja Jerković, dipl.ing.arh.**
	Odgovorna osoba za provođenje javne rasprave: ..... **Novela Rimay Ferenčak, dipl.ing.arh.**

Stručni izrađivač: **ZAVOD ZA PROSTORNO UREĐENJE GRADA ZAGREBA**
Republike Austrije 18, 10 000 Zagreb

Pečat odgovornog voditelja: M.P.	Odgovorni voditelj izrade Urbanističkog plana uređenja Groblje Jakuševec: ..... **Mirna Barac, dipl.ing.arh.**
Pečat pravne osobe koja je izradila plan: M.P.	Odgovorna osoba - ravnatelj Zavoda za prostorno uređenje Grada Zagreba: ..... **Ivica Rovis, dipl.iur.**

Stručni tim u izradi plana:

Nataša Aralica, dipl.ing.arh.
Mirna Barac, dipl.ing.arh.
Dragica Barešić, dipl.ing.arh.
Dino Bečić, mag.geog.
Mirela Bokulić Zubac, dipl.ing.arh.
Dinko Brdarić, dipl.ing.prom.
Marija Brković, bacc.oec.
Maja Bubrić, arh.tehn.
Jelena Bule, dipl.ing.arh.
Vanja Cvjetko, dipl.ing.arh.
Jasmina Doko, dipl.ing.agr.
Boris Gregurić, dipl.ing.arh.
Branko Kosić-Vukšić, dipl.iur.
Ivan Lončarić, prof.geog. i pov.
Dubravka-Petra Lubin, dipl.ing.arh.
Tomislav Mamić
Martina Margetić, dipl.iur.
Katica Mihanović, dipl.ing.šum.
Nives Mornar, dipl.ing.arh.
Vladimir Ninić, dipl.ing.građ.
Larisa Nukić, bacc.tr.
Sabina Pavlić, dipl.ing.arh.
Alen Pažur, mag.geog.
Zoran Radovčić, mag.oec.
Ana-Marija Rajčić, dipl.ing.arh.
Ivica Rovis, dipl.iur.
Lidija Sekol, dipl.ing.arh.
Jasmina Sirovec Vanić, dipl.ing.arh.
Ivan Šulentić, dipl.ing.arh.
Sanja Šerbetić Tunjić, dipl.ing.arh.
Dubravko Širola, dipl.ing.prom.
Tena Žic, dipl.ing.arh.

Pečat Gradske skupštine Grada Zagreba: M.P.	Predsjednik Gradske skupštine Grada Zagreba: ..... _____
Istovjetnost ovog prostornog plana s izvornikom ovjerava: ..... Pročelnica Gradskog ureda za strategijsko planiranje i razvoj Grada **Sanja Jerković, dipl.ing.arh.**	Pečat nadležnog tijela: M.P.

URBANISTIČKI PLAN UREĐENJA GROBLJE JAKUŠEVEC

5. UVJETI I NAČIN GRADNJE

MJ. 1:1000

0 10 20 50 100m

S

TUMAČ PLANSKOG ZNAKOVLJA

planirano postojeće

GRANICE

- GRANICA OBUHVATA UPU-a
- OGRADA GROBLJA

UVJETI I NAČIN GRADNJE

- D8 — JAVNA I DRUŠTVENA NAMJENA D8 - VJERSKA
- I — POSTOJEĆE GROBNO POLJE I - KLASIČNI /ZEMLJANI UKOP/ I GROBNICE
- II — GRANICE I OZNAKE PLANIRANIH GROBNIH POLJA II - KAZETE ZA URNE I GROBNICE III, IV, i V - KLASIČNI /ZEMLJANI UKOP/ I GROBNICE
- MG C — POSTOJEĆA GRAĐEVINA MRTVAČNICA - MG; CRKVA - C
- PP — NOVA GRADNJA - GRADIVI DIO NADSTREŠNICA UZ POSTOJEĆUMRTVAČNICU, PRATEĆE USLUGE PRODAJE -PP
- GT — GLAVNI TRG
- GD — GOPODARSKO DVORIŠTE
- Z3 — ZEMLJANI GROBOVI U NIZU ZA 3 UKOPNA MJESTA
- Z3U — ZEMLJANI GROBOVI U NIZU ZA 3 UKOPNA MJESTA I URNE
- G2 — JEDNOSTRUKE GROBNICE U NIZU ZA 2 UKOPNA MJESTA
- G4 — DVOSTRUKE GROBNICE U NIZU ZA 4 UKOPNA MJESTA
- G6 — TROSTRUKE GROBNICE U NIZU ZA 6 UKOPNIH MJESTA
- U — URNE, 4 MJESTA I 6 MJESTA
- K — KOSTURNICA
- IS — PROMETNE POVRŠINE - KOLNE I PJEŠAČKE
- ZG — ZELENE POVŠINE GROBLJA
- SIMBOL GROBLJA
- GLAVNI PJEŠAČKI ULAZ / SEKUNDARNI PJEŠAČKI ULAZ / KOLNI ULAZ

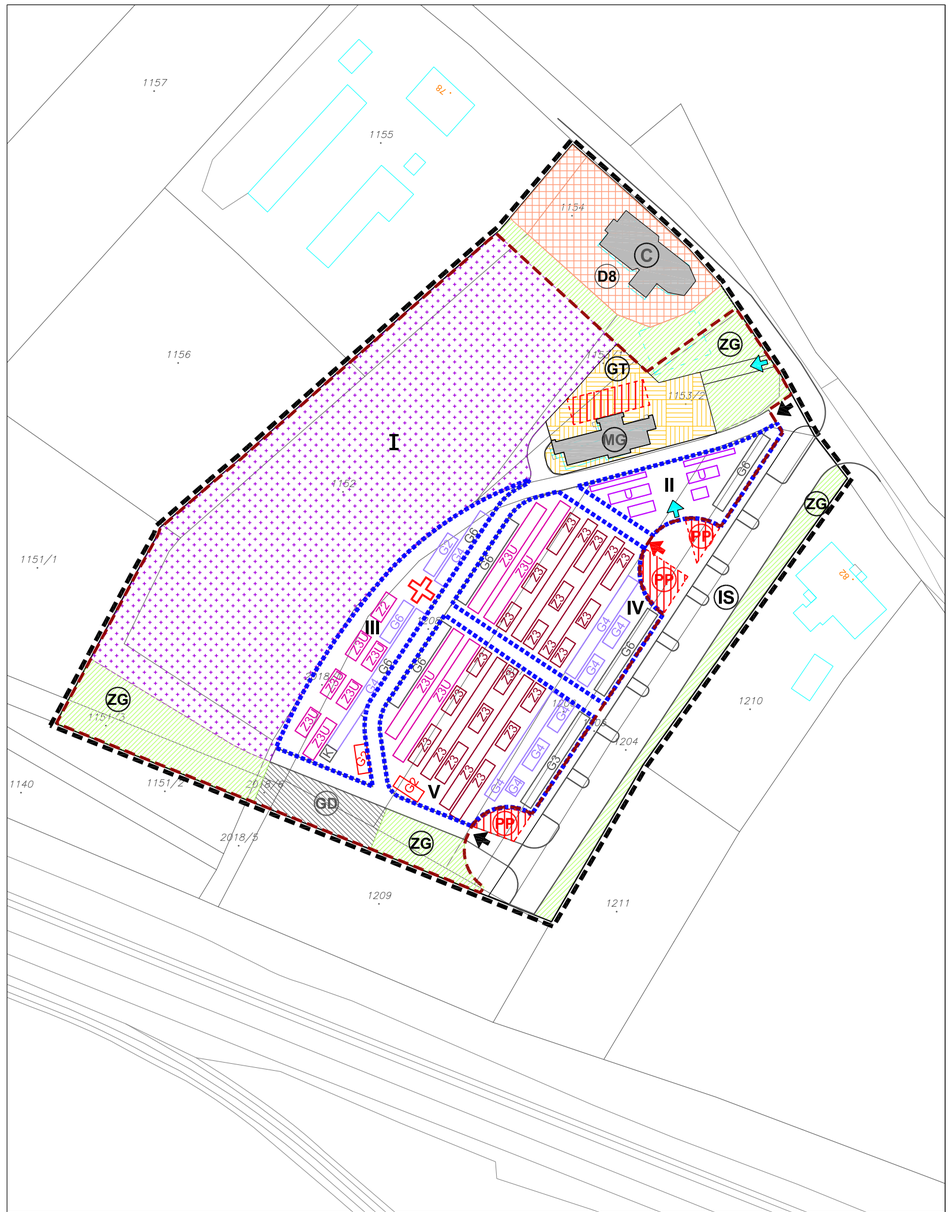

GRAD ZAGREB

URBANISTIČKI PLAN UREĐENJA GROBLJE JAKUŠEVEC

- P R I J E D L O G P L A N A Z A J A V N U R A S P R A V U -

Naziv kartografskog prikaza: **UVJETI I NAČIN GRADNJE**	
Broj kartografskog prikaza: **5.**	Mjerilo kartografskog prikaza: **1:1000**
Odluka o izradi Urbanističkog plana uređenja Groblje Jakuševec (Službeni glasnik Grada Zagreba br. 23/2018)	Odluka o donošenju Urbanističkog plana uređenja Groblje Jakuševec (Službeni glasnik Grada Zagreba, br. _____)
Javna rasprava objavljena je: u dnevnom tisku (_____, od _____), te na mrežnim stranicama Ministarstva i Grada Zagreba	Javni uvid održan je: _____
Nositelj izrade: **GRADSKI URED ZA STRATEGIJSKO PLANIRANJE I RAZVOJ GRADA** Republike Austrije 18, 10 000 Zagreb	
Pečat Gradskog ureda za strategijsko planiranje i razvoj Grada: M.P.	Pročelnica Gradskog ureda za strategijsko planiranje i razvoj Grada: ..... **Sanja Jerković, dipl.ing.arh.**
	Odgovorna osoba za provođenje javne rasprave: ..... **Novela Rimay Ferenčak, dipl.ing.arh.**
Stručni izrađivač: **ZAVOD ZA PROSTORNO UREĐENJE GRADA ZAGREBA** Republike Austrije 18, 10 000 Zagreb	
Pečat odgovornog voditelja: M.P.	Odgovorni voditelj izrade Urbanističkog plana uređenja Groblje Jakuševec: ..... **Mirna Barac, dipl.ing.arh.**
Pečat pravne osobe koja je izradila plan: M.P.	Odgovorna osoba - ravnatelj Zavoda za prostorno uređenje Grada Zagreba: ..... **Ivica Rovis, dipl.iur.**

Stručni tim u izradi plana:

Nataša Aralica, dipl.ing.arh.
Mirna Barac, dipl.ing.arh.
Dragica Barešić, dipl.ing.arh.
Dino Bečić, mag.geog.
Mirela Bokulić Zubac, dipl.ing.arh.
Dinko Brdarić, dipl.ing.prom.
Marija Birković, bacc.oec.
Maja Bubrić, arh.tehn.
Jelena Bule, dipl.ing.arh.
Vanja Cvjetko, dipl.ing.arh.
Jasmina Doko, dipl.ing.agr.
Boris Gregurić, dipl.ing.arh.
Branko Kosić-Vukšić, dipl.iur.
Ivan Lončarić, prof.geog. i pov.
Dubravka-Petra Lubin, dipl.ing.arh.
Tomislav Mamić
Martina Margetić, dipl.iur.
Katica Mihanović, dipl.ing.šum.
Nives Mornar, dipl.ing.arh.
Vladimir Ninić, dipl.ing.građ.
Larisa Nukić, bacc.tr.
Sabina Pavlić, dipl.ing.arh.
Alen Pažur, mag.geog.
Zoran Radovčić, mag.oec.
Ana-Marija Rajčić, dipl.ing.arh.
Ivica Rovis, dipl.iur.
Lidija Sekol, dipl.ing.arh.
Jasmina Sirovec Vanić, dipl.ing.arh.
Ivan Šulentić, dipl.ing.arh.
Sanja Šerbetić Tunjić, dipl.ing.arh.
Dubravko Širola, dipl.ing.prom.
Tena Žic, dipl.ing.arh.

Pečat Gradske skupštine Grada Zagreba: M.P.	Predsjednik Gradske skupštine Grada Zagreba: ..... _____
Istovjetnost ovog prostornog plana s izvornikom ovjerava: ..... Pročelnica Gradskog ureda za strategijsko planiranje i razvoj Grada **Sanja Jerković, dipl.ing.arh.**	Pečat nadležnog tijela: M.P.

URBANISTIČKI PLAN UREĐENJA GROBLJE JAKUŠEVEC

6. PARCELACIJA

MJ. 1:1000

0 10 20 50 100m

S

TUMAČ PLANSKOG ZNAKOVLJA

planirano postojeće

GRANICE

- GRANICA OBUHVATA UPU-a
- OGRADA GROBLJA
- PLANIRANA GRANICA GRAĐEVNE ČESTICE
- (n) BROJ PLANIRANE GRAĐEVNE ČESTICE

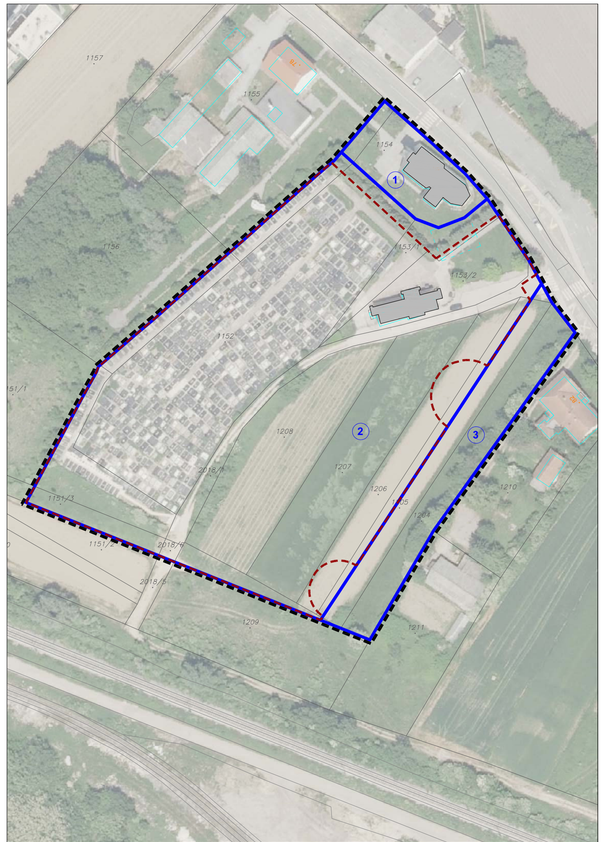

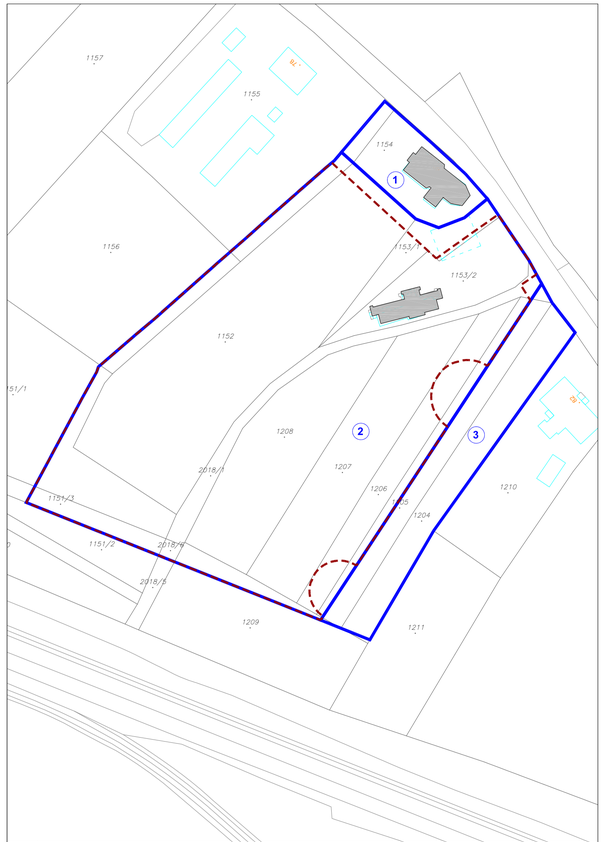

GRAD ZAGREB

URBANISTIČKI PLAN UREĐENJA GROBLJE JAKUŠEVEC

- PRIJEDLOG PLANA ZA JAVNU RASPRAVU -

Naziv kartografskog prikaza: **PARCELACIJA**

Broj kartografskog prikaza: **6.**	Mjerilo kartografskog prikaza: **1:1000**
Odluka o izradi Urbanističkog plana uređenja Groblje Jakuševec (Službeni glasnik Grada Zagreba br. 23/2018)	Odluka o donošenju Urbanističkog plana uređenja Groblje Jakuševec (Službeni glasnik Grada Zagreba, br. _____)
Javna rasprava objavljena je: u dnevnom tisku (_____, od _____), te na mrežnim stranicama Ministarstva i Grada Zagreba	Javni uvid održan je: _____

Nositelj izrade: **GRADSKI URED ZA STRATEGIJSKO PLANIRANJE I RAZVOJ GRADA**
Republike Austrije 18, 10 000 Zagreb

Pečat Gradskog ureda za strategijsko planiranje i razvoj Grada: M.P.	Pročelnica Gradskog ureda za strategijsko planiranje i razvoj Grada: ..... **Sanja Jerković, dipl.ing.arh.**
	Odgovorna osoba za provođenje javne rasprave: ..... **Novela Rimay Ferenčak, dipl.ing.arh.**

Stručni izrađivač: **ZAVOD ZA PROSTORNO UREĐENJE GRADA ZAGREBA**
Republike Austrije 18, 10 000 Zagreb

Pečat odgovornog voditelja: M.P.	Odgovorni voditelj izrade Urbanističkog plana uređenja Groblje Jakuševec: ..... **Mirna Barac, dipl.ing.arh.**
Pečat pravne osobe koja je izradila plan: M.P.	Odgovorna osoba - ravnatelj Zavoda za prostorno uređenje Grada Zagreba: ..... **Ivica Rovis, dipl.iur.**

Stručni tim u izradi plana:

Natalia Aralica, dipl.ing.arh.
Mirna Barac, dipl.ing.arh.
Dragica Barešić, dipl.ing.arh.
Dino Bećić, mag.geog.
Mirela Bokulić Zubac, dipl.ing.arh.
Dinko Brčarić, dipl.ing.prom.
Marija Brković, bacc.oec.
Maja Bubnić, arh.tehn.
Jelena Bule, dipl.ing.arh.
Vanja Cvjetko, dipl.ing.arh.
Jasmina Doko, dipl.ing.agr.
Boris Gregurić, dipl.ing.arh.
Branko Kosić-Vukšić, dipl.iur.
Ivan Lončarić, prof.geog. i pov.
Dubravka-Petra Lubin, dipl.ing.arh.
Tomislav Mamić
Martina Margetić, dipl.iur.
Katica Mihanović, dipl.ing.šum.
Nives Mornar, dipl.ing.arh.
Vladimir Niršić, dipl.ing.građ.
Larisa Nukić, bacc.tr.
Sabina Pavlić, dipl.ing.arh.
Alen Pažur, mag.geog.
Zoran Radovčić, mag.oec.
Ana-Marija Rajčić, dipl.ing.arh.
Ivica Rovis, dipl.iur.
Lidija Sekol, dipl.ing.arh.
Jasmina Sirovec Vanić, dipl.ing.arh.
Ivan Šulentić, dipl.ing.arh.
Sanja Šerbetić Turčić, dipl.ing.arh.
Dubravko Širola, dipl.ing.prom.
Tena Žic, dipl.ing.arh.

Pečat Gradske skupštine Grada Zagreba: M.P.	Predsjednik Gradske skupštine Grada Zagreba: ..... _____
Istovjetnost ovog prostornog plana s izvornikom ovjerava: ..... Pročelnica Gradskog ureda za strategijsko planiranje i razvoj Grada **Sanja Jerković, dipl.ing.arh.**	Pečat nadležnog tijela: M.P.

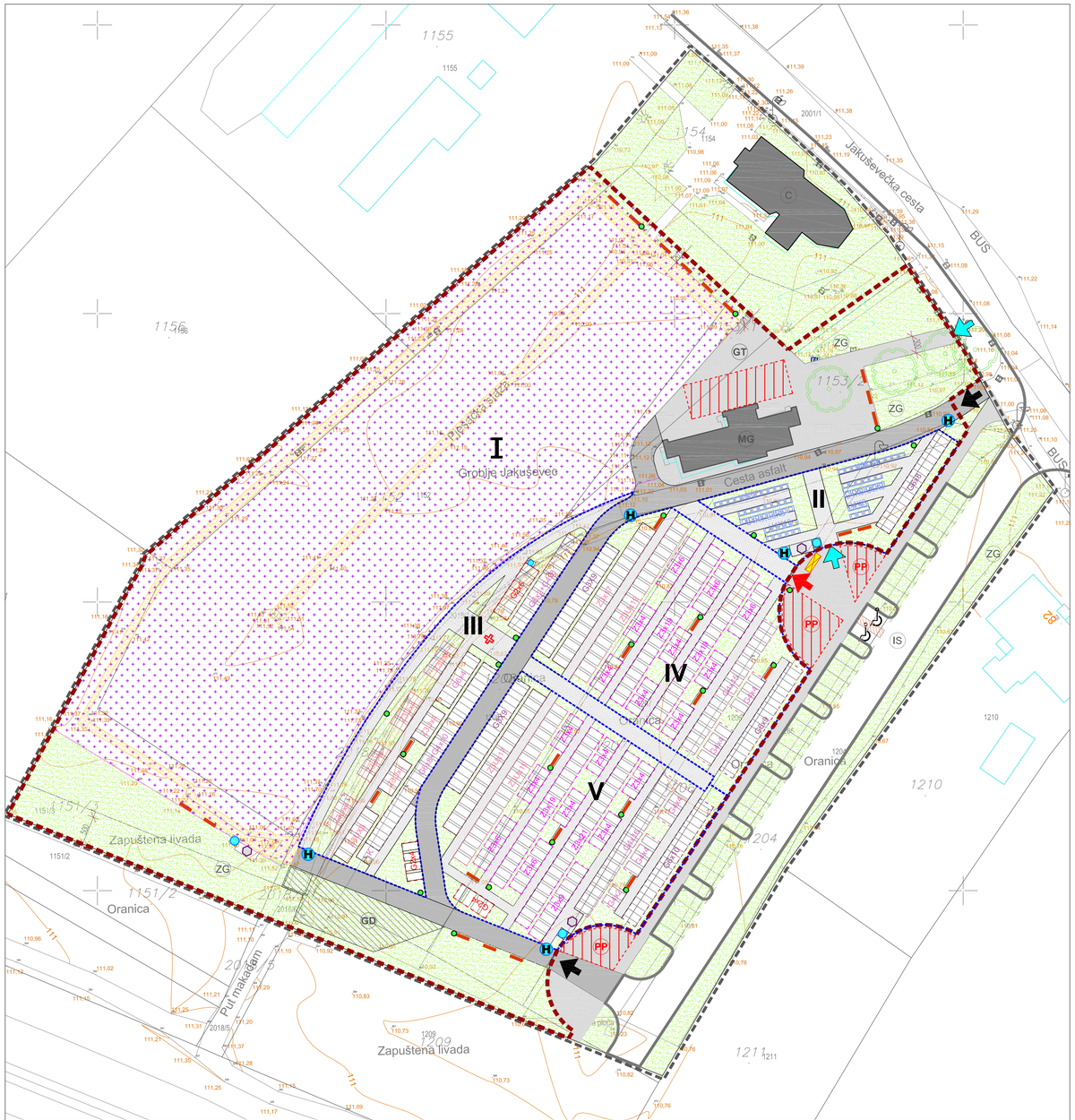

TUMAČ PLANSKOG ZNAKOVLJA

postojeće planirano

GRANICE

- GRANICA OBUHVATA UPU-a
- OGRADA GROBLJA

NAMJENA POVRŠINA

- MG C — POSTOJEĆA GRAĐEVINA MRTVAČNICA - MG; CRKVA - C
- I — POSTOJEĆE GROBNO POLJE — I - ZEMLJANI UKOP I GROBNICE
- II — GRANICE I OZNAKE PLANIRANIH GROBNIH POLJA
  - II - KAZETE ZA URNE i GROBNICE
  - III, IV, i V - ZEMLJANI UKOP I GROBNICE
- IS — POVRŠINE INFRASTRUKTURNIH SUSTAVA
- ZG — ZELENE POVŠINE GROBLJA
- GROBNE STAZE POSTOJEĆEG GROBLJA
- GROBNE STAZE PROŠIRENJA GROBLJA
- PJEŠAČKE POVRŠINE
- KOLNO-PJEŠAČKE POVRŠINE
- PP — NOVA GRADNJA - GRADIVI DIO PRATEĆE USLUGE PRODAJE -PP
- GT — GLAVNI TRG
- GD — GOPODARSKO DVORIŠTE
- GLAVNI PJEŠAČKI ULAZ, SEKUNDARNI PJEŠAČKI ULAZ, KOLNI ULAZ
- SIMBOL GROBLJA

URBANA OPREMA

- H — HIDRANT
- ČESMA
- KONTEJNER
- KOŠ ZA SMEĆE
- KLUPA
- PLAN GROBLJA I OGLASNA PLOČA

PLAN ORGANIZACIJE GROBNIH POLJA

- Z1 — ZEMLJANI GROBOVI U NIZU ZA 3 grobna MJESTA I URNE
- G1 — JEDNOSTRUKE GROBNICE U NIZU ZA 2 grobna MJESTA
- G2 — DVOSTRUKE GROBNICE U NIZU ZA 4 grobna MJESTA
- G3 — TROSTRUKE GROBNICE U NIZU ZA 6 grobnih MJESTA
- U — URNE, 4 MJESTA I 6 MJESTA
- K — KOSTURNICA
- PP — PRATEĆA PRODAJA GROBLJA - PP
- PARKIRALIŠTE ZA OSOBE SMANJENE POKRETLJIVOSTI

URBANISTIČKI PLAN UREĐENJA GROBLJE JAKUŠEVEC

- PRIJEDLOG PLANA ZA JAVNU RASPRAVU -

Prilog 1.
PLAN KOMPLEKSA GROBLJA

MJ. 1:500

Biljna vrsta	Opis
Sitnolisna lipa (lat. Tilia cordata) Izvor:internet	Srednje visoko listopadno stablo (do 25-30 m), guste krošnje, u mladosti čunjaste, a kasnije u obliku polukugle.Listovi su na licu tamnozeleni, na naličju plavkastozeleni, te u jesen poprimaju žutu boju. Cvatnja je tijekom lipnja i početkom srpnja.Najbolje uspijeva u rahlom, dubokom , dobro dreniranom tlu, ali i na drugim tipovima tala. Otporna je na zagađenje zraka i tla,tolerira uvjete grada.
Mliječni javor (lat.Acer platanoides) Izvor:Internet	Listopadno stablo,uspravno, naraste do visine 20 m. Krošnja je gusta, jajasto zaobljena. Cvate prije listanja u travnju i svibnju. Voli bogata, rahla, vapnenasta tla. Otporan je na gradska onečišćenja i na hladne temperature.
Crvenolisni javor (lat. Acer platanoides "Crimson king") Izvor:Internet	Kultivar mliječnog javora, sličnog habitusa, široke krošnje. Listovi su krupni, urezani, tamno crvenkastogrimizni, a u jesen postanu narančasti.
Lawsonov stupasti pačempres (lat. Chamaecyparis lawsoniana "Columnaris") Izvor:Internet	Zimzeleno visoko, usko i stupasto stablo, može narasti do 12 m visine. List je igličast, s gornje strane modrosve boje,a s donje plavozeleni. Prilagodljiva je i dosta otporna vrsta, dobro podnosi orezivanje.
Lovorvišnja (lat. Prunus laurocerasus) Izvor:Internet	Zimzeleni grm ili manje stablo, većinom raste do 5 m.Listovi su tamnozelene boje, a cvjetovi bijeli te cvatu u travnju i svibnju.Prilagodljiva je vrsta, dobro podnosi onečišćenje i pogodna je za gradske uvjete. Jako dobro podnosi orezivanje.
Vanhoutteova suručica (lat.Spiraea x vanhouttei) Izvor:Internet	Listopadni grm, visine 1-2 m, širine 2-3 m, plitkog korijenovog sustava. Cvjetovi su bijele boje, gusto skupljeni u cvatove, a cvatu u travnju i svibnju. Otporna je na gradska onečišćenja, tolerira stanište blizu ceste. Odgovara joj vlažno i dobro drenirano tlo, zahtijeva malo brige i brzog je rasta
Šimšir (lat. Buxus sempervirens) Izvor:Internet	Zimzelen grm uspravnog rasta, tvori razgranate i guste izdanke.Pogoduje mu duboko, dobro drenirano tlo. Otporan je na niske temperature, na sušu i gradska onečišćenja. Vrlo sporo raste. Vrlo dobro podnosi orezivanje čime se i potiče gusti rast.

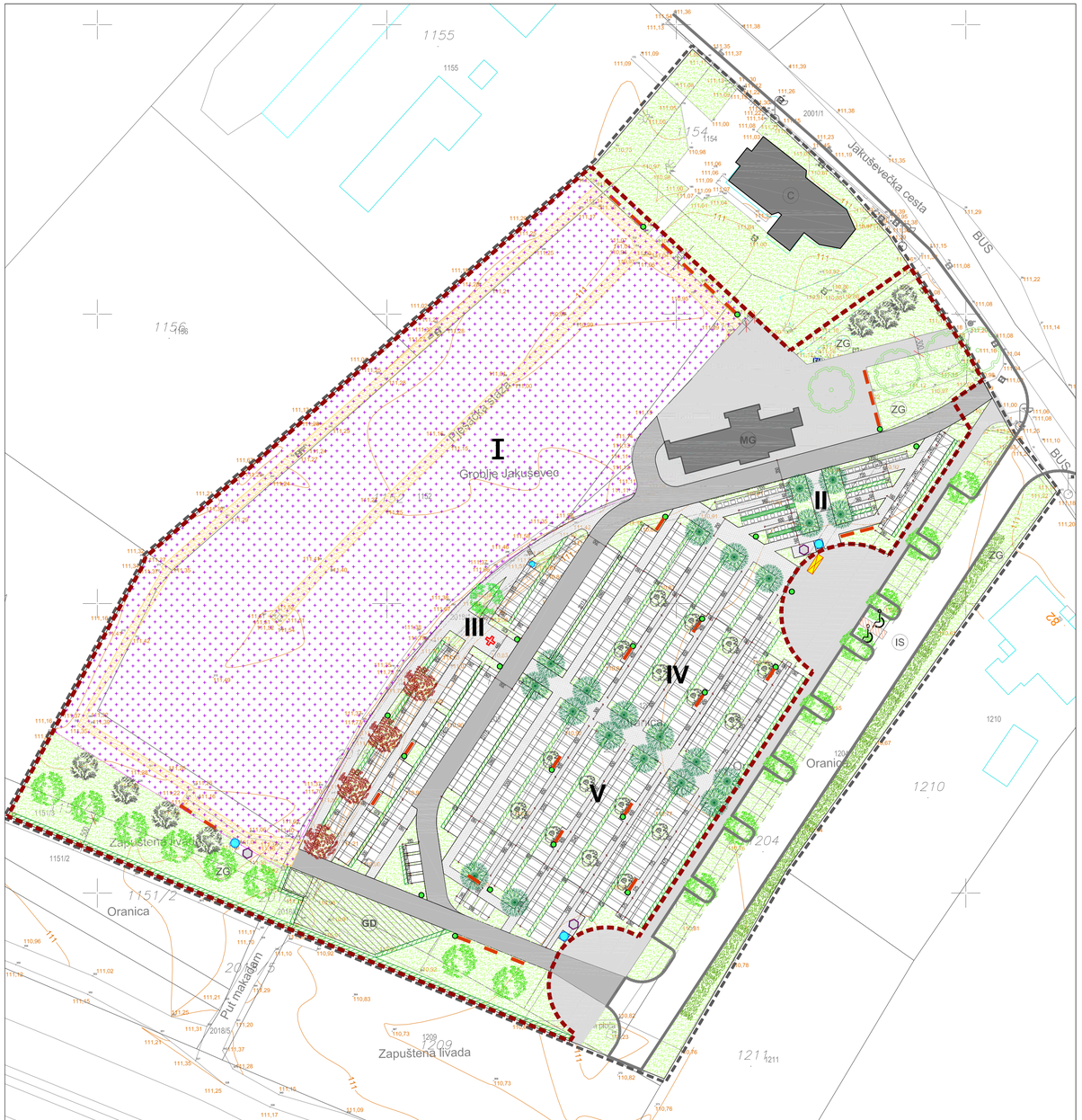

TUMAČ PLANSKOG ZNAKOVLJA

planirano postojeće

GRANICE

- GRANICA OBUHVATA UPU-a
- OGRADA GROBLJA

NAMJENA POVRŠINA

- MG C — POSTOJEĆA GRAĐEVINA MRTVAČNICA - MG; CRKVA - C
- I — **POSTOJEĆE GROBNO POLJE** I - ZEMLJANI UKOP I GROBNICE
- II — GRANICE I OZNAKE PLANIRANIH GROBNIH POLJA
  II - KAZETE ZA URNE I GROBNICE
  III, IV, i V - ZEMLJANI UKOP I GROBNICE
- IS — POVRŠINE INFRASTRUKTURNIH SUSTAVA
- ZG — ZELENE POVŠINE GROBLJA
- GROBNE STAZE POSTOJEĆEG GROBLJA
- GROBNE STAZE PROŠIRENJA GROBLJA
- PJEŠAČKE POVRŠINE
- KOLNO-PJEŠAČKE POVRŠINE

HORTIKULTURNO UREĐENJE

- MLIJEČNI JAVOR (Acer platanoides)
- CRVENOLISNI JAVOR (Acer platanoides "Crimson king")
- SITNOLISNA LIPA (Tilia cordata)
- LAWSONOV STUPASTI PAČEMPRES (Chamaecyparis lawsoniana "Columnaris")
- LOVORVIŠNJA (Prunus laurocerasus) pojedinačni grm
- LOVORVIŠNJA (Prunus laurocerasus) živa ograda
- VANHOUTTEOVA SURUČICA (Spiraea x vanhouttei)
- ŠIMŠIR (Buxus sempervirens)
- POSTOJEĆE ZELENILO ODREĐENO ZA ZAŠTITU
- ČESMA
- KONTEJNER
- KOŠ ZA SMEĆE
- KLUPA
- PLAN GROBLJA I OGLASNA PLOČA

URBANISTIČKI PLAN UREĐENJA GROBLJE JAKUŠEVEC

- PRIJEDLOG PLANA ZA JAVNU RASPRAVU -

Prilog 2.
HORTIKULTURNO UREĐENJE GROBLJA

MJ. 1:500

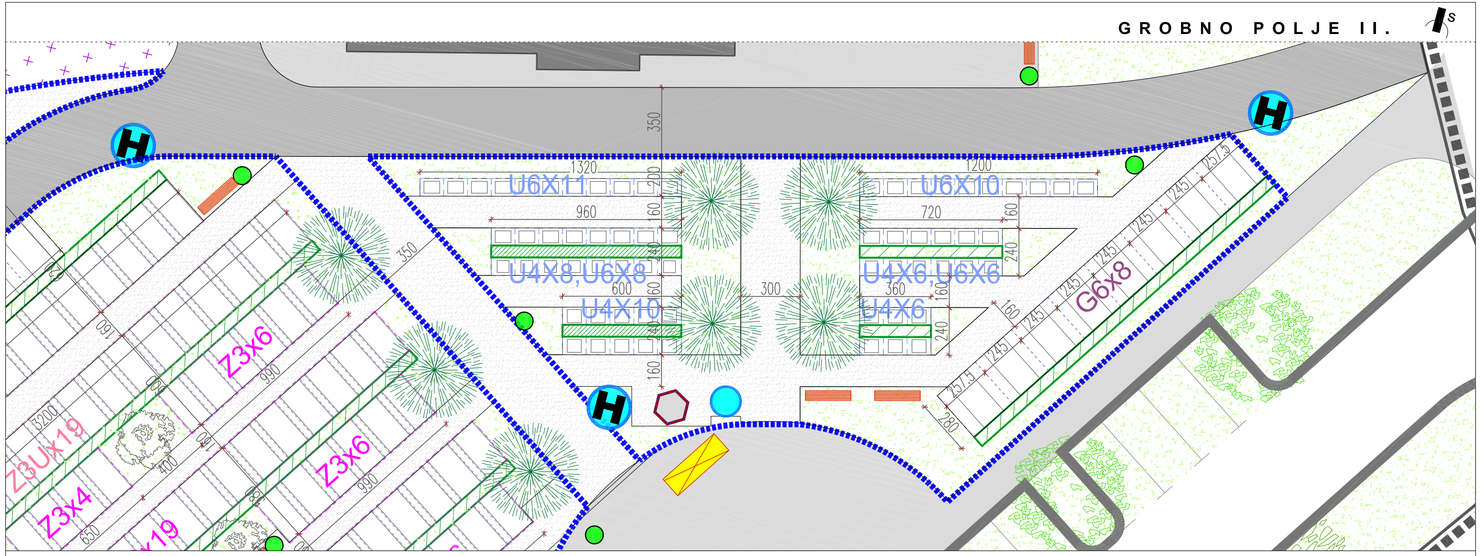

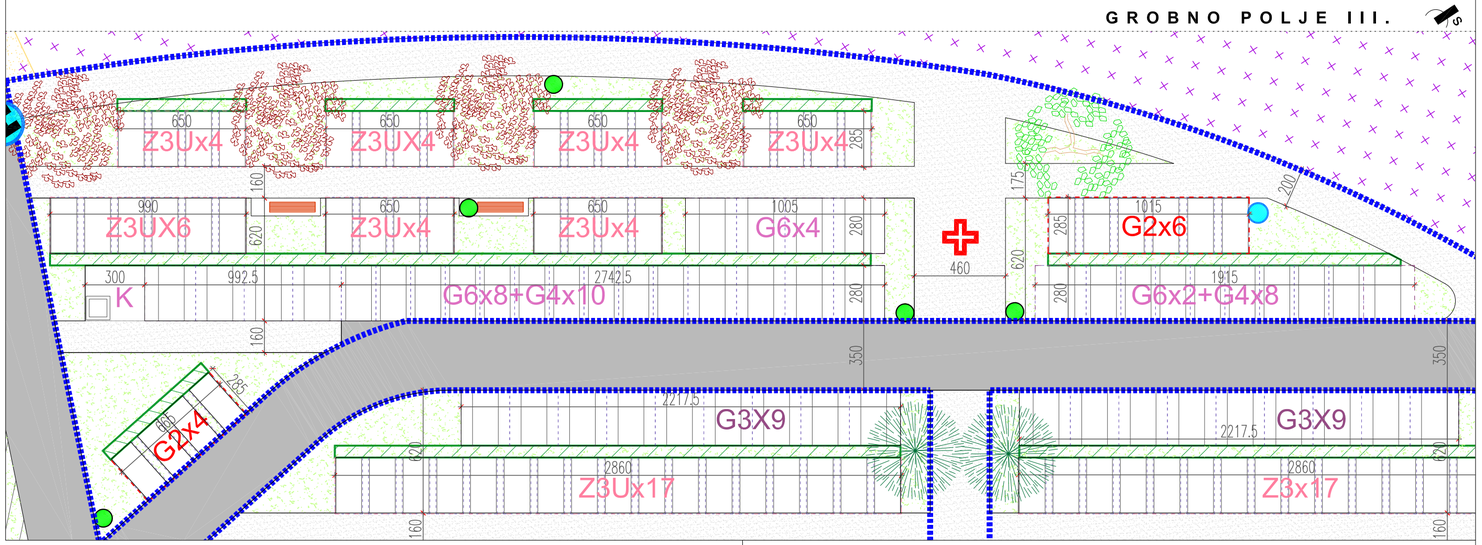

TUMAČ PLANSKOG ZNAKOVLJA

GRANICE

- OGRADA GROBLJA

TUMAČ ZNAKOVA

- Z3 — ZEMLJANE GROBNICE U NIZU - TIP Z3; Bruto dimenzije 140x265 cm; 3 grobna mjesta
- Z3U — ZEMLJANE GROBNICE U NIZU - TIP Z3U; Bruto dimenzije 140x285 cm; 3 grobna mjesta + mjesto za urne
- G4 — DVOSTRUKE GROBNICE U NIZU - TIP G4; Bruto dimenzije 245x280 cm; 4 grobnih mjesta + mjesto za urne
- G6 — TROSTRUKE GROBNICE U NIZU - TIP G6; Bruto dimenzije 175x280 cm; 6 grobnih mjesta + mjesto za urne
- G2 — JEDNOST.GROBNICE U NIZU - TIP G2; Bruto dimenzije 130x280 cm; 2 grobna mjesta + mjesto za urne
- KAZETE ZA URNE - TIP U4 i U6; U4 4 mjesta za urne; U6 6 mjesta ua urne

UREĐENJE POVRŠINA

- ZELENE UREĐENE POVŠINE GROBNOG POLJA
- GLAVNE GROBNE STAZE / GROBNE STAZE
- PJEŠAČKE POVRŠINE
- KOLNO-PJEŠAČKE POVRŠINE
- GRANICA GROBNOG POLJA

URBANA OPREMA

- HIDRANT
- ČESMA
- KONTEJNER
- KOŠ ZA SMEĆE
- TIPSKA KLUPA ZA ODMOR
- SIMBOL GROBLJA
- PLAN GROBLJA I OGLASNA PLOČA

HORTIKULTURNO UREĐENJE

- MLIJEČNI JAVOR (Acer platanoides)
- LAWSONOV STUPASTI PAČEMPRES (Chamaecyparis lawsoniana "Columnaris")
- LOVORVIŠNJA (Prunus laurocerasus)
- ŠIMŠIR (Buxus sempervirens)
- CRVENOLISNI JAVOR (Acer platanoides"Crimson king")
- SITNOLISNA LIPA (Tilia cordata)

URBANISTIČKI PLAN UREĐENJA GROBLJE JAKUŠEVEC

- PRIJEDLOG PLANA ZA JAVNU RASPRAVU -

Prilog 3.
RAŠTER I RAZMJEŠTAJ GROBNIH MJESTA ZA GROBNO POLJE

3.1. Grobno polje II. i III.

MJ. 1:200

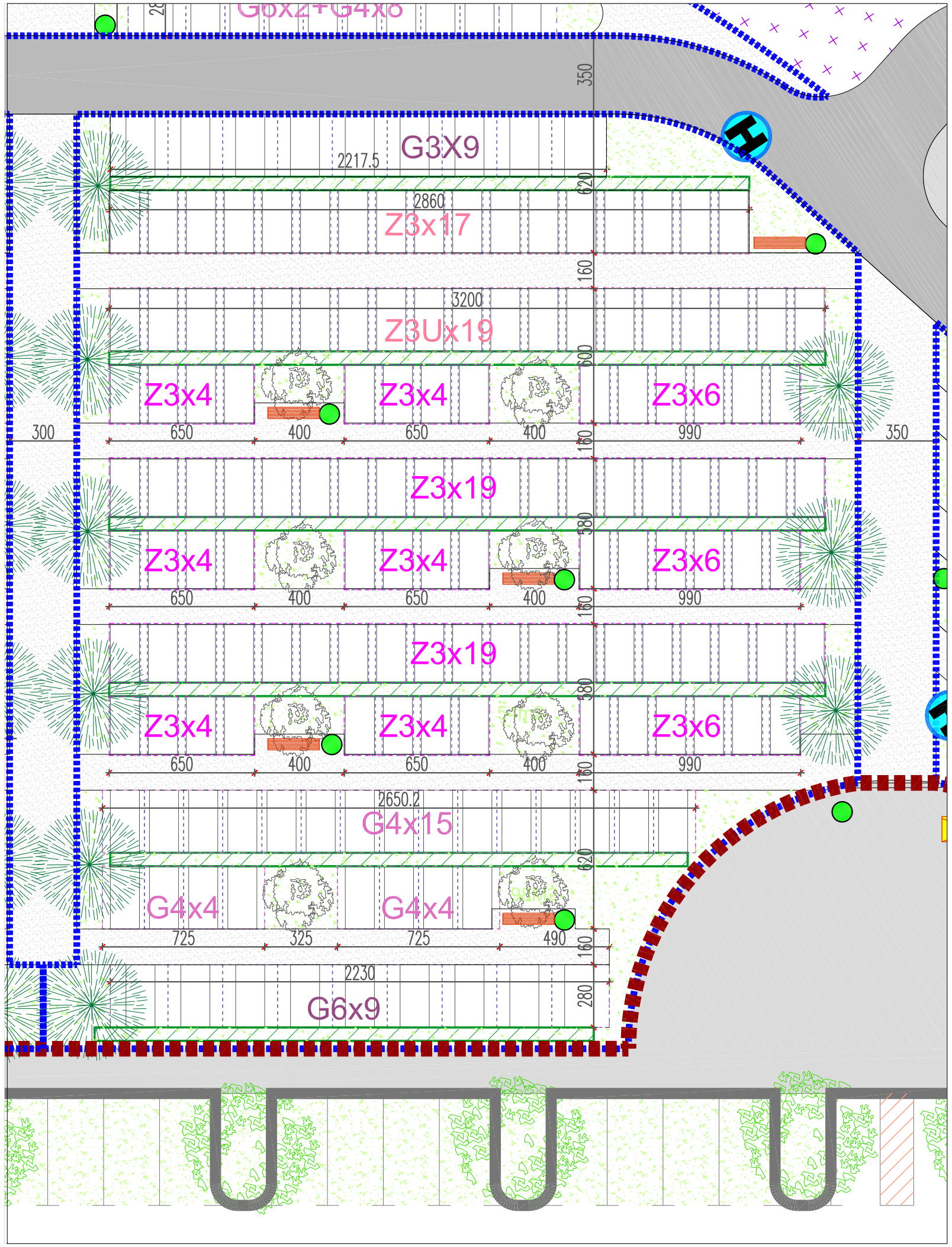

TUMAČ PLANSKOG ZNAKOVLJA

GRANICE

OGRADA GROBLJA

TUMAČ ZNAKOVA

Z3 — ZEMLJANE GROBNICE U NIZU - TIP Z3
Bruto dimenzije 140x265 cm
3 grobna mjesta

Z3U — ZEMLJANE GROBNICE U NIZU - TIP Z3U
Bruto dimenzije 140x285 cm
3 grobna mjesta + mjesto za urne

G4 — DVOSTRUKE GROBNICE U NIZU - TIP G4
Bruto dimenzije 245x280 cm
4 grobnih mjesta + mjesto za urne

G6 — TROSTRUKE GROBNICE U NIZU - TIP G6
Bruto dimenzije 175x280 cm
6 grobnih mjesta + mjesto za urne

UREĐENJE POVRŠINA

ZELENE UREĐENE POVŠINE GROBNOG POLJA

GLAVNE GROBNE STAZE / GROBNE STAZE

PJEŠAČKE POVRŠINE

KOLNO-PJEŠAČKE POVRŠINE

GRANICA GROBNOG POLJA

URBANA OPREMA

HIDRANT

ČESMA

KONTEJNER

KOŠ ZA SMEĆE

TIPSKA KLUPA ZA ODMOR

HORTIKULTURNO UREĐENJE

MLIJEČNI JAVOR (Acer platanoides)

LAWSONOV STUPASTI PAČEMPRES (Chamaecyparis lawsoniana "Columnaris")

LOVORVIŠNJA (Prunus laurocerasus)

ŠIMŠIR (Buxus sempervirens)

URBANISTIČKI PLAN UREĐENJA GROBLJE JAKUŠEVEC

- PRIJEDLOG PLANA ZA JAVNU RASPRAVU -

Prilog 3.
RASTER I RAZMJEŠTAJ GROBNIH MJESTA ZA GROBNO POLJE

3.2. Grobno polje IV.

MJ. 1:200

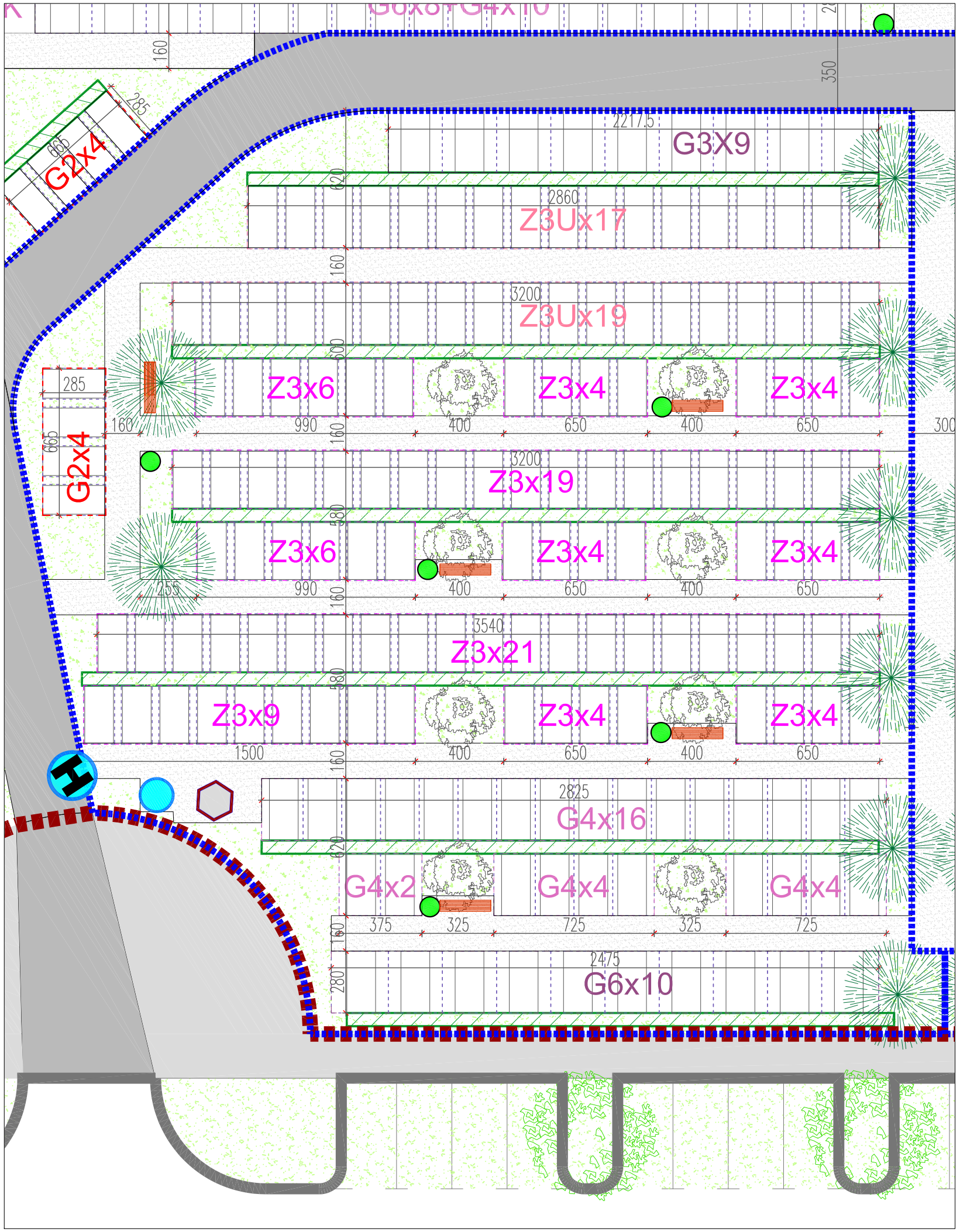

TUMAČ PLANSKOG ZNAKOVLJA

GRANICE

OGRADA GROBLJA

TUMAČ ZNAKOVA

Z3 — ZEMLJANE GROBNICE U NIZU - TIP Z3
Bruto dimenzije 140x265 cm
3 grobna mjesta

G2 — JEDNOST.GROBNICE U NIZU - TIP G2
Bruto dimenzije 130x280 cm
2 grobna mjesta + mjesto za urne

Z3U — ZEMLJANE GROBNICE U NIZU - TIP Z3U
Bruto dimenzije 140x285 cm
3 grobna mjesta + mjesto za urne

G4 — DVOSTRUKE GROBNICE U NIZU - TIP G4
Bruto dimenzije 245x280 cm
4 grobnih mjesta + mjesto za urne

G6 — TROSTRUKE GROBNICE U NIZU - TIP G6
Bruto dimenzije 175x280 cm
6 grobnih mjesta + mjesto za urne

UREĐENJE POVRŠINA

ZELENE UREĐENE POVŠINE

GLAVNE GROBNE STAZE / GROBNE STAZE

PJEŠAČKE POVRŠINE

KOLNO-PJEŠAČKE POVRŠINE

GRANICA GROBNOG POLJA

URBANA OPREMA

HIDRANT

ČESMA

KONTEJNER

KOŠ ZA SMEĆE

TIPSKA KLUPA ZA ODMOR

HORTIKULTURNO UREĐENJE

MLIJEČNI JAVOR (Acer platanoides)

LAWSONOV STUPASTI PAČEMPRES (Chamaecyparis lawsoniana "Columnaris")

LOVORVIŠNJA (Prunus laurocerasus)

ŠIMŠIR (Buxus sempervirens)

URBANISTIČKI PLAN UREĐENJA GROBLJE JAKUŠEVEC

- PRIJEDLOG PLANA ZA JAVNU RASPRAVU -

Prilog 3.
RASTER I RAZMJEŠTAJ GROBNIH MJASTA ZA GROBNO POLJE

3.3. Grobno polje V.

MJ. 1:200

P O J E D I N A Č N O G R O B N O M J E S T O

bruto dimenzija grobnog mjesta 140x265cm

uzdužni presjek

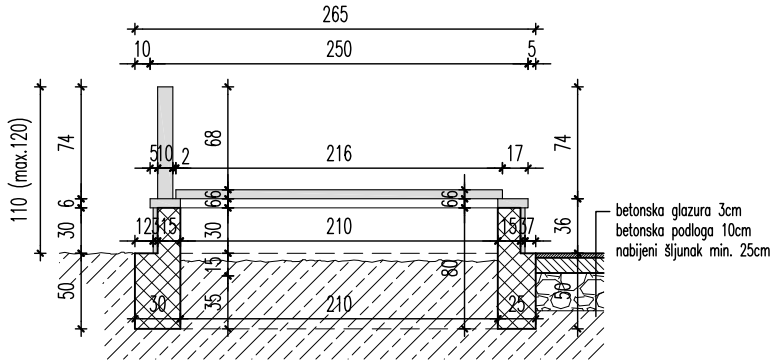

poprečni presjek

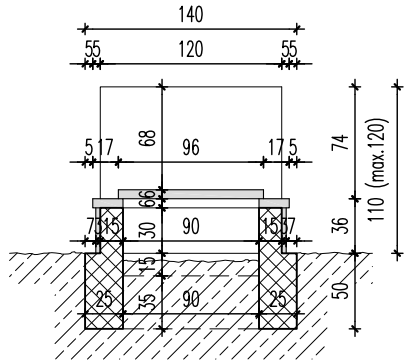

tlocrt

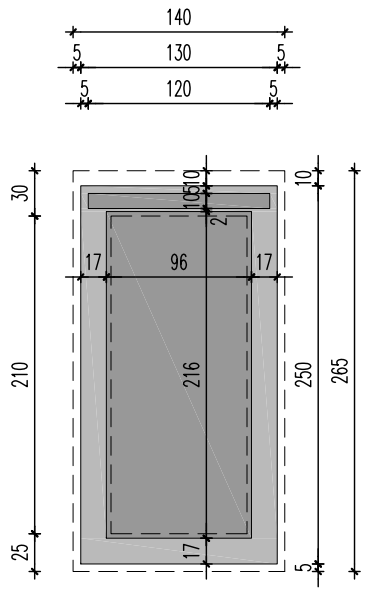

G R O B N A M J E S T A U N I Z U

bruto dimenzija grobnog mjesta 140x265cm

poprečni presjek

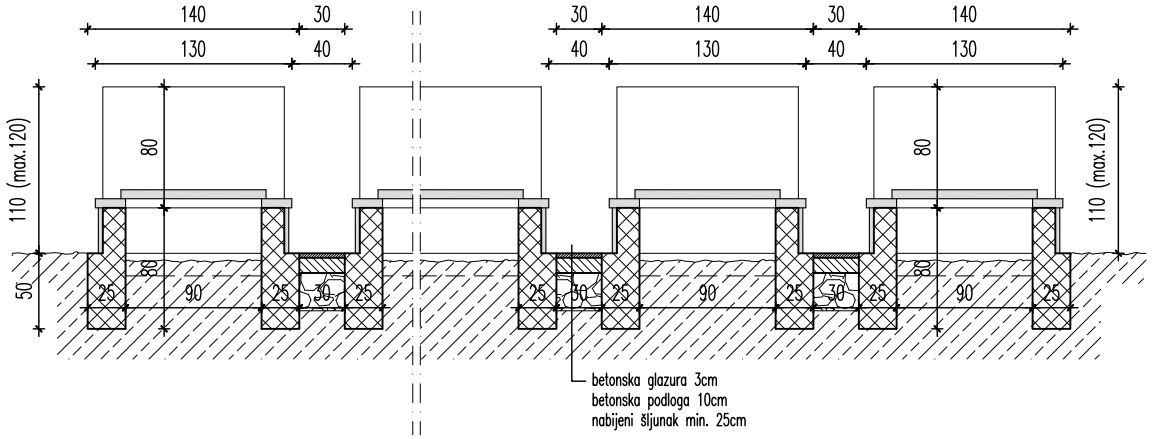

tlocrt

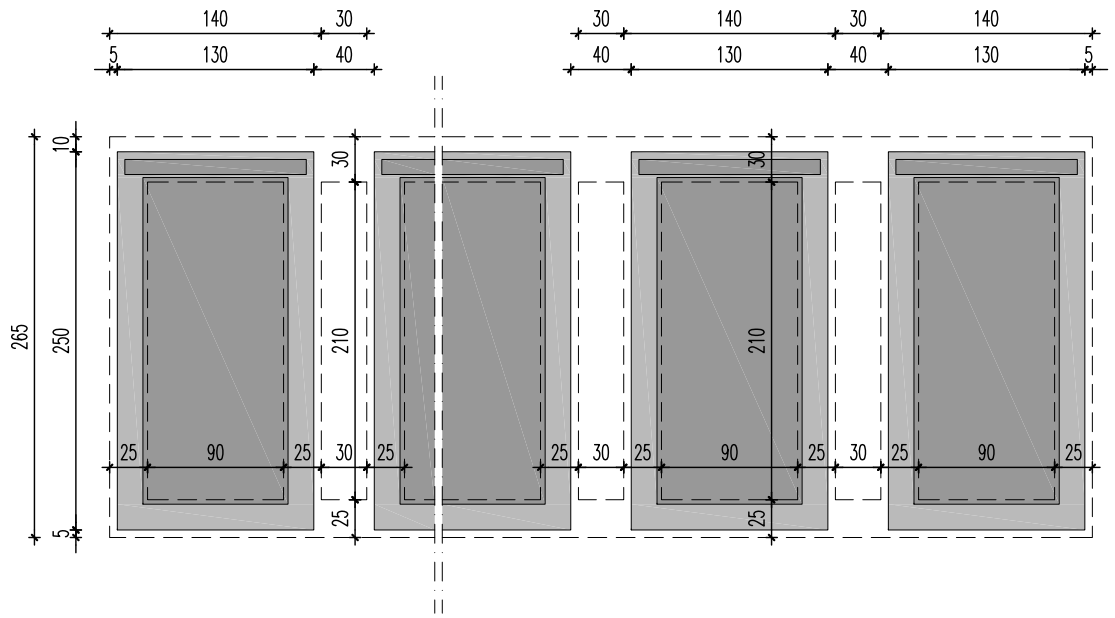

URBANISTIČKI PLAN UREĐENJA GROBLJE JAKUŠEVEC

- PRIJEDLOG PLANA ZA JAVNU RASPRAVU -

Prilog 4.
NACRTI I UVJETI ZA GRADNJU I OPREMANJE GROBNIH MJESTA

4.1.
DETALJNI TIPSKI NACRT
ZEMLJANI GROB S 3 UKOPNA MJESTA
- TIP Z3

P O J E D I N A Č N O G R O B N O M J E S T O

bruto dimenzija grobnog mjesta 140x285cm

uzdužni presjek

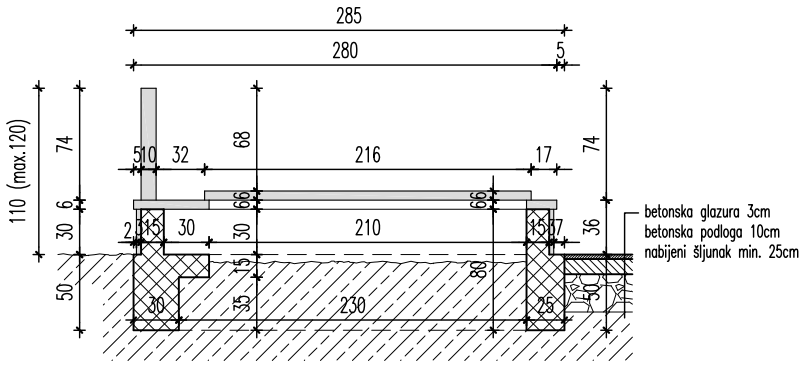

poprečni presjek

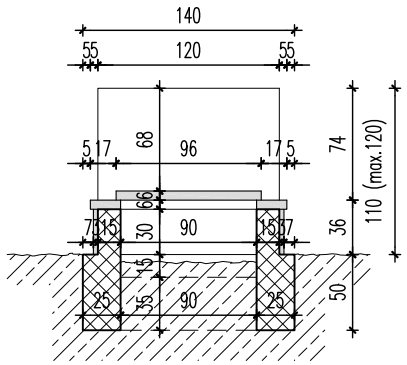

tlocrt

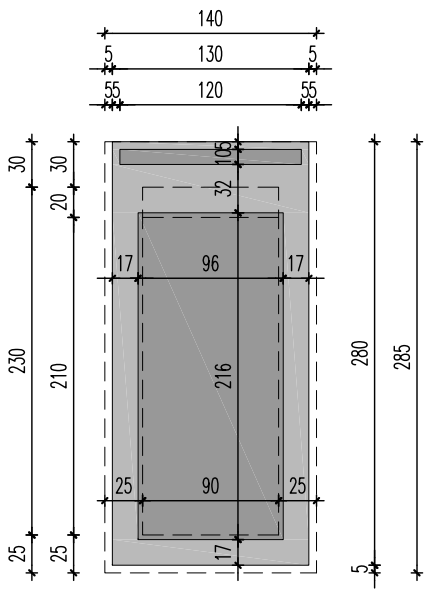

G R O B N A M J E S T A U N I Z U

bruto dimenzija grobnog mjesta 140x285cm

poprečni presjek

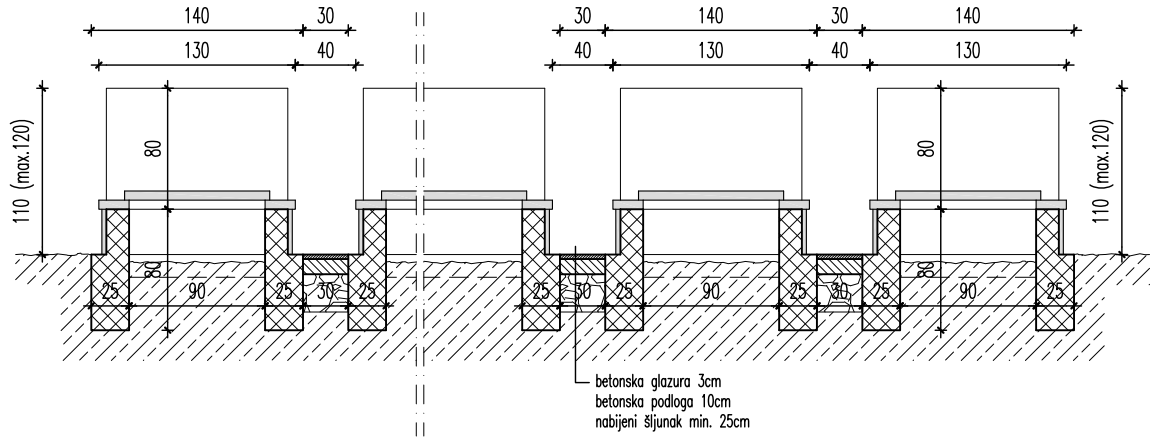

tlocrt

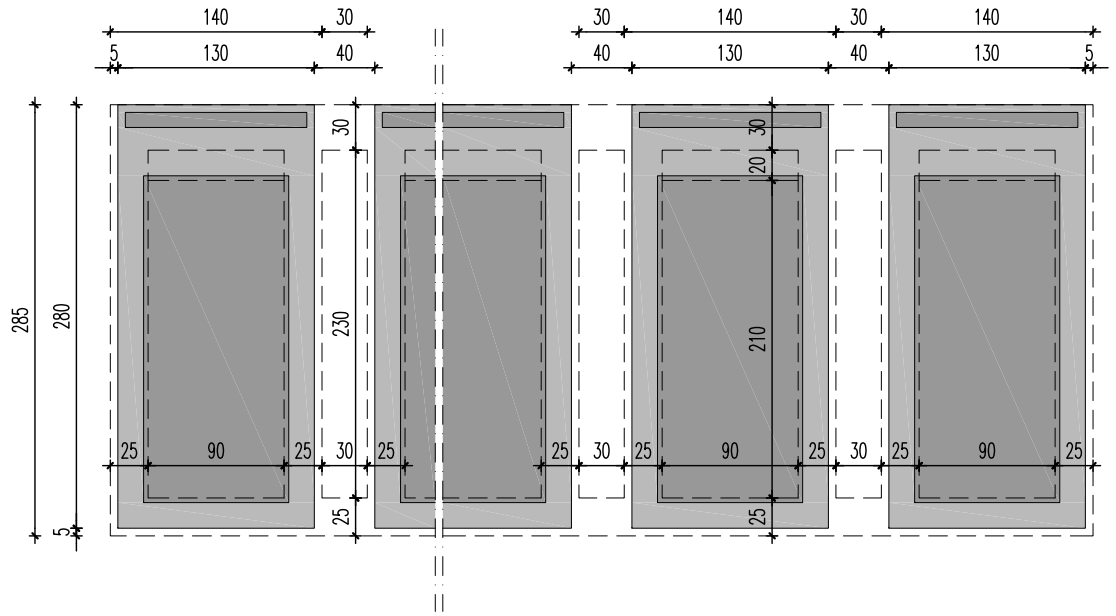

URBANISTIČKI PLAN UREĐENJA GROBLJE JAKUŠEVEC

- P R I J E D L O G P L A N A Z A J A V N U R A S P R A V U -

Prilog 4.
N A Č R T I I U V J E T I Z A G R A D N J U
I O P R E M A N J E G R O B N I H M J E S T A

4.2.
DETALJNI TIPSKI NACRT
ZEMLJANI GROB S 3 UKOPNA MJESTA
I NADGROBNIM UREĐENJEM S PROSTOROM ZA URNE
- TIP Z3U

M J . 1 : 5 0

P O J E D I N A Č N O G R O B N O M J E S T O

bruto dimenzija grobnog mjesta 130x280cm

uzdužni presjek

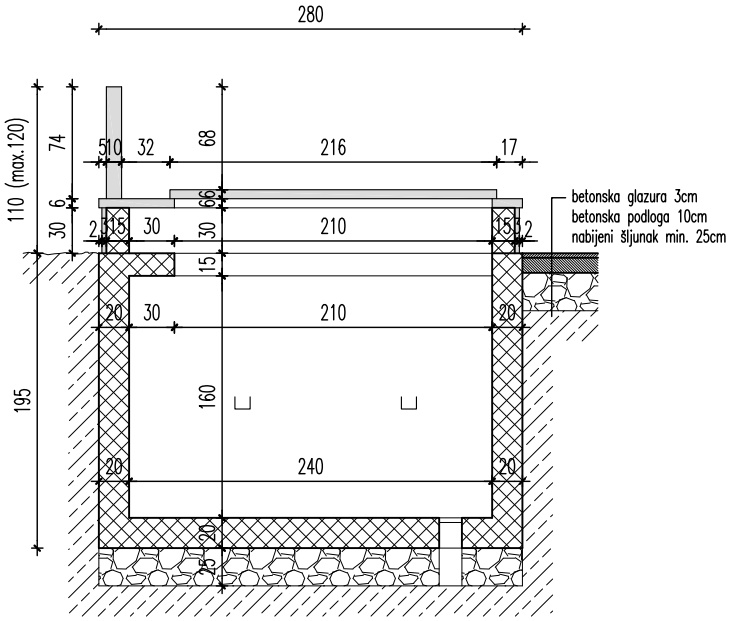

poprečni presjek

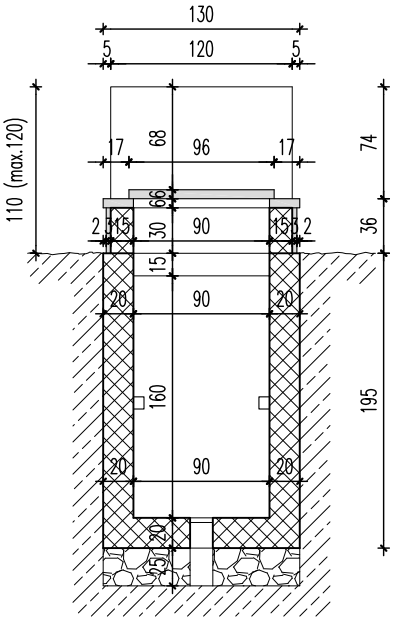

tlocrt

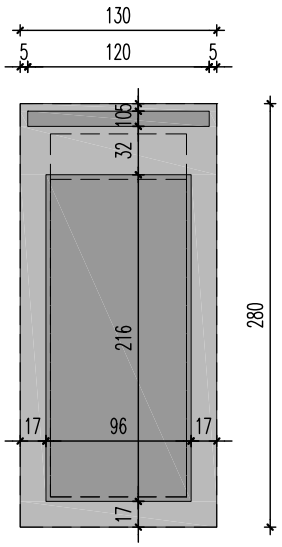

URBANISTIČKI PLAN UREĐENJA GROBLJE JAKUŠEVEC

- PRIJEDLOG PLANA ZA JAVNU RASPRAVU -

Prilog 4.
NACRTI I UVJETI ZA GRADNJU I OPREMANJE GROBNIH MJESTA

4.3.
DETALJNI TIPSKI NACRT
BETONSKA GROBNICA S 2 UKOPNA MJESTA
- TIP G2

M J . 1 : 5 0

URBANISTIČKI PLAN UREĐENJA GROBLJE JAKUŠEVEC

- PRIJEDLOG PLANA ZA JAVNU RASPRAVU -

Prilog 4.
NACRTI I UVJETI ZA GRADNJU I OPREMANJE GROBNIH MJESTA

POJEDINAČNO GROBNO MJESTO

bruto dimenzija grobnog mjesta 200x280cm

uzdužni presjek

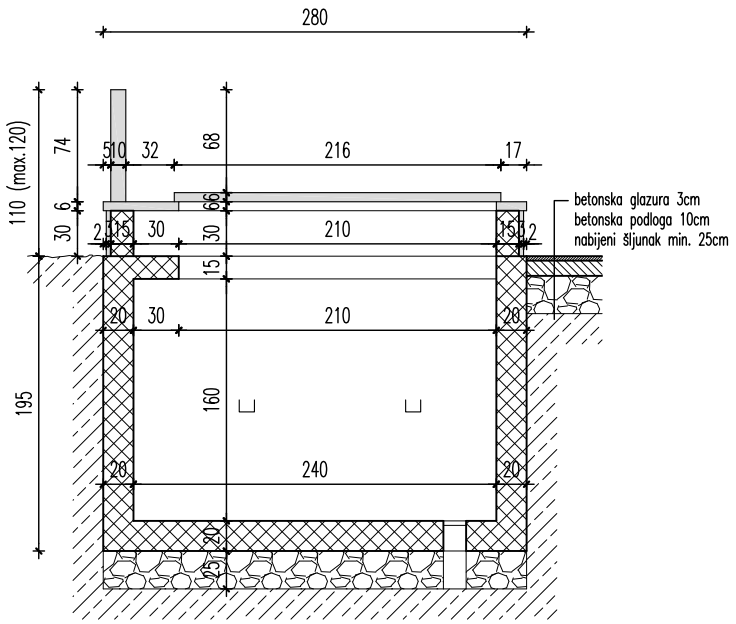

poprečni presjek

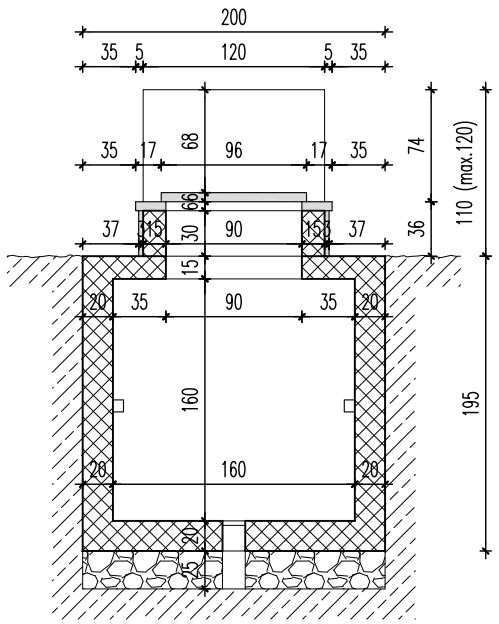

tlocrt

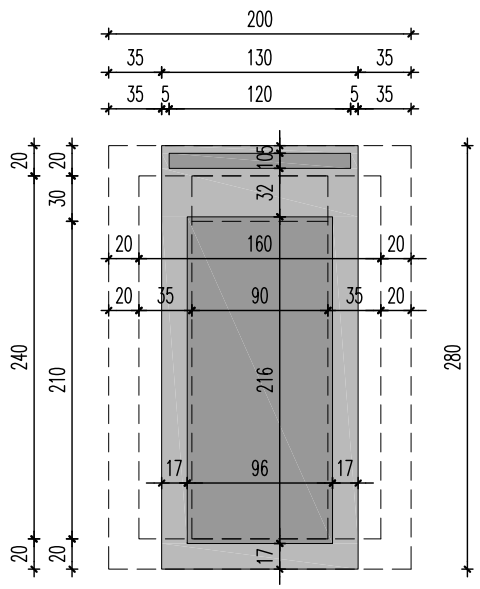

GROBNA MJESTA U NIZU

bruto dimenzija grobnog mjesta 187,5x280cm i 175x280cm

poprečni presjek

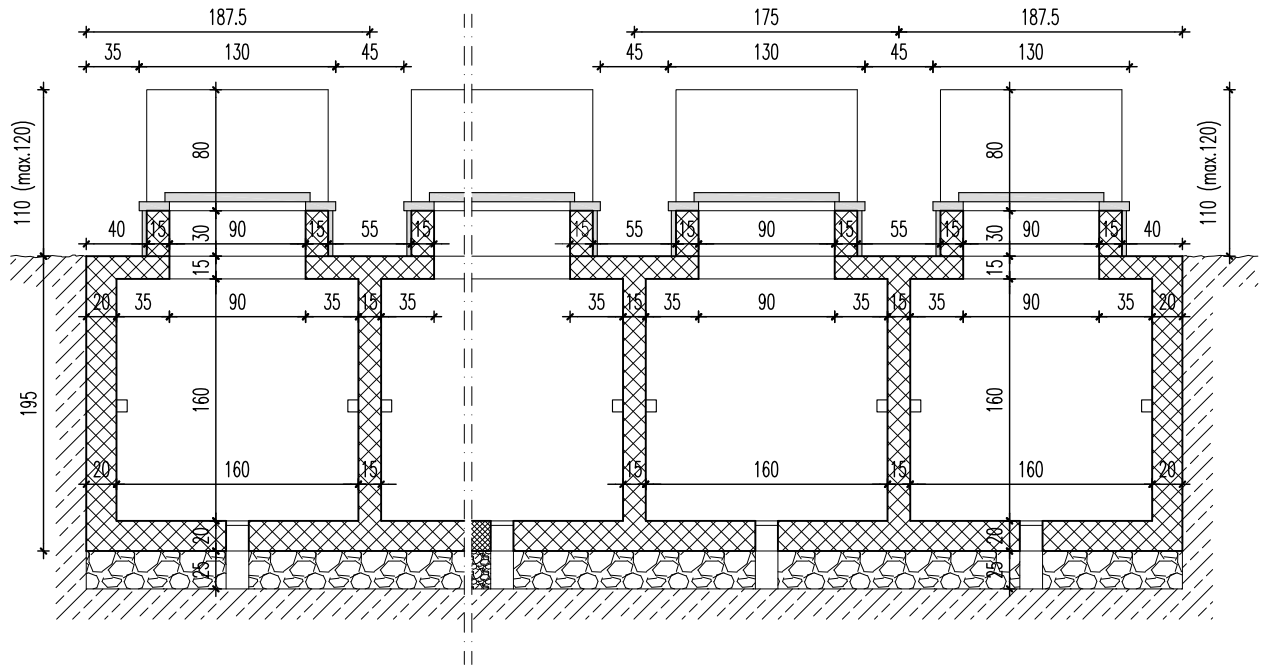

tlocrt

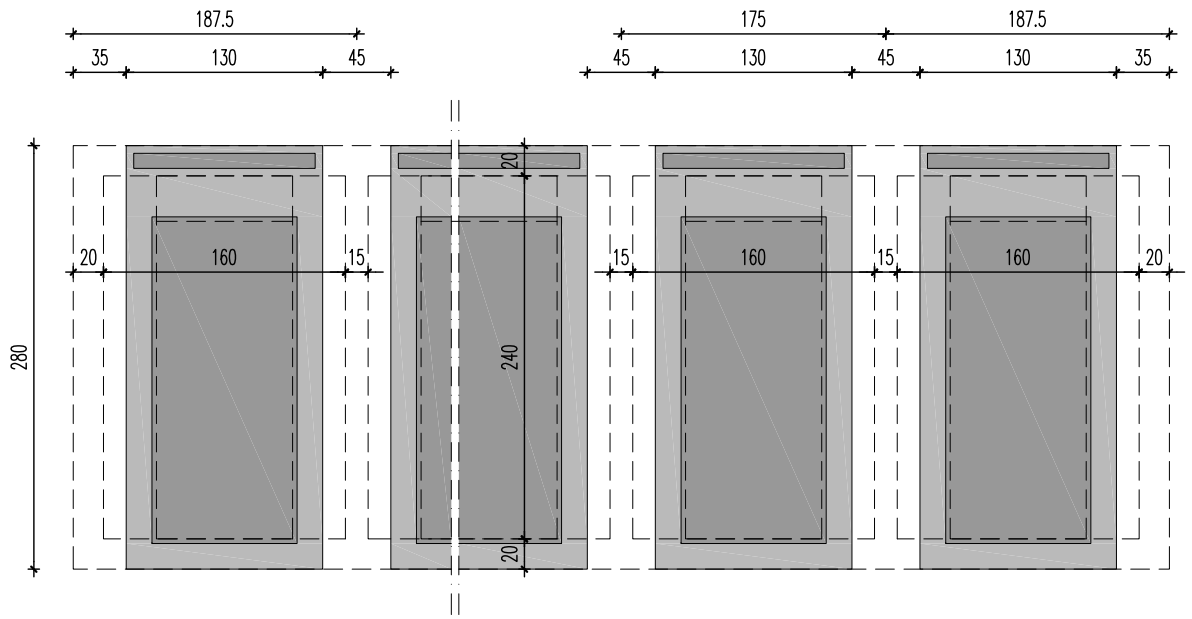

4.4.
DETALJNI TIPSKI NACRT
BETONSKA GROBNICA S 4 UKOPNA MJESTA
- TIP G4

MJ. 1:50

POJEDINAČNO GROBNO MJESTO

bruto dimenzija grobnog mjesta 270x280cm

uzdužni presjek

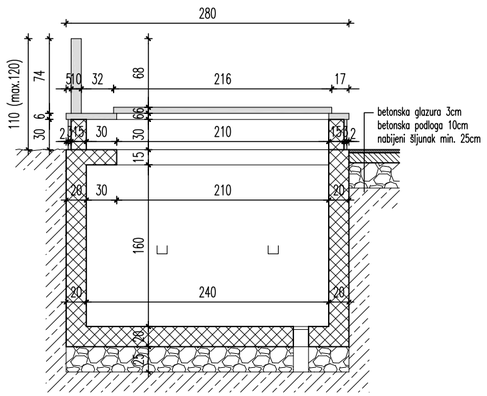

poprečni presjek

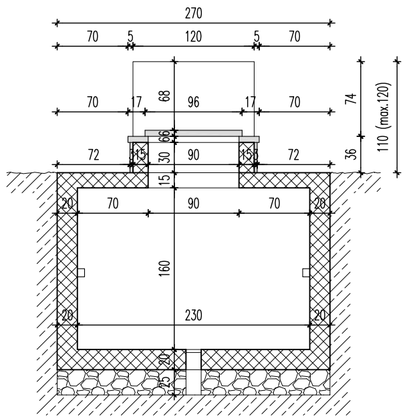

tlocrt

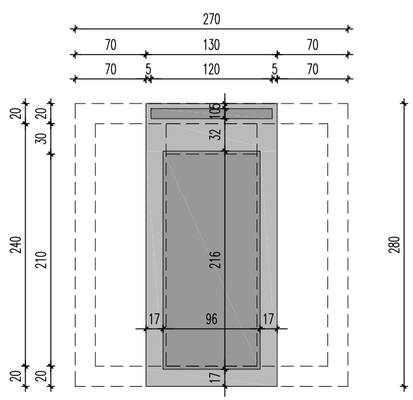

GROBNA MJESTA U NIZU

bruto dimenzija grobnog mjesta 257,5x280cm i 245x280cm

poprečni presjek

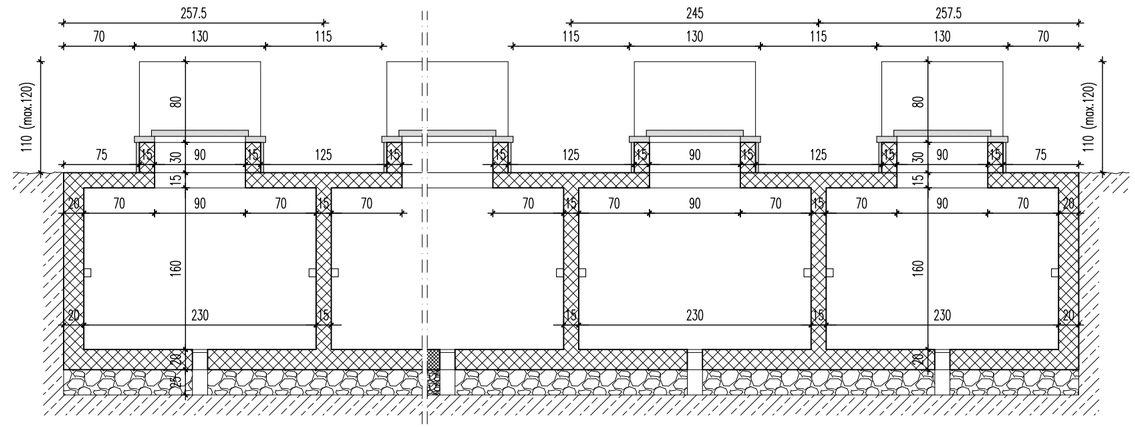

tlocrt

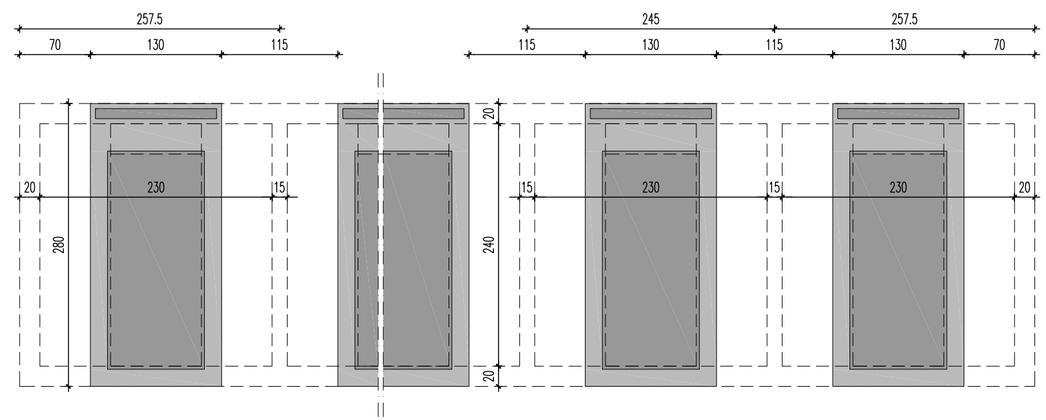

URBANISTIČKI PLAN UREĐENJA GROBLJE JAKUŠEVEC

- PRIJEDLOG PLANA ZA JAVNU RASPRAVU -

Prilog 4.
NACRTI I UVJETI ZA GRADNJU I OPREMANJE GROBNIH MJESTA

4.5.
DETALJNI TIPSKI NACRT
BETONSKA GROBNICA SA 6 UKOPNIH MJESTA
- TIP G6

MJ. 1:50

URBANISTIČKI PLAN UREĐENJA GROBLJE JAKUŠEVEC

- P R I J E D L O G P L A N A Z A J A V N U R A S P R A V U -

KAZETA ZA 4 URNI - tip U4

tlocrt

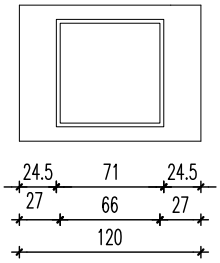

poprečni presjek

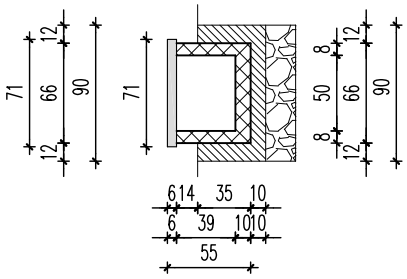

uzdužni presjek

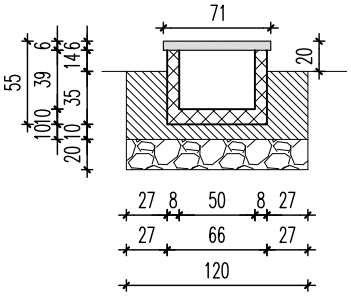

bruto dimenzija mjesta za urne 66x66 cm

KAZETA ZA 6 URNI - tip U6

tlocrt

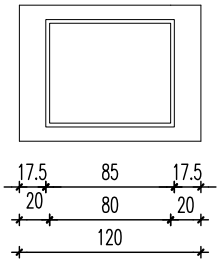

poprečni presjek

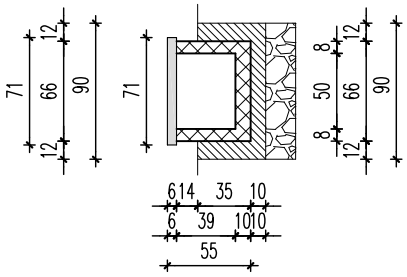

uzdužni presjek

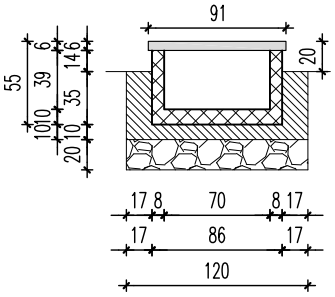

bruto dimenzija mjesta za urne 66x86 cm

Prilog 4.
NACRTI I UVJETI ZA GRADNJU I OPREMANJE GROBNIH MJESTA

4.6.
DETALJNI TIPSKI NACRT
KAZETE ZA URNE,
- TIP U4 i TIP U6

M J . 1 : 5 0

K O S T U R N I C A

bruto dimenzija podzemni dio 280x300cm

tlocrt

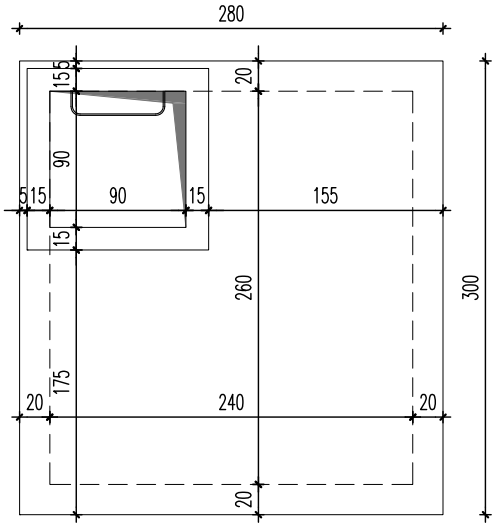

uzdužni presjek

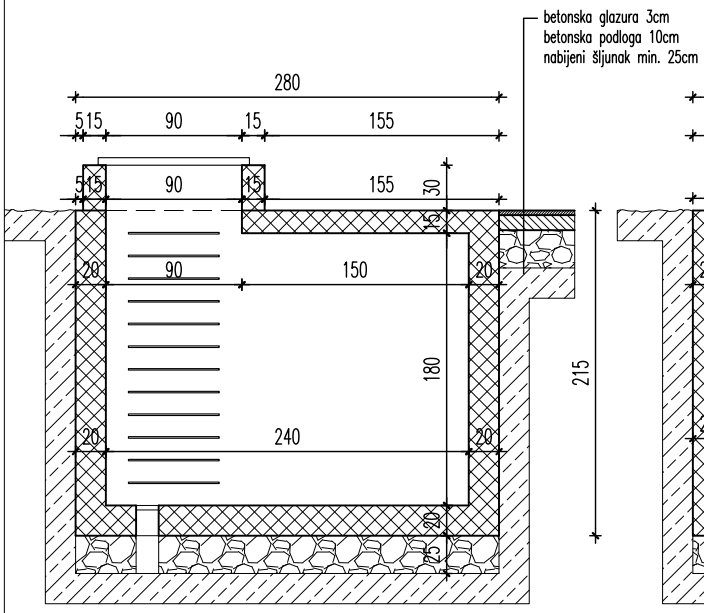

poprečni presjek

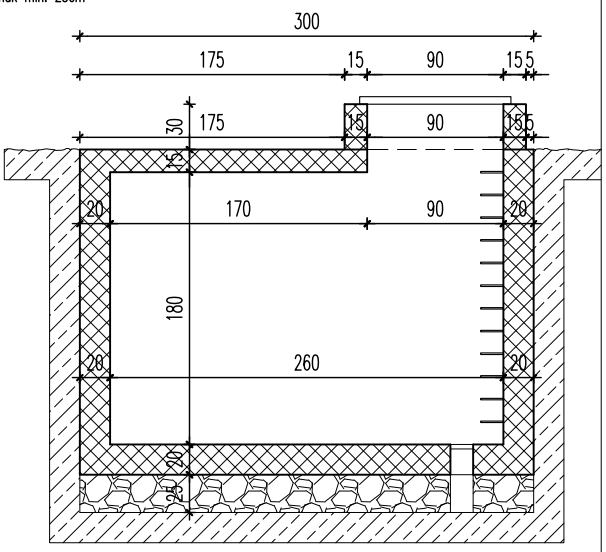

URBANISTIČKI PLAN UREĐENJA GROBLJE JAKUŠEVEC

- PRIJEDLOG PLANA ZA JAVNU RASPRAVU -

Prilog 4.
NACRTI I UVJETI ZA GRADNJU I OPREMANJE GROBNIH MJESTA

4.7.
DETALJNI TIPSKI NACRT
KOSTURNICA

M J . 1 : 5 0

V. OBRAZLOŽENJE PLANA

1. POLAZIŠTA

1.1. POLOŽAJ, ZNAČAJ PODRUČJA U ŠIREM GRADSKOM PROSTORU

Jakuševečko groblje nastalo je u prvoj polovini 19. stoljeća, kada je izgrađena župna crkva sv. Marka Evanđelista 1832. godine. Sadašnje groblje obuhvaća katastarske čestice k.č.br. 1152, 1153/1, 1153/2, te dijelovi katastarskih čestica k.č.br. 1155, 1156, te 1151/1 k.o. Jakuševec.

Grobljem se kako je navedeno u Odluci o izradi Urbanističkog plana uređenja Groblje Jakuševec (Sl.gl. 23/18) koriste stanovnici okolnih naselja - Hrelić, Mičevec, Grdovčak, Petruševec i Jakuševec.

Groblje Jakuševec nalazi se u južnom dijelu grada Zagreba u gradskoj četvrti Novi Zagreb - istok, uz Jakuševečku ulicu, neposredno uz crkvu Sv. Marka Evanđelista i južne obilaznice grada Zagreba i ranžirnog kolodvora.

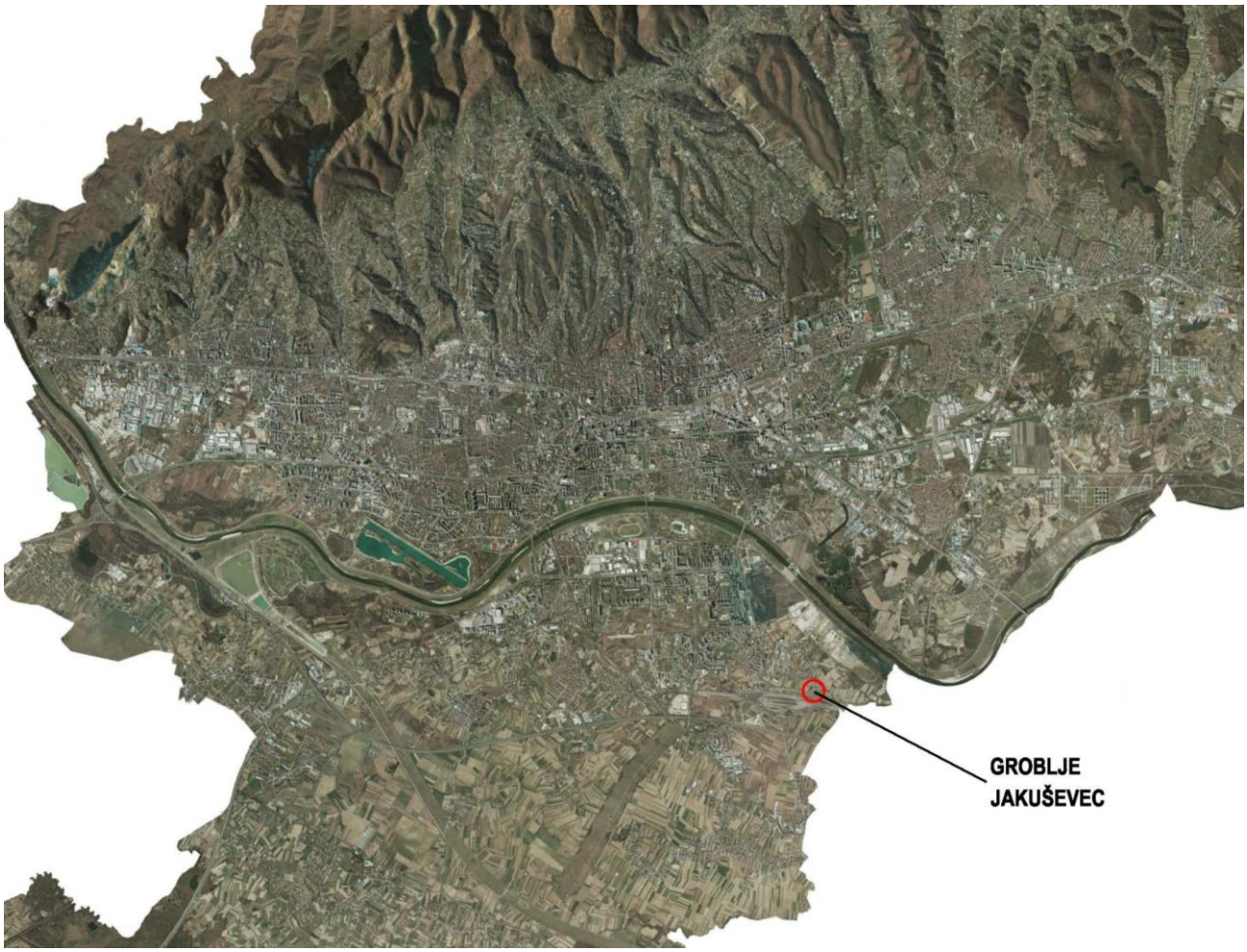

slika 1. Šira situacija na ortofoto snimku

1.1.1. Osnovni podaci o stanju u prostoru

Današnje groblje zauzima slijedeće katastarske čestice i to k.č.br. 1152, 1153/1 i 1153/2, dio 1155, dio 1156, i dio 1151/1 sve k.o. Jakuševec sveukupne površine približno 0,76 ha.

Planirano je širenje groblja prema jugoistoku, na k.č.br. 1204, 1205, 1206, 1207, 1208, put u naravi na k.č.br. 2018/1, dio 1209, 2018/6, dio 1151/3 i dio 1151/1, k.o. Jakuševec.

Postojeći glavni pješački i kolni pristup do groblja je sa sjeveroistoka, preko crkvenog trga na k.č.br. 1154 k.o. Jakuševec (i parkirališta) na koji se pristupa iz Jakuševečke ulice. Na prostoru groblja na k.č.br. 1153/2 k.o. Jakuševec, neposredno uz jugoistočni rub i kolni pristup do manjeg parkirališta nalazi se mrtvačnica. Neposredno uz groblje (na prostoru sjeverozapadno od groblja) na k.č.br. 1155 k.o. Jakuševec nalazi se župni ured sa župnom dvoranom, te na k.č.br. 1156 i dijelu 1151/1 k.o. Jakuševec u produžetku manji uređeni prostor parka sa šetnicom, klupama i zvonom. Groblje se nalazi na južnom rubu stambene izgradnje naselja Jakuševec.

Unutar obuhvata ovog Plana za Crkvu sv. Marka Evanđelista, na adresi Jakuševečka 80, je rješenjem Ministarstva kulture, Klasa: UP-I-612-08/01-01/0920, utvrđeno svojstvo kulturnog dobra koje je upisano u Registar kulturnih dobara RH, broj Registra: Z-0709 (NN br. 63/03).

Građevina mrtvačnice se nalazi na k.č.br. 1153/2 k.o. Jakuševec za koju je izdana građevinska dozvola Klase: UP/I-361-03/93-01/19, Ur.br.: 251-05-14-93-3 od 2.6.1993 godine. Površina današnjeg groblja bez katastarske čestice na kojoj je crkva Sv. Marka Evanđelista (na k.č.br. 1154 k.o. Jakuševec).

Jugoistočno od granice, a izvan obuhvata Plana smještena je na adresi Jakuševečka 82, k.č. br. 1210 k.o. Jakuševec Pučka škola, za koju je rješenjem Ministarstva kulture, Klasa: UP-I-612-08/08-06/0552, utvrđeno svojstvo kulturnog dobra i upisano u Registar kulturnih dobara RH, broj Registra: Z-4003 (NN br. 110/09). Ovo je važno spomenuti, jer je za nju predviđena sadnja zaštitnog zelenila unutar obuhvata Plana prema zahtjevu Gradskog ureda za zaštitu spomenika kulture i prirode od 16.11.2018. g. Klasa. 612-08/18-11/6, urbroj. 251-18-01-18-04.

Poljoprivredne površine nalaze se sjeverozapadno u GUP-om određenoj namjeni oznake Z – zaštitne zelene površine, te jugoistočno od planiranog groblja u GUP-om određenoj namjeni oznake Z1 – zelene javne površine, javni park.

Uz jugoistočni rub postojećeg groblja nalazi se zemljani put (k.č.br. 2018/1 k.o. Jakuševec) koji vodi u poljoprivredne površine.

Groblje je neadekvatno ograđeno (sjeverozapadni rub zidani zid, a ostale međe živicom i pleter ogradom sa čeličnim stupovima). Teren na kojem je uređeno groblje je ravan kao i teren jugoistočno od postojećeg groblja koji je planiran za njegovo proširenje, a predmetna se površina sada koristi u svrhu poljoprivrede.

Kota terena nalazi se na 111,8 m.n.m. Prema provedenim ispitivanjima Rudarsko-geološko-naftnog fakulteta, a dokumentiranima u Elaboratu zaštitnih zona vodocrpilišta grada Zagreba iz 2007 godine na tom području nivo podzemnih voda kreće se oko 103,0 m.n.m. na dan niskih voda, a 105,0 m.n.m. na dan visokih voda.

Seizmologija

Prema karti tektonskih aktivnosti, područje Plana ulazi u Tektonski aktivni dijelovi struktura i rasjeda, zona D, odnosno nalazi se - u Savskom bazenu (4) u zoni glavnih

ogranaka Zagrebačkog rasjeda (1) amplitude tektonskih pokreta pretežito između 1,0 mm i 4,1 mm, samo u Bukevju (točka BKVJ) 7,7 mm, pretežito dijagonalni pomaci geodetskih točaka u prostoru, nema izraženije kompresije prostora.

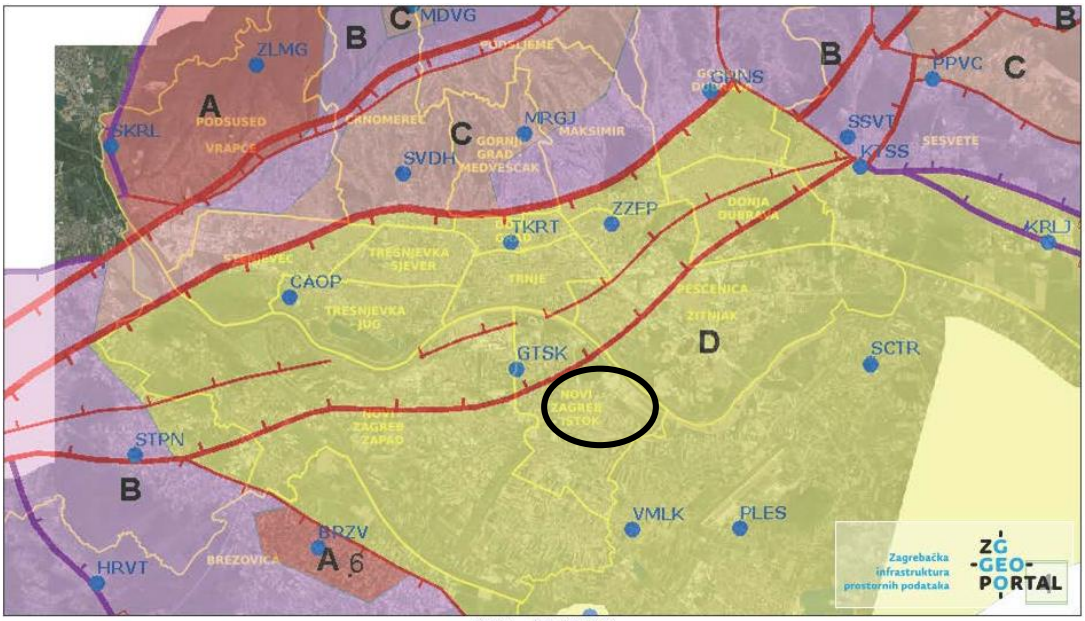

slika 2. Karta tektonskih aktivnosti

Krajobraz i bioraznolikosti

Postojeća površina groblja uređena je ukrasnim grmljem i ozelenjenim površinama, te malobrojnim visokim zelenilom. Površina za proširenje sada se koristi u svrhu poljoprivrede - oranice.

Groblje Jakuševec nalazi se u krajobraznom području Sjeverozapadne Hrvatske. Teren na kojem je uređeno groblje je ravan kao i teren jugoistočno od postojećeg groblja koji je planiran za njegovo proširenje, a predmetna se površina sada koristi u svrhu poljoprivrede.

Kota terena nalazi se na 111,8 m.n.m. Prema provedenim ispitivanjima Rudarsko-geološko-naftnog fakulteta, a dokumentiranima u Elaboratu zaštitnih zona vodocrpilišta grada Zagreba iz 2007 godine na tom području nivo podzemnih voda kreće se oko 103,0 m.n.m. na dan niskih voda, a 105,0 m.n.m. na dan visokih voda

Teren područja obuhvata je u blagom padu prema istoku i bez većih depresija, te je idealan za razvoj planirane površine groblja.

1.1.2. Prostorno razvojne značajke

slika 3. snimka iz zraka na groblje s jugoistočne strane

Groblje Jakuševec je smješteno uz župnu crkvu Sv. Marka Evanđelista na ravnom terenu. Postojeće groblje zauzima k.č.br. 1152 k.o. Jakuševec s mrtvačnicom i ceremonijalnim trgom na k.č.br. 1153/1 i 1153/2, sve k.o. Jakuševec. Postojeće groblje ima jedan pristup sa javne prometne površine i preko parcele na kojoj se nalazi Župna crkva sa svojim trgom i drugi preko manjeg parkirališta (na k.č.br. 1153/2 k.o. Jakuševec) koje je uređeno duž postojećeg puta (k.č.br. 2018/1 k.o. Jakuševec).

slika 4. snimka iz zraka na groblje s jugozapadne strane

Prostor na kojem se nalazi crkva sa svojim trgom je odvojen od prostora groblja živicom (slika 5.).

slika 5. Crkva sv. Marka Evanđelista s Trgom

Sjeverozapadno od groblja je parcela koja pripada župnom uredu, a duž nje je uređena staza s postavljenim klupama. Na katastarskoj čestici sjeverozapadno od groblja uz Jakuševečku ulicu k.č.br. 1155 k.o. Jakuševec nalazi se zvonik koji se iza posljednjeg reda grobova uz šetnicu uočava s prostora groblja. Veza ovog prostora i groblja je onemogućena naknadnom izgradnjom reda grobova smještenih uzdužno uz šetnicu paralelno sjeverozapadnom međom katastarske čestice k.č.br. 1152 k.o. Jakuševec. Ova veza je moguća isključivo preko trga ispred crkve na katastarskoj čestici k.č.br. 1154 k.o. Jakuševec koji je vezan sa župnim dvorom smještenim na k.č.br. 1155 k.o. Jakuševec. Ovakvo rješenje treba ispraviti i omogućiti vezu groblja i zvonika.

Nasuprot crkve, na drugoj strani Jakuševečke ulice, nalazi se autobusno stajalište tako da je groblje dobro prometno povezano sa središtem grada Zagreba. Sjevernije od autobusnog stajališta izvedeno je parkiralište za potrebe župnog dvora.

Današnje groblje je glavnom stazom podijeljeno u dva dijela (slika 7. i 8.), ali staza ne prolazi cijelom dužinom groblja: u južnom dijelu je njen produžetak zapriječen sa izvedenim grobnim redovima. U sjevernom dijelu groblja nalazi se 29+12 grobnih redova sa ukupno 300 grobnih mjesta među kojima je desetak dvostrukih. Južni dio groblja ima 27+10 grobnih redova sa ukupno 435 grobnih mjesta od kojih je dvadesetak dvostrukih. Ova grobna mjesta su velikim dijelom samo zemljani grobovi na kojima je izveden grobni uređaj (kameni rub s kamenom pokrovnom i nadgrobnom pločom). Glavna grobna staza popločena je kamenim (kulir) pločama u tri reda sa širom reškom (slika 8.).

Grobne staze pored grobnih redova nisu posebno uređene, nekad ih skoro i nema. Izuzetak je rubna grobna staza uz red grobova duž sjeverozapadnog ruba obuhvata plana.

Duž sjeverozapadnog ruba groblja naknadno je izveden jedan grobni red od 50-tak grobnih mjesta koji je potpuno „zatvorio“ pogled i vezu na grobno zvono (slika 9.). Prema namjeni određene u Odluci, ovaj grobni red izveden je djelomično u namjeni M1 - mješovita namjena – pretežito stambena, a djelomično u namjeni Z – zaštitne zelene površine, a što je vidljivo u grafičkom prilogu na kartografskom prikazu izvoda iz GUP-a grada Zagreba – izmjene i dopune, 4.1. KORIŠTENJE I NAMJENA PROSTORA. Kako je ranije navedeno, grobni red je legaliziran Rješenjem o izvedenom stanju, te se može vidjeti da se obuhvat

plana poklapa sa realiziranim grobovima unutar namjene koje nije namjena „Groblje“. Postojeće stanje se zadržava, a daljnje izvođenje grobova u namjeni Z nije dopušteno.

slika 6. Šetnica od građevine Mrtvačnice prema groblju

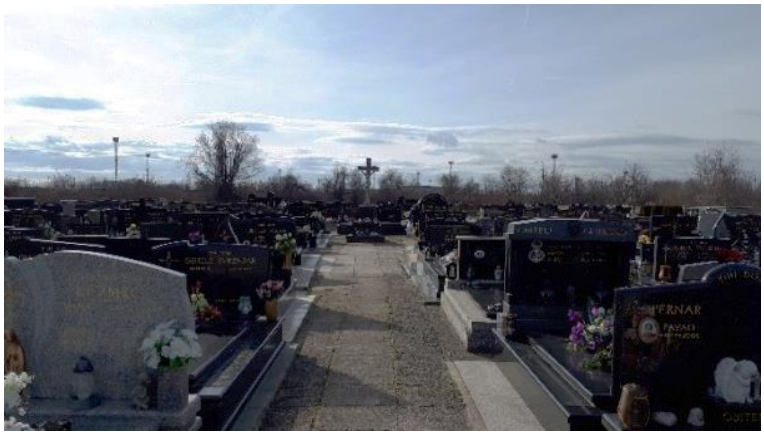

slika 7. Glavna uzdužna pješačka os prema križu

slika 8. Glavna uzdužna pješačka os prema križu

slika 9. Pogled prema križu-zvoniku na susjednoj čestici

Na kraju središnje grobne staze, približno u ravnini 31 reda, nalazi se križ - simbol groblja (slika 7.). Taj prostor nije povezan sa prije opisanim prostorom sjeverozapadno od groblja gdje se nalazi zvonik, jer ih dijeli grobni red koji je zapravo ograda groblja na sjeverozapadnom rubu parcele.

Ulaz u groblje je moguć na tri mjesta, sa sjeveroistoka iz Jakuševečke ulice. Glavni ulaz (slika 10.) u groblje je preko manje uređene parkovne površine južno od crkve sa parcele k.č.br. 1153/2 k.o. Jakuševec, drugi (slika 12.) je s k.č.br. 1154 k.o. Jakuševec s parcele crkve Sv. Marka Evanđelista koja je odvojena od groblja živicom od gusto zasađenih čempresa. Treći ulaz organiziran je s manjeg parkirališta izvedenog uz put na k.č.br. 2018/1 k.o. Jakuševec, odmah iza građevine mrtvačnice i pristupom iz Jakuševečke ulice (slika 11). Na južnom dijelu parcele sadašnjeg groblja je koji vodi na put k.č.br. 2018/1 k.o. Jakuševec uz koji se nalazi na neprimjerenom mjestu odlagalište zemlje. Odlagalište zemlje, pak uopće ne postoji, već je višak zemlje nasipan uz izlaz južnog dijela groblja uz postojeći put k.č.br. 2018/1 k.o. Jakuševec (slika 13.).

slika 10. Glavni ulaz s prilaznim parkom

slika 11. Ulaz sa parkirališta uz Mrtvačnicu

slika 12. Pogled iz zraka na glavni ulaz

slika 13. Navoz zemlje na divljem odlagalištu ispred izlaza iz groblja

Svi postojeći grobni redovi su jednostruki s grobnim mjestima orijentiranim prema crkvi, odnosno crkvenom trgu. Izuzetak su grobna mjesta u grobnom redu duž sjeverozapadnog ruba groblja koja su orijentirana prema jugoistoku. Grobni uređaji su vrlo različiti i sastoje se od grobnog okvira koji je najčešće pokriven grobnom pločom pored koje se na zadnjem dijelu okvira nalazi nadgrobna ploča sa ispisanim podacima o pokojniku(cima), a nekad je to samo humak s drvenim križem.

Mrtvačnica je izgrađena na k.č.br. 1153/2, k.o. Jakuševec (slika 14.), a kao ceremonijalni trg koristi se trokutasta popločena površina na koju se prilazi sa središnjeg prilaza groblju. S ceremonijalnog trga pruža se pogled na grobno zvono (slika 15.).

slika 14. Građevina Mrtvačnice

slika 15. Pogled od mrtvačnice prema groblju i križu sa zvonom

TIPOLOGIJA GROBNIH MJESTA

slika 16. Grobnica

slika 17. Zemljani grob

1.1.3. Infrastrukturna opremljenost

Promet

Groblje je na prometnu mrežu povezano preko Jakuševečke ulice, neposredno uz crkvu Sv. Marka Evanđelista, Odlukom kategorizirane kao gradska ulice širine koridora oko 9 m. Prostor ima osiguran kontinuitet pješačkog prometa postojećim obostranim pješačkim stazama, te se groblju može pristupiti iz svih smjerova sa postojeće prometne mreže. Promet u mirovanju je riješen na parceli groblja (cca. 10 parkirališnih mjesta u nivou prometnice).

Odlukom o donošenju Generalnog urbanističkog plana grada Zagreba (SI.gl. grada Zagreba 16/07, 08/09, 7/13, 09/16 i 12/16-pročišćeni tekst) nije određen normativ potrebnog broja parkirališnih mjesta za groblja, kao posebne djelatnosti.

Predmetni prostor groblja je povezan na mrežu javnog gradskog autobusnog prometa dvjema autobusnim linijama: linijom 307 Zagreb (Zaprođe) - Strmec Bukevski sa 11 polazaka dnevno i linijom 308 Zagreb (Zaprođe) – Sasi koja ima 12 polazaka dnevno. Autobusno stajalište u smjeru zapada (središta grada) nalazi se nasuprot crkve, te je opremljeno nadstrešnicom i osnovnom komunalnom opremom, dok je u smjeru istoka pozicionirano neposredno iza groblja i nije opremljeno nadstrešnicom.

Infrastrukturna opremljenost prostora

Uža i šira zona groblja je u potpunosti opremljena komunalnom, energetskom i telekomunikacijskom infrastrukturom, a sastoji se od:

Komunalne infrastrukture:
- Kanalizacijskog razvoda Ø 50 cm koji se proteže Jakuševečkom ulicom, kao i kanalizacijskog kolektora uz južni rub groblja 200/210 cm;
- Vodoopskrbnog razvoda Ø 150 mm koji se proteže Jakuševečkom ulicom;
- Javne rasvjete u južnom nogostupu Jakuševečke ulice;

Energetske infrastrukture:
- Elektroenergetskog SN i NN razvoda, u široj i užoj zoni lokacije. Najbliža trafostanica je TS 2241 u zoni raskrižja Jakuševečke ulice i Ulice Gata;
- Plinoopskrbnog sustava – u Jakuševečkoj ulici je evidentira postojeća distributivna mreža;
- Toplovodnog sustava – postojeća distribucijska mreža centralnog toplinskog sustava nalazi se u Jakuševečkoj ulici;

Telekomunikacijske infrastrukture:
- DTK kabeli (distribucijska telekomunikacijska kanalizacija) položeni su podzemno, a sjeverno uz kolnik Jakuševečke ulice.

Područje obuhvata plana je unutar vodozaštitnog područja Mičevec - III zona vodozaštite - zona ograničenja i nadzora unutar koje je zabranjeno ispuštanje nepročišćenih otpadnih voda, te građenje prometnica, parkirališta i drugih prometnih i manipulativnih površina bez kontrolirane odvodnje i odgovarajućeg pročišćavanja oborinskih onečišćenih voda prije ispuštanja u prirodni prijamnik.

1.1.4. Zaštićene prirodne, kulturno-povijesne cjeline i ambijentalne vrijednosti i posebnosti

U obuhvatu Plana nema zaštićenih područja, temeljem važećih zakonskih propisa kojima se uređuje sustav zaštite krajobraznih i prirodnih vrijednosti.

Prema važećim zakonskim propisima obuhvat Plana ne nalazi se unutar područja ekološke mreže.

Unutar obuhvata ovog Plana nalazi se sakralna građevina - Crkva sv. Marka Evanđelista, Jakuševečka 80, za koju je rješenjem Ministarstva kulture, Klasa: UP-I-612-08/01-01/0920, utvrđeno svojstvo kulturnog dobra i upisano u Registar kulturnih dobara RH, broj Registra: Z-0709 (NN br. 63/03). Zahvati na građevini moguć je isključivo u skladu s propozicijama nadležnog tijela zaštite koje je propisalo mjere zaštite kulturnog dobra.

Crkva je sagrađena 1832, na mjestu stare župne crkve Sv. Marka Evanđelista koja je 1811. preseljena u Jakuševec s posjeda Erdödyjevih u Trnju. Jedna je od prvih post baroknih drvenih crkava nastala izvan Plemenite općine Turopolje, na području turopoljskog crkvenog arhiđakonata. Crkva posjeduje vrijedan crkveni inventar (oltari iz 17.st.), te se odlikuje izrazitom kulturno-povijesnom, graditeljsko-tipološkom i ambijentalnom kvalitetom (fotografije 18. i 19.).

slika 18. Drvena crkva Sv. Marka Evanđelista – pogled s groblja

slika 19. Pogled na crkvu od župnog dvora

Jugoistočno od granice, a izvan obuhvata Plana smještena je na adresi Jakuševečka 82, k.č. br. 1210 k.o. Jakuševec Pučka škola, za koju je rješenjem Ministarstva kulture, Klasa: UP-I-612-08/08-06/0552, utvrđeno svojstvo kulturnog dobra i upisano u Registar kulturnih dobara RH, broj Registra: Z-4003 (NN br. 110/09). Ovo je važno spomenuti, jer je za nju predviđena sadnja zaštitnog zelenila unutar obuhvata Plana prema zahtjevu Gradskog ureda za zaštitu spomenika kulture i prirode od 16.11.2018. g. Klasa. 612-08/18-11/6, urbroj. 251-18-01-18-04 (slika 20.).

slika 20. Pogled na pučku školu

1.1.5. Obveze iz planova šireg područja - Generalni urbanistički plan grada Zagreba

Za predmetnu lokaciju važeća prostorno planska dokumentacija je Odluka o donošenju Generalnog urbanističkog plana grada Zagreba.

Člankom 19. Odluke stavkom 1. definirano je da su Groblja površine na kojima se, osim uređenja ukopnih mjesta, mogu graditi i prateći sadržaji koji služe osnovnoj funkciji groblja (crkve, kapele, obredne dvorane, mrtvačnice i sl.).

Stavkom 2., članka 19. Odluke groblje Jakuševec je definirano kao postojeće gradsko groblje.

Stavkom 3., članka 19. Odluke postojeća manja groblja mogu se povećati u okviru lokalnih potreba i prostornih mogućnosti.

Odlukom o donošenju GUP-a grada Zagreba, člankom 19. stavkom 3., predviđena je mogućnost povećanja postojećih manjih gradskih groblja u okviru lokalnih potreba i prostornih mogućnosti. U postojećoj površini gradskog groblja Jakuševec iskorištene su sve prostorne mogućnosti za gradnju novih ukopnih mjesta. Stoga su razlozi za izradu Urbanističkog plana uređenja Groblje Jakuševec: osigurati planske i prostorne preduvjete za izgradnju novih ukopnih mjesta i drugih potrebnih pratećih sadržaja, vodeći računa o uklapanju planirane cjeline groblja u okolni prostor.

Odlukom o donošenju GUP-a grada Zagreba u članku 56. stavku 5. predviđeno je da se na površinama namjene groblja koje urbanim pravilima nisu posebno izdvojene, primjenjuju urbana pravila iz članka 77. iste Odluke, koja upućuje na obvezu izrade Urbanističkog plana uređenja Groblje Jakuševec.

Prema odredbama članka 16. Pravilnika o grobljima propisano je da se organizacija i uređenje prostora novih groblja, kao i proširenje postojećih u površini većoj od 20% ukupne površine groblja, utvrđuje Detaljnim planom uređenja. Sukladno odredbi članka 200. stavka 3. Zakona, provedbeni planovi uređenja i detaljni planovi uređenja smatraju se urbanističkim planovima uređenja. Naime, Zakon o prostornom uređenju ne poznaje detaljni plan uređenja, pa je u svrhu određivanja organizacije i uređenja prostora novih groblja te proširenja postojećih groblja potrebno izraditi urbanistički plan uređenja. Kako se radi o posebnim područjima čiji su osnovni normativi o prostornim i tehničkim uvjetima kod planiranja utvrđeni Pravilnikom o grobljima, sadržaj urbanističkog plana uređenja za groblje, osim sadržaja utvrđenog odredbom članka 80. Zakona, treba sadržavati i sve pokazatelje i elemente određene odredbom članka 16. Pravilnika o grobljima.

Temeljem navedenoga je 2. kolovoza 2018., Gradska skupština grada Zagreba, na 17. sjednici. 30. listopada 2018., donijela Odluku o izradi urbanističkog plana uređenja Groblja Jakuševec.

1.1.6. Ocjena mogućnosti i ograničenja razvoja u odnosu na demografske i gospodarske podatke te prostorne pokazatelje

S obzirom da je Odlukom o donošenju GUP-a grada Zagreba definiran položaj, oblik i veličina budućeg groblja, ovim je Planom potrebno odrediti optimalan način korištenja, uređenja i zaštite kako bi se realizirao koncept planiranog groblja.

Kako se unutar obuhvata Plana predviđa isključivo razvoj groblja, relevantan demografski pokazatelj je broj umrlih osoba na području grada Zagreba. Prema evidenciji Zagrebačkog holdinga d.o.o. - Podružnica Gradska groblja o prirodnom kretanju stanovništva daje podatak od 8137 umrlih u 2015. godini na području grada Zagreba, a 8080 umrlih u 2018. godini. To predstavlja neznatno smanjenje broja umrlih.

U postojećoj površini groblja Jakuševec iskorištene su sve prostorne mogućnosti za gradnju novih ukopnih mjesta.

EVIDENCIJA UKOPA

GODINA	2009.		2010.		2011.		2012.		2013.		2014.		2015.		2016.		2017.		2018.	
VRSTA UKOPA	URNE	KLASIČAN UKOP	URNE	KLASIČAN UKOP	URNE	KLASIČAN UKOP	URNE	KLASIČAN UKOP	URNE	KLASIČAN UKOP	URNE	KLASIČAN UKOP	URNE	KLASIČAN UKOP	URNE	KLASIČAN UKOP	URNE	KLASIČAN UKOP	URNE	KLASIČAN UKOP
MIROGOJ	1227	1315	1340	1247	1351	1235	1339	1231	1330	1086	1324	1132	1444	1245	1358	1124	1428	1115	1501	1150
REMETE	7	30	5	26	6	35	9	31	6	31	4	35	10	22	5	19	10	24	10	30
ŠESTINE	6	58	11	50	13	58	15	47	13	55	10	47	18	49	12	45	16	48	14	63
GRAČANI	3	16	3	20	5	24	4	18	2	14	3	19	4	14	4	17	3	17	4	19
MARKUŠEVEC	10	81	3	74	3	69	6	82	3	55	3	62	5	65	3	48	4	78	13	63
UKUP-MG-SJEV.	26	185	22	170	27	186	34	178	24	155	20	163	37	150	24	129	26	167	41	175
ODJEL MRG	1253	1500	1362	1417	1378	1421	1373	1409	1354	1241	1344	1295	1481	1395	1382	1253	1454	1282	1542	1325
MIROŠEVAC	389	1296	478	1253	461	1180	544	1267	492	1302	589	1279	614	1345	572	1308	657	1242	730	1297
GRANEŠINA	4	85	0	84	1	90	9	79	3	71	4	74	5	76	4	70	6	82	6	69
ČUČERJE	1	52	0	74	1	51	2	43	1	54	2	44	3	45	6	46	3	48	8	52
RESNIK	5	24	0	20	0	24	1	14	1	22	0	14	1	25	1	21	1	20	0	23
UKUP-MG-SI.	10	161	0	178	2	165	12	136	5	147	6	132	9	146	11	137	10	150	14	144
ODJEL MRŠ	399	1457	478	1431	463	1345	556	1403	497	1449	595	1411	623	1491	583	1445	667	1392	744	1441
GORNJE VRAPČE	32	99	37	126	30	125	32	128	34	98	38	119	47	115	45	130	36	116	60	132
STENJEVEC	36	152	58	104	38	129	43	136	47	159	55	140	65	159	45	123	61	152	58	173
UKUP-MG-ZAPAD	68	251	95	230	68	254	75	264	81	257	93	259	112	274	90	253	97	268	118	305
LUČKO	4	89	5	95	8	58	7	88	11	98	16	99	9	81	7	103	11	108	19	81
BREZOVICA	4	46	0	56	1	67	0	57	4	54	6	53	1	34	5	57	8	51	4	47
KUP. KRALJEVEC	0	12	0	14	0	19	1	15	0	20	0	15	0	26	1	19	1	20	0	22
SV. KLARA	2	50	3	61	1	62	8	55	9	53	3	44	4	70	11	66	12	65	5	58
ODRA	5	129	3	97	6	106	5	110	8	119	5	117	9	133	12	97	11	83	14	108
JAKUŠEVEC	0	32	1	44	0	31	2	29	1	37	2	32	0	36	0	39	0	29	3	24
UKUP-MG- JUG	15	358	12	367	16	343	23	354	33	381	32	360	23	380	36	381	43	356	45	340
ODJEL MALA GR.	**83**	**609**	**107**	**597**	**84**	**597**	**98**	**618**	**114**	**638**	**125**	**655**	**135**	**654**	**126**	**634**	**140**	**624**	**163**	**645**
MARKOVO POLJE	88	1023	82	959	71	945	84	916	89	954	99	949	102	1000	122	1009	118	1060	135	1085
VUGROVEC D.	0	23	0	27	0	27	0	21	0	25	0	21	1	24	2	14	0	13	1	17
KAŠINA	0	50	0	33	1	40	1	52	2	48	0	33	2	37	0	30	3	43	3	41
PLANINA D.	0	14	0	5	0	13	0	9	0	9	0	16	0	14	1	10	0	9	2	12
CERJE	1	45	1	64	1	46	2	53	2	48	0	40	2	59	2	49	0	53	3	63
MORAVČE	0	63	1	45	1	59	1	44	1	60	1	60	1	45	1	43	0	47	1	52
GLAVNICA D.	0	11	0	16	0	8	0	12	0	13	0	10	1	5	0	10	0	9	3	7
STARO SESVETSKO	0	0	0	0	2	0	0	0	0	1	0	0	0	0	0	0	0	0	0	0
UKUP- MG-ISTOK	1	206	2	190	5	193	4	191	5	204	1	180	7	184	6	156	3	174	13	192
ODJEL MKP	**89**	**1229**	**84**	**1149**	**76**	**1138**	**88**	**1107**	**94**	**1158**	**100**	**1129**	**109**	**1184**	**128**	**1165**	**121**	**1234**	**148**	**1277**
Σ - URNE UKOP	**1824**		**2031**		**2001**		**2115**		**2059**		**2164**		**2348**		**2219**		**2382**		**2597**	
Σ - KL ASIČNI UKOP		**4795**		**4594**		**4501**		**4537**		**4486**		**4490**		**4724**		**4497**		**4532**		**4688**
VRSTA RADOVA	KREM.	ISPRA.	KREM.	ISPRA.	KREM.	ISPRA.	KREM.	ISPRA.	KREM.	ISPRA.	KREM.	ISPRA.	KREM.	ISPRA.	KREM.	ISPRA.	KREM.	ISPRA.	KREM.	ISPRA.
KREMATORIJ	4580	3058	5053	3188	5154	3151	5179	3229	4841	3229	4809	3411	5374	3567	5132	3312	5496	3529	5769	3320
Σ- GAJ URNI UKOP	1173		1135		1091		1081		1000		1050		1065		973		987		795	
Σ - URNE UKOP	**2997**		**3166**		**3092**		**3196**		**3059**		3214		**3413**		3192		**3369**		**3392**	
SVE UKUPNO	**7792**		**7760**		**7593**		**7733**		**7545**		**7704**		**8137**		**7689**		**7901**		**8080**	

slika 21. Tablični iskaz broja umrlih na zagrebačkim grobljima u periodu od 2009-2018 g. prema evidenciji Zagrebačkog holdinga d.o.o. - Podružnica Gradska groblja

2. CILJEVI PROSTORNOG UREĐENJA

2.1. CILJEVI PROSTORNOG UREĐENJA ZONE GROBLJA

Ciljevi i programska polazišta Plana su:

- osiguranje prostornih preduvjeta za izgradnju novih ukopnih mjesta i drugih potrebnih pratećih sadržaja i komunalne infrastrukture, prema standardima utvrđenim posebnim propisima za mala groblja i opremanje pripadajućom grobnom infrastrukturom (vodoopskrba, odvodnja i rasvjeta);
- ambijentalno oblikovanje groblja kao zelene parkovne površine kvalitetnim parkovno-pejsažnim rješenjima;
- kvalitetno funkcionalno i oblikovno povezivanje postojećeg groblja i prostora za proširenje groblje u obuhvatu Plana s planiranim novim sadržajima;
- na temelju analize šireg prostora, njegove kvalitete i prostornih posebnosti planirano proširenja treba odgovarajuće uklopiti u ambijentalne karakteristike prostora i dodati mu simboličko i identifikacijsko značenje;
- pri utvrđivanju rasporeda novih grobnih polja kao i ostalih grobnih sadržaja potrebno je Planom omogućiti faznu i/ili etapnu realizaciju zahvata u prostoru, ovisno o mogućnostima rješavanja imovinsko-pravnih odnosa i potreba Zagrebačkog holdinga Podružnice Gradska groblja.

Sve navedeno ispitat će se u postupku izrade Plana.

2.1.1. Demografski razvoj

U skladu s obvezom iz članka 90. Zakona o prostornom uređenju, Gradski ured za strategijsko planiranje i razvoj Grada, Sektor za prostorno i urbanističko planiranje dostavio je primjerak Odluke o izradi Urbanističkog plana uređenja Groblje Jakuševec sljedećim javnopravnim tijelima određenim posebnim propisima, uz zahtjev za dostavu podataka, planskih smjernica i propisanih dokumenata za izradu Plana (klasa: 350-07/17-02/799, urbroj: 251-05-23/002-18-85 od 21. prosinca 2018. godine).

U propisanom roku svoje zahtjeve za izradu Urbanističkog plana uređenja Groblje Jakuševec nositelju izrade poduzeće Zagrebački holding d.o.o. dostavilo je podatke tražene za izradu UPU uređenja Groblja Jakuševec, Podružnica Zagrebačke ceste, Donje Svetice 48, Zagreb (Znak: 300-1-138/18 od 21.12.2018.)

Prema podacima dobivenim od Gradskih groblja na Groblju Jakuševec godišnji broj ukopa na groblju Jakuševec je prosječno 35 (u proteklih 10 godina od 29 do 44);

- broj polaganja urni je 1 do 2 godišnje. Na Groblju Jakuševec do sada nisu postavljane kazete iz razloga što nije bilo dovoljno interesa od stranaka, a ni slobodnog prostora. Međutim, u zadnje vrijeme je bio sve veći broj upita za polaganja urni.

Kako do sada ovo groblje nema prostora za zasnivanje novih grobnih mjesta, Gradska groblja nisu mogla dati podatak koliki je omjer ukopa u novoformirana i postojeća grobna mjesta. U proteklih 10 godina formirano je 20 novih grobnih mjesta. Međutim postoji veliki interes za nova grobna mjesta.

Postojeće groblje Jakuševec smješteno je na površini od cca 6161 m2 na kojoj je formirano cca 989 grobnih mjesta i ukopano 1530 pokojnika. Mrtvačnica je površine 90 m2 sa dvije odarnice, manipulativnim prostorom, prostorom za osoblje i sanitarnim čvorom. Mrtvačnica zadovoljava sadašnje potrebe groblja.

Prilikom izrade UPU-a potrebno je Gradska groblja postavila su zahtjev da se predvide svi tipovi grobnih mjesta a posebice:

Grobove – zemljani grob s tri ukopna mjesta i nadgrobnim uređenjem s prostorom za urne (na zahtjev stranke) i pripadajućim stazama;
Grobnice – betonske grobnice za 4 ili 6 ukopnih mjesta s priključkom na kanalizaciju, nadgrobnim uređajem i pripadajućim stazama;
Kazete – za 4 ili 6 urni sa natpisnom pločom i pripadajućim stazama.

Predvidjeti prostor za postavu kontejnera za otpad i jedno do dva mjesta sa pumpom za vodu, s obzirom da je sada taj prostor neadekvatno riješen kod glavnog ulaza uz građevinu Mrtvačnice (fotografija 22).

slika 22. Postojeća i jedina česma za uzimanje vode na postojećem groblju

Potrebno je predvidjeti ograđeni prostor za privremeno odlaganje zemlje i ostalog materijala, budući da momentalno takav ne postoji (fotografija 23).

slika 23. Neadekvatno navažanje viška zemlje na postojećem groblju

S obzirom na traženo cilj je donošenja Plana, na temelju programskih polazišta utvrđenih Odlukom, u njemu utvrditi uvjete i načine realizacije cjelovitog zahvata uređenja površine groblja u obuhvatu Plana, osigurati planske i prostorne preduvjete za izgradnju novih ukopnih mjesta i drugih potrebnih pratećih sadržaja, vodeći računa o uklapanju planirane cjeline groblja u okolni prostor, posebice u odnosu na naselje Jakuševec.

Na temelju programskih polazišta utvrđenih Odlukom o donošenju Generalnog urbanističkog plana grada Zagreba ("Službeni glasnik Grada Zagreba" broj 16/07, 8/09, 7/13, 9/16, 12/16- pročišćeni tekst), koji propisuju da se na prostoru groblja, osim ukopnih mjesta, mogu graditi prateće građevine, tj. građevine koje služe osnovnoj funkciji groblja, izgradnja prometne, komunalne i druge infrastrukture pa su u tu svrhu određeni ciljevi i programska polazišta Plana.

Unutar obuhvata Plana predviđene su sljedeće vrsta ukopa s planiranim brojem grobnih mjesta i ukopnih mjesta iskazanim sljedećom tablicom:

GROBNO POLJE	VRSTA I BROJ GROBNIH MJESTA (gm) I UKOPNIH MJESTA (um)								SVEUKUPNO gm	SVEUKUPNO um
		Z3	Z3U	G2	G4	G6	U4	U6		
II	gm					8	30	35	73	
	um					48	120	210		378
III	gm		30	10	18	14			72	
	um		90	20	72	84				266
IV	gm	80	36		23	18			157	
	um	240	108		92	108				548
V	gm	85	36	4	26	20			171	
	um	255	108	8	104	120				595
									473	1787

* Obračunje izračunat približno s mogućim odstupanjem.

Unutar posljednjih desetak godina prosječan broj ukopa na postojećem groblju iznosio je 35 ukopa godišnje, a predviđenim proširenjem planirani sveukupni broj ukopnih mjesta iznosi cca 1787 ukopnih mjesta, **može se zaključiti da je planirano proširenje dostatno za period od najmanje 30 godina.**

2.1.2. Odabir prostorne i gospodarske strukture

Unutar obuhvata Plana predviđen je isključivo razvoj površine groblja, te je u tom smislu Zavod za prostorno uređenje grada Zagreba izradio Program za izradu UPU Groblja Jakuševec, na temelju kojeg je temeljiti odabrana koncepcija ovog UPU-a.

Planom je potrebno:

- osigurati dodatni broj novih grobnih mjesta dostatnih za idućih 30 godina;
- planirati polje urni, grobna polja za zemljane grobove i grobnice;
- planirati ograđivanje groblja;
- planirati nadstrešnicu ispred postojeće mrtvačnice;
- predvidjeti odlagalište otpada (zatvoreno i ograđeno) sa spremnicima za biološki razgradivi otpad i ostali komunalni otpad;
- površine za uređenje odmorišta, te lokacije za postavu koševa za otpatke i spremnika za otpad koji nastaje na groblju;
- organizirati površine za promet u mirovanju s internom prometnicom;
- organizirati kolne i pješačke ulaze i površine unutar obuhvata plana;

- unaprijediti postojeću komunalnu infrastrukturu i graditi novu komunalnu infrastrukturu (elektroopskrbe, obnovljivi izvori energije, vodoopskrbe i odvodnje otpadnih voda (sanitarnih i oborinskih).

Obuhvat Plana određen je GUP-om grada Zagreba i Odlukom o izradi Urbanističkog plana uređenja Groblje Jakuševec (Sl.gl. 23/18), te prikazan na kartografskom prikazu grafičkog dijela plana kartografskim prikazom 1. Geodetsko-katastarski snimak postojećeg stanja (slika 24.) u mjerilu 1:1000 i formiran je tako da se:

- na sjeveroistoku poklapa s linijom regulacije Jakuševečke ulice,
- na jugozapadu poklapa s linijom rezervacije planirane južne prometnice uz koridor željeznice,
- na sjeverozapadu poklapa s linijom obuhvata Plana u skladu s kartografskim prikazom GUP-a grada Zagreba – 4) Uvjeti za korištenje, uređenje i zaštitu prostora 4b) Procedure urbano-prostornog uređenja - izmjene i dopune 2016.,
- na jugoistoku obuhvat plana prati granicu namjene „Groblje“ kartografskog prikaza GUP-a grada Zagreba – 1) Korištenje i namjena prostora – izmjene i dopune 2016., odnosno jugoistočnu među k.č.br. 1204, k.o. Jakuševec.

Područje obuhvata Plana je prostor površine približno 1,7 ha.

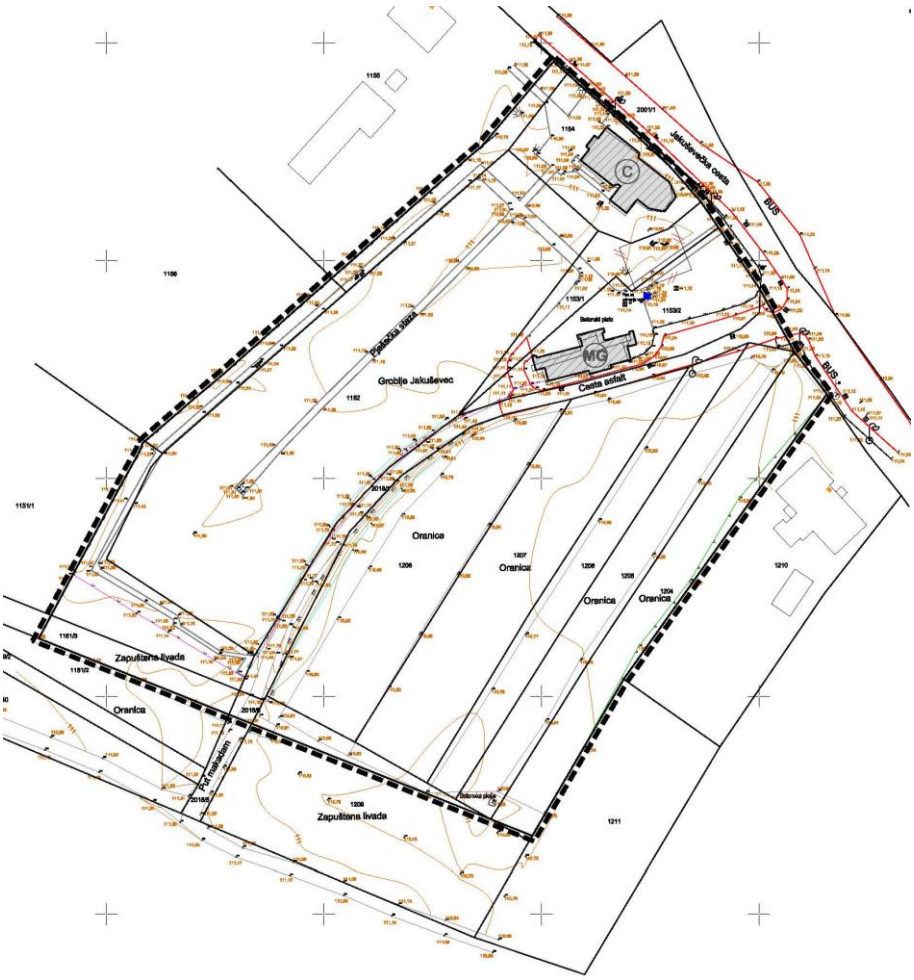

slika 24. Obuhvat plana na geodetsko-katastarskom snimku

2.1.3. Prometna i komunalna infrastruktura

Planom treba osigurati površine i trase infrastrukturnih građevina, i to za:

- prometne površine;
- vodno gospodarski sustav;
- energetski sustav;
- sustav elektroničke komunikacijske infrastrukture.

Planom se predviđa izgradnja jednog kolnog ulaza s Jakuševečke ceste za potrebe groblja. Detaljno određivanje trasa infrastrukture utvrđuje se lokacijskom dozvolom, odnosno detaljnom tehničkom dokumentacijom.

2.1.4. Očuvanje prostornih posebnosti prostora obuhvata

Kako bi se očuvala ambijentalna vrijednost zone, potrebno je prije svega hortikulturno urediti cjelokupno planirano proširenje.

Sva buduća izgradnja treba se smještajem, gabaritima, izborom materijala i oblikovanjem kvalitetno uklopiti u ovaj predio.

2.2. CILJEVI PROSTORNOG UREĐENJA PROSTORA OBUHVATA

Ciljevi prostornog uređenja su:

- rješavanje nedostatka grobnih mjesta na postojećim grobljima na području grada Zagreba,
- prepoznavanje postojećeg groblja Jakuševec kao kojemu je prijekopotrebna izgradnja proširenja,
- poboljšanje funkcioniranja prometne infrastrukture,
- podizanje razine komunalne opremljenosti prostora (osobito odvodnje otpadnih voda),
- kvalitetno arhitektonsko-urbanističko rješenje,
- kvalitetno hortikulturalno uređenje groblja,

Smjernice za planiranje i uređenje prostora groblja i pratećih sadržaja:

- planirati nova grobna polja s jedinstvenim i/ili mješovitim korištenjem: zemljani ukop, grobnice različitih veličina, posebne grobnice – mauzoleji, kasete za urne;
- treba planirati najmanje 10-15% ukupne površine groblja kao parkovnu površinu;
- provjeriti mogućnosti i odrediti mjesta na kojima bi bilo moguće spojiti (povezati) stare i nove grobne površine;
- provjeriti potrebu određivanja položaja simbola groblja u odnosu na cijelo groblje;
- kvalitetno povezati prostor ispred crkve i današnje mrtvačnice s novim grobnim površinama, te omogućiti pristup pogrebnim kolicima i samoj povorci do istih;
- predvidjeti uređenje prostora za prodaju grobnog cvijeća, svijeća i ostale grobne opreme, preporučuje se izraditi tipske kioske;
- predvidjeti prostor parkirališta za osobna vozila posjetitelja groblja, dimenzionirano prema posebnim propisima;
- izraditi idejno pejzažno uređenje cijelog groblja s prikazom etapnosti provedbe sadnje te prijedlog uređenja ograde uz izmjenu postojeće koja će oblikovno biti ujednačena s ogradom proširenja groblja;
- planom parcelacije utvrditi etape provedbe uređenja novih grobnih polja. Površina pojedine etape treba zadovoljiti najmanje petogodišnje potrebe;
- obzirom na mikrolokaciju groblja (unutar naselja) potrebno je planirati zelenu tampon zonu prema ostalim namjenama;

- nastavno na postojeće zelenilo uz crkvu i mrtvačnicu tj. uz Jakuševečku cestu predvidjeti u istoj širini zelenilo sa mogućnošću uređenja ozelenjenog parkirališta;
- planom će se osigurati prostor za sekundarnu deponiju otpadnog materijala s koje se povremeno odvozi otpad na gradsku deponiju, i to na podesnom mjestu zaklonjenom zelenilom od pogleda posjetitelja, ali pristupačnom mehanizaciji komunalnog poduzeća koje obavlja odvoz;
- pri odabiru rješenja i prostornih veličina pojedinih dijelova te sadržaja groblja moraju se zadovoljiti uvjeti posebnih propisa koji uređuju predmetno područje.

2.2.1. Racionalno korištenje i zaštita prostora u odnosu na postojeći i planirani broj stanovnika, obiljažja izgrađene infrastrukture, vrijednost i posebnost krajolika, pripodnih i kulturno-povijesnih i ambijentalnih obilježja

Racionalno korištenje prostora se osigurava izradom, usvajanjem i neposrednim provođenjem prostornog plana, u ovom slučaju UPU groblje Jakuševec. U njega je potrebno ugraditi mjere kojima se postiže najveća moguća kvaliteta svih elemenata vezanih uz zadanu namjenu prostora, radi njegovog ispravnog korištenja, s ograničenim zadiranjem u prirodni ambijent.

Planom treba zaštititi prirodno i krajobrazno nasljeđe, kulturno-povijesno naslijeđe, resursna dobra te identitet prostora.

U korištenju prostora mora se postići njegova učinkovita funkcionalna organizacija kroz provedbu i uvažavanje sljedećih mjera:

- objektivno sagledavanje potreba za prostorom, procjenom demografskih kretanja i potreba te drugih obilježja ili posebnosti;
- precizno inventariziranje infrastrukturnih datosti (prometnice, vodoopskrba, odvodnja otpadnih voda, elektroopskrba, elektroničke komunikacije i dr.) i procjenu potrebnih (ili poželjnih) infrastrukturnih zahvata kako bi se postigli najviši suvremeni standardi u opremanju groblja;
- zadržavanje i očuvanje prostornih odnosa definiranih tijekom povijesti, koji se manifestiraju u cjelovitoj slici prostora kao kulturnog krajolika;
- očuvanje prostorne homogenosti groblja i definiranju rubova groblja prema okolnim područjima;
- ambijentalno oblikovanje groblja kao zelene parkovne površine kvalitetnim parkovno-pejzažnim rješenjima;
- uspostaviti harmonični odnos sa zatečenim vrijednostima ambijenta, kao i planiranim sadržajima neposredne okolice, koji se kao uvjeti višeg reda repliciraju u obliku koridora ili sličnih prostornih značajki.

2.2.2. Unapređenje uređenja naselja i komunalne infrastrukture

Planirani zahvat u prostoru ima mogućnost priključenja na postojeće vodove komunalne energetske i telekomunikacijske infrastrukture u Jakuševečkoj ulici.

Uvjeti priključenja planiranog, te eventualna potrebna premještanja ili rekonstrukcije pojedinih instalacija komunalne energetske i telekomunikacijske infrastrukture definirat će se u suradnji s nadležnim komunalnim službama kroz posebne uvjete građenja, odnosno aktom prostornog uređenja u skladu s posebnim propisima.

Potrebno je predvidjeti zadovoljenje uvjeta zaštite od požara i zaštite na radu. Vatrogasne pristupe, prostore za operativni rad vatrogasnih vozila i hidrantsku mrežu predvidjeti u skladu s posebnim propisima. Planirati korištenje obnovljivih izvora energije. Način i uvjeti priključenja na komunalnu infrastrukturu provesti sukladno posebnim propisima.

3. PLAN PROSTORNOG UREĐENJA

3.1. PROGRAM GRADNJE I UREĐENJA PROSTORA

3.1.1. Izvješće o pogodnosti lokacije

Groblje Jakuševec nalazi se u južnom dijelu grada, gradska četvrt Novi Zagreb - istok, uz Jakuševečku ulicu, neposredno uz crkvu Sv. Marka Evanđelista i vrlo blizu južne obilaznice grada Zagreba i ranžirnog kolodvora.

Groblje je na prometnu mrežu povezano preko Jakuševečke ulice, neposredno uz crkvu Sv. Marka Evanđelista, Odlukom kategorizirane kao gradska ulice širine koridora oko 9 m. Prostor ima osiguran kontinuitet pješačkog prometa postojećim obostranim pješačkim stazama, te se groblju može pristupiti iz svih smjerova sa postojeće prometne mreže. Promet u mirovanju je riješen na parceli groblja (cca. 10 parkirališnih mjesta u nivou prometnice).

Predmetni prostor groblja je povezan na mrežu javnog gradskog autobusnog prometa dvjema autobusnim linijama: linijom 307 Zagreb (Zapruđe) - Strmec Bukevski sa 11 polazaka dnevno i linijom 308 Zagreb (Zapruđe) – Sasi koja ima 12 polazaka dnevno. Autobusno stajalište u smjeru zapada (središta grada) nalazi se nasuprot crkve, te je opremljeno nadstrešnicom i osnovnom komunalnom opremom, dok je u smjeru istoka pozicionirano neposredno iza groblja i nije opremljeno nadstrešnicom.

Uža i šira zona groblja je u potpunosti opremljena komunalnom, energetskom i telekomunikacijskom infrastrukturom.

3.1.2. Program uređenja groblja

U Planu se upotrebljavaju izrazi i pojmovi u skladu s posebnim propisima, a koji imaju slijedeće značenje vezano na tekstualni i grafički dio ovog Plana:

1. **Glavne grobne staze** su pješački i/ili kolno-pješački prilazi koji povezuju grobna polja s odmorištima i proširenjima.
2. **Groblje** je prostor na kojemu se vrši polaganje posmrtnih ostataka umrlih, a sastoji se od unutrašnjeg prostora (površine za ukop; oproštajni, prateći i pogonski dio) i vanjskog prostora (prometne površine, parkiralište i ostale usluge). Groblje naročito čine površine za ukop, površine i građevine za ispraćaj pokojnika, prostori za pogon, unutrašnje prometnice i zelenilo te prateće funkcije za posjetitelje groblja, prateće funkcije za zaposlene, servis i održavanje te vanjske prometne površine i usluge.

   Groblje se sastoji od:

   - grobnog mjesta (groba),
   - grobnih redova koje čine niz grobnih mjesta (grobova),
   - grobnih polja,
   - grobnih staza koje povezuju grupe grobova u grobnom polju ili red grobova,
   - glavnih grobnih staza koje povezuju grobna polja s odmorištima i proširenjima,
   - internih i eksternih prometnica za kolni promet s parkiralištem,
   - zelenila (grupirano i prateće),
   - oproštajno-ceremonijalnog sklopa s otvorenim i zatvorenim (mrtvačnica) oproštajnim prostorom,

- službeno-pogonskog dijela za prijem i obradu pokojnika, koji se nalazi unutar građevine mrtvačnice,
- servisnih funkcija za održavanje groblja unutar građevine mrtvačnice,
- pratećih usluga prodaje (vijenaca, cvijeća, svijeća, nadgrobnih obilježja i sl.).

3. **Grobno mjesto (grob)** je građevina za ukop pokojnika, a osim podzemnog i nadzemnog dijela građevine uključuje i nadgrobni uređaj (spomenik, pokrovna ploča i drugi elementi i oprema uređenog grobnog mjesta). Grobno mjesto (grob) može biti izveden kao tip zemljanog grobna mjesta (jednostruki i u nizu), grobnica (jednostruka, dvostruka, trostruka i u nizu), grobno mjesto za urne, kosturnica.
4. **Grobno polje** predstavlja više grobnih redova s ne više od 200 grobova s pristupnim stazama i ne odnosi se na postojeće staro groblje uvog Plana.
5. **Grobni redovi** predstavljaju više grobnih mjesta u nizu ne dužem od 60 m.
6. **Grobne staze** su pješački prilazi koji povezuju grobna mjesta unutar jednog grobnog polja s odmorištima i proširenjima.
7. **Ukopno mjesto** unutar jednog grobnog mjesta ima više ukopnih mjesta, s obzirom na tip grobnog mjesta.

Odlukom o donošenju Generalnog urbanističkog plana grada Zagreba, groblje Jakuševec predviđeno je za razvoj kao malo gradsko groblje ukupne površine oko 1,7 ha (s crkvom). Proširenje groblja planirano je prema obuhvatu urbanističkog plana određenog Odlukom.

Unutar posljednjih desetak godina prosječan broj ukopa bio je 35 ukopa godišnje. S obzirom da su na postojećem groblju potrošene sve mogućnosti za ukapanje, a predviđenim proširenjem planirani sveukupni broj ukopnih mjesta iznosi cca 1787 ukopnih mjesta, može se zaključiti da je planirano proširenje dostatno za period od najmanje 30 godina.

Prikaz proširenja površina za ukop

3.2. OSNOVNA NAMJENA PROSTORA

Planom su određene sljedeće namjene površina:

- površina postojećeg starog groblja – oznake GS;
- površina novog groblja - proširenje – oznake GN;
- javna i društvena namjena, vjerska – oznake D8;
- površine infrastrukturnog sutava namijenjene prometu – oznake IS;
- zelene površine groblja – oznake ZG.

3.2.1. Površine groblja (GS i GN)

Unutar granice Plana razgraničene su dvije površine groblja - površina postojećeg starog groblja, planske oznake GS i površina novog groblja - proširenja, planske oznake GN.

Planom je određen prostor postojećeg groblja oznake GS, s grobnim mjestima za klasičan (zemljani) ukop i grobnicama, pješačkim površinama (grobne staze, glavne grobne staze), postojećom mrtvačnicom i okolnim prostorom s trgom uz nju, te zelenim površinama unutar postojećeg grobnog polja.

Planom je određen prostor za uređenje novog groblja – proširenja, planske oznake GN, s grobnim poljima s grobnim mjestima za klasičan (zemljani) ukop, za grobnice i za polaganje urni, novim pješačkim i kolno-pješačkim površinama, uređenjem površina pratećih usluga prodaje i drugih pratećih sadržaja groblja, te uređenjem zelenih površina grobnih polja.

3.2.2. Javna i društvena namjena, vjerska (D8)

Za sakralnu građevinu - Crkvu sv. Marka Evanđelista, utvrđeno je svojstvo kulturnog dobra upisnog u Registar kulturnih dobara Republike Hrvatske koje se nalazi unutar zone obuhvata plana, te su za njega propisane mjere zaštite.

Crkva sv. Marka Evanđelista sa svojim neposrednim okolnim prostorom planom je definirana kao zona javne i društvene namjene – vjerska – oznake D8.

3.2.3. Površine infrastrukturnog susava namijenjene prometu (IS)

Planom je razgraničena površina za gradnju prometnice u službi groblja i način njezinog priključenja na postojeću prometnu mrežu (Jakuševečku cestu) – planske oznake IS, prikazana na pripadajućem kartografskom prikazu. Unutar prometnih površina određen je raspored i širina prometnih traka, načelni položaj parkirališnih mjesta u službi groblja te položaj i širina nogostupa.

3.2.4. Zelene površine groblja (ZG)

Unutar zone obuhvata plana razgraničene su zelene površine groblja, oznake – ZG.

3.3. ISKAZ PROSTORNIH POKAZATELJA ZA NAMJENU, NAČIN KORIŠTENJA I UREĐENJA POVRŠINA

Bilanca namjene površina - prostorni pokazatelji za namjenu površina

NAMJENA	POVRŠINA (m^2)	UDIO (%)
površina postojećeg starog groblja – oznake GS	6421,00	37,80
površina novog groblja – proširenje – oznake GN	5868,00	34,55
javna i društvena namjena, vjerska – oznake D8	956,00	5,63
površina infrastrukturnog sutava namijenjene prometu – oznake IS	1673,00	9,85
zelene površine groblja – oznake ZG	2065,00	12,17
UKUPNO	**16.983,00**	**100,00**

* Površine su izračunate približno s mogućim odstupanjem

3.4. PROMETNA I ULIČNA MREŽA

Planom su osigurane površine i trase infrastrukturnih građevina za:

1. prometne površine;
2. sustav elektroničke komunikacijske infrastrukture.
3. vodno gospodarski sustav;
4. energetski sustav;

Svi infrastrukturni zahvati u obuhvatu Plana moraju se obavljati tako da se spriječi narušavanje kakvoće tla bilo kakvim onečišćenjima.

Detaljno određivanje trasa infrastrukture utvrđuje se lokacijskom dozvolom, odnosno detaljnom tehničkom dokumentacijom.

Prometne površine;

U ovom Planu površina infrastrukturnog sutava namijenjenih prometu podrazumijeva parkiralište groblja.

Planom je definiran priključak groblja preko planiranog parkirališta – planske oznake - IS, na osnovnu uličnu mrežu, Jakuševečku cestu, kategoriziranu kao gradska ulica, a prema pripadajućem kartografskom prikazu.

Planom je definirana širina poprečnog profila parkirališta koje se sastoji od kolnika s dvjema prometnim trakama, površinom za parkiranje i jednostranim nogostupom. Širina prometne trake će se definirati posebnim projektima, ali ne može biti manja od 3,0 m. Širina jednostranog nogostupa ne smije biti manja od 2,0 m. Površina za parkiranje je minimalne duljine 5,0 m. Ovako planirano parkiralište približne je širine 13 m. Planom su dopuštena minimalna odstupanja u navedenim dimenzijama pri detaljnoj razradi projektne dokumentacije u aktima za provedbu prostornog plana u skladu s posebnim uvjetima nadležnog javnopravnog tijela.

Planirano parkiralište je isključivo za potrebe groblja, a nalazi se izvan ograde prostora groblja, a unutar površine obuhvata Plana uz njegovu jugoistočnu među.

Prema kriteriju 1 PM na 500 m^2 uređene površine groblja minimalni potrebni kapacitet prometa u mirovanju je 22 PM. Planom je predviđena izgradnja parkirališta za osobne automobile kapaciteta približno 30 PM. Povećani kapacitet parkirališta od približno 8 PM od minimalnog potrebnog broja planiran je za potrebe službenih osoba i povećanih potreba posjetitelja tijekom godine i vršnog opterećenja i nije obvezatan. Planom je

potrebno ostvariti minimalan broj parkirališnih mjesta. Položaj i raspored parkirališnih mjesta prikazanih u pripadajućem kartografskom prikazu su načelni, osim parkirališta za osobe sa smanjenom pokretljivošću koje moraju biti pozicionirane uz glavni pješački ulaz.

Za potrebe osoba s invaliditetom i smanjenom pokretljivošću osigurana su minimalno 2 PM.

Minimalna dimenzija parkirališnog mjesta za osobne automobile iznosi 2,50 x 5,00 m.

Minimalna dimenzija parkirališnog mjesta za osobe s invaliditetom i smanjenom pokretljivošću iznosi 3,70 x 5,00 m.

Nagib pristupa parkiralištu s prometnice ne smije prijeći 12% radi osiguranja pristupa vatrogasnih vozila.

Planom je omogućen spoj parkirališta groblja i na buduću glavnu gradsku ulicu.

Priključak i prilaz internog parkirališta na Jakuševečku cestu mora biti usklađen s posebnim propisima, zakonima i normativima povezanim s predmetnim područjem planiranja i projektiranja.

Parkirališna mjesta za osobe s invaliditetom i smanjene pokretljivosti moraju biti vidljivo označena horizontalnom i vertikalnom signalizacijom, a smještaju se na mjesta najbliža pješačkoj površini ili ulazu u groblje.

Završna obrada parkirališnih površina planirana je travnatim pločama za srednje teško prometno opterećenje (omogućen rast trave i osigurano dobivanje poteza zelenila zajedno sa planiranim drvoredom).

3.5. UVJETI UREĐENJA, ODNOSNO GRADNJE I OPREMANJA ELEKTRONIČKE KOMUNIKACIJSKE INFRASTRUKTURE

Način priključenja mrtvačnice na elektroničku komunikacijsku infrastrukturu prikazan je na kartografskom prikazu 3. PROMETNA, ULIČNA I KOMUNALNA INFRASTRUKTURNA MREŽA, 3.2. INFRASTRUKTURNA MREŽA.

Trase vodova elektroničke komunikacijske infrastrukture ucrtane u Plan su načelne. Detaljno određivanje trasa definirat će se aktima za provedbu prostornog plana u skladu s posebnim uvjetima nadležnog javnopravnog tijela.

Mjesto konekcije na postojeću elektroničku komunikacijsku mrežu potrebno je riješiti u skladu s uvjetima nadležne službe.

Za pristup elektroničkoj komunikacijskoj mreži mrtvačnice potrebno je osigurati kabelskom kanalizacijom.

Koridor za izgradnju kabelske kanalizacije treba predvidjeti u koridoru glavne grobne staze.

Dopušta se postava vanjskog kabineta - ormarića za smještaj elektroničke komunikacijske opreme u slučaju potrebe uvođenja novih tehnologija ili pristupa novih operatora, odnosno rekonfiguraciji mreže.

Planom se omogućava ugradnja odgovarajućih montažnih kabelskih zdenaca.

Dubina rova za polaganje cijevi između zdenaca treba biti tolika da je minimalna udaljenost od površine terena do tjemena cijevi u gornjem redu min. 0,8 m. Na prijelazu prometnica taj razmak mora biti min. 1,0 m.

U obuhvatu Plana se ne planira postava baznih stanica ili antenskih prihvata.

3.6. UVJETI UREĐENJA, ODNOSNO GRADNJE, REKONSTRUKCIJE I OPREMANJA KOMUNALNE INFRASTRUKTURNE MREŽE

Način priključenja prostora na komunalnu infrastrukturu prikazan je na kartografskom prikazu 3. PROMETNA, ULIČNA I KOMUNALNA INFRASTRUKTURNA MREŽA, 3.2. INFRASTRUKTURNA MREŽA..

Komunalnu infrastrukturu treba graditi unutar površina postojećih i planiranih prometnica i parkirališta, te u sklopu kolnika i pješačkih površina, poštujući minimalne dopuštene udaljenosti između pojedinih vodova infrastrukturne mreže.

Trase vodova komunalne infrastrukture ucrtane u Plan su načelne. Detaljno određivanje trasa definirat će se aktima za provedbu prostornog plana u skladu s posebnim uvjetima nadležnog javnopravnog tijela.

3.6.1.1. Uvjeti uređenja odnosno gradnje, rekonstrukcije i opremanja sustava vodoopskrbe

Planira se izgradnja vodoopskrbne mreže koja se veže na postojeću mrežu u koridoru Jakuševečke ulice (SL DN 150), kao što je prikazano na pripadajućem kartografskom prikazu.

Dimenzije priključnih vodova vodoopskrbne mreže unutar obuhvata Plana potrebno je odrediti hidrauličkim proračunom. Vodoopskrbnu mrežu treba formirati prstenasto (ukoliko je to moguće) radi izjednačenja tlaka u mreži i opskrbe vodom iz dva smjera.

Vodovodne cijevi potrebno je polagati u rov čija se širina utvrđuje prema profilu cjevovoda, na propisnu dubinu kao zaštita od smrzavanja i mehaničkog oštećenje cijevi.

Hidrante je potrebno spojiti na vod lokalne mreže, uz obaveznu izvedbu zasuna, sukladno posebnim propisima.

Vodoopskrbne cjevovode treba polagati u pješačke površine (glavne grobne staze) i ispod kolnika internog parkirališta.

Na groblju će se postaviti 3 nove slavine za vodu (česme). Smještaj je prema pripadajućem kartografskom prikazu.

Slavine za vodu (česme) na vodoopskrbnu mrežu priključiti cjevovodima prema hidrauličkom proračunu.

Na glavnim račvanjima cjevovoda treba predvidjeti betonska okna s ventilima za mogućnost isključivanja pojedine grane iz uporabe.

Tjeme vodovodne cijevi polaže se na min. 1,2 m dubine ispod nivelete prometnice, a posebnu pažnju potrebno je obratiti u čvorovima i križanjima s ostalom komunalnom, energetskom i telekomunikacijskom infrastrukturom.

Zgrada mrtvačnice je postojeća, kao i rješenje njezine vodoopskrbe i spoja na vodoopskrbnu mrežu. Planom je omogućeno spajanje na planirani sustav vodoopskrbe. Rekonstrukcija će se definirat aktima za provedbu prostornog plana u skladu s posebnim uvjetima nadležnog javnopravnog tijela i posebnim propisima.

3.6.1.2. Uvjeti uređenja, odnosno gradnje i opremanja sustava odvodnje

Planira se izgradnja sustava odvodnje prema pripadajućem kartografskom prikazu.

Planom proširenja postojećeg groblja Jakuševec planirano je rješenje sustava odvodnje spajanjem na postojeći kanal Ø50 cm u Jakuševečkoj cesti i to oborinskih voda (površinskih i viška voda iz javnih česmi), sustava odvodnje procijedih voda i kondenzata betonskih grobnica, te sustava odvodnje sanitarnih voda oproštajne građevine kao mješovitog sustava (mješovite javne kanalizacije). Kako se produžetak javnog postojećeg kanala Ø50 cm u Jakuševečkoj cesti ne planira, jer to ne omogućuje njegova dubina polaganja, priključenje sustava odvodnje planiranog novog groblja - proširenja Jakuševec na postojeći javni kanal Ø50 cm u Jakuševečkoj cesti planira se putem interne crpne stanice, a prema posebnim uvjetima i u skladu s posebnim propisima.

Lokacija crpne stanice je načelna, kao i planirane trase odvodnje sa shemom tokova odvodnje. Detaljno određivanje trasa i dimenzija cjevovoda, položaja i dimenzije crpne stanice i smjerova tokova odvodnje utvrđuje se lokacijskom dozvolom, odnosno detaljnom tehničkom dokumentacijom (odrediti hidrauličkim proračunom). Pri detaljnom određivanju sustava odvodnje voditi računa da u fazi izgradnji glavne gradske ulice prema Generalnom urbanističkom planu grada Zagreba sve treba spajati na odvodni kanal glavne gradske ulice.

Planom proširenja postojećeg groblja Jakuševec predviđa se odvodnja čistih oborinskih voda s pješačkih površina groblja (grobnih staza i javnih česmi) i prometnih površina internog parkirališta.

Sustav odvodnje oborinskih voda (površinskih) kao i viška voda iz javnih česmi predviđa se realizirati izgradnjom mreže oborinskih kanala s pripadnim posebnim građevinama (ispusti, kišni preljev, slivnik). Oborinski kanali položeni su u prometnici, kao i po pješačkim stazama. Prihvat oborinskih voda sa staza duž kojih su položeni oborinski kanali treba obavljati slivnicima.

Na glavni sakupljač otpadnih voda nisu dozvoljena priključenja novih kanala, jer je on u funkciji dovoda otpadnih voda Novog Zagreba na Centralni uređaj za pročišćavanje.

Dimenzije priključnih vodova mreže odvodnje unutar obuhvata Plana potrebno je odrediti hidrauličkim proračunom.

Gradnja upojnih zdenaca za prihvat oborinskih voda nije dozvoljena.

Cjelokupni sustav interne odvodnje oborinskih voda mora zadovoljiti uvjete vodonepropusnosti.

Zgrada mrtvačnice je postojeća, kao i rješenje njezine odvodnje i spoja na kanalizacijsku mrežu. Planom je omogućeno spajanje na planirani sustav odvodnje. Rekonstrukcija će se definirat aktima za provedbu prostornog plana u skladu s posebnim uvjetima nadležnog javnopravnog tijela i posebnim propisima.

3.6.1.3. Uvjeti uređenja, odnosno gradnje, rekonstrukcije i opremanja sustava elektroopskrbe

Planom se utvrđuje izgradnja elektroenergetske infrastrukture, i to niskonaponske električne kabelske mreže, priključenjem na postojeću niskonaponsku mrežu u koridoru Jakuševečke ceste, prema pripadajućem kartografskom prikazu.

Planom se predviđa nadzemni elektroopskrbni sustav mrtvačnice na stupovima zamijeniti kabelskim razvodom. Rekonstrukcija se utvrđuje aktom za provedbu prostornog plana sukladno posebnim uvjetima nadležnog javnopravnog tijela. Za premještanje i uklanjanje postojećih elektroenergetskih vodova i objekata (stupova)

treba zatražiti elektroenergetsko rješenje. Polaganje novih kao i prelaganje i eventualnu zaštitu ili izmicanje postojećih elektroenergetskih vodova treba projektirati i izvesti prema „Tehničkim uvjetima za izbor i polaganje elektroenergetskih kabela nazivnog napona 1 kV do 35 kV".

Planom se omogućava rješenje grijanja objekta mrtvačnice električnom energijom. Tehničke uvjete za opskrbu električnom energijom definirati elektroenergetskom suglasnošću, a na temelju elektroenergetskih potreba.

Na trasi elektroenergetskih kabelskih vodova nije dopuštena sadnja visokog raslinja.

Pri projektiranju treba obratiti pozornost na minimalne dopuštene razmake između elektroenergetskih kabela i ostalih komunalnih, energetskih i telekomunikacijskih instalacija.

Javna rasvjeta će se prema pripadajućem kartografskom prikazu izvesti uz kolnik internog parkirališta, uz ulaz u groblje, uz glavne grobne staze, te na površini glavnog trga (oznake GT).

Trase kabela su u pravilu ispod pješačkih površina. Dubina ukapanja je 0,8 m, a pri prijelazu ispod prometnica je 1 - 1,2 m u zaštitnim cijevima.

Javnu rasvjetu dizajnirati u skladu s uređenjem zelenih površina groblja.

3.6.1.4. Uvjeti korištenja obnovljivih izvora energije

Planom je dopušteno korištenje obnovljivih izvora energije ugradnjom foto naponskih panela, čija se proizvedena energija može koristiti za zagrijavanje, odnosno hlađenje mrtvačnice, pripremu tople vode ili proizvodnju električne energije. Foto naponski paneli se mogu postaviti na krov mrtvačnice i na planiranu nadstrešnicu glavnog trga (oznake GT).

3.6.2. Uvjeti postave opreme za uređenje i održavanje groblja

Površine za uređenje odmorišta, te lokacije za postavu koševa za otpatke i spremnika za otpad koji nastaje na groblju prikazane su na pripadajućem kartografskom prikazu.

Na mjestima određenim Planom mogu se postavljati spremnici za biološki razgradivi otpad i ostali komunalni otpad.

Planom je određen prostor deponije groblja unutar gospodarskog dvorišta oznake - GD.

Završna obrada manipulativnih površina deponije (kontejneri) je travnatim pločama za srednje teško prometno opterećenje (omogućen rast trave).

3.7. UVJETI KORIŠTENJA, UREĐENJA I ZAŠTITE POVRŠINA

3.7.1. Uvjeti i način gradnje na površinama namjene groblje

Postojeće groblje sastji se od jednog grobnog polja u planu označeno brojem I, površine cca 1580 m2. Na postojećem groblju (oznake **GS**) unutar grobng polja– označenog s - **I** - formirano je 989 grobnih mjesta i ukopano 1530 pokojnika.

Površina postojećeg starog groblja - oznake **GS** podrazumijeva prostor postojećeg grobnog polja i pratećih sadržaja groblja definiran na sljedeći način:

- površina postojećeg grobnog polja za zemljane grobove i grobnice – **I**;
- mrtvačnica oznake - **MG**;
- glavni trg uz mrtvačnicu s planiranom nadstrešnicom - oznake – **GT**.

Površina postojećeg grobnog polja starog groblja – I;
Površina postojećeg grobnog polja u potpunosti izgrađena, pa se unutar te površine ne planira gradnja novih grobnih mjesta.
Planom se dopušta zadržavanje i rekonstrukcija postojećih grobnih mjesta unutar postojećih gabarita, bez novog povećanja.
Moguća je rekonstrukcija postojećih grobnih staza, rekonstrukcija i upotpunjavanje urbane opreme, rekonstrukcija infrastrukture, te uređenje zelenila unutar postojećeg grobnog polja prema pravilima struke.

Mrtvačnica – oznake MG

Na pripadajućem kartografskom prikazu prikazana je veličina i položaj mrtvačnice, oznake - MG.
Mrtvačnica se zadržava, a moguća je njezina rekonstrukcija unutar postojećih gabarita i namjene u skladu s ambijentalnim vrijednostima okolnog prostora i groblja.
Moguća je postava foto naponskih panela na krov mrtvačnice.

Glavni trg uz mrtvačnicu s planiranom nadstrešnicom - oznake - GT

Glavni trg je prostor namijenjen oproštajnoj ceremoniji na otvorenom, na kojem se ispred mrtvačnice planira izgradnja nadstrešnice.
Prema kartografskom prikazu 4. UVJETI ZA KORIŠTENJE, UREĐENJE I ZAŠTITU PROSTORA u mjerilu 1:1000, cjelokupno područje glavnog trga nalazi se u zoni rekonstrukcije, a dio površine trga ispred mrtvačnice namijenjen za planiranu nadstrešnicu nalazi se u zoni nove gradnje.
Tlocrtna površina nadstrešnice jednaka je površini gradivog dijela prikazanog na pripadajućem kartografskom prikazu, odnosno maksimalne tlocrtne dimenzije 6 x 18 m.
Maksimalnu visinu vijenca nadstrešnice ujednačiti s visinom vijenca mrtvačnice. Oblikovanje nadstrešnice i vrsta upotrebljenih materijala prilagoditi ambijentalnim vrijednostima prostora groblja. Za nadstrešnicu se izvode potrebni priključci na komunalnu infrastrukturu u skladu s uvjetima propisanim posebnim propisima. Moguća je postava foto naponskih panela na krov nadstrešnice.

Parternu površinu rekonstrukcije postojećeg trga i planiranog proširanja opločiti materijalom primjerenim za oproštajnu ceremonijalnu površinu. Nosivost građevinske konstrukcije površine glavnog trga treba biti takva da podnese osovinski pritisak od 80 kN.

Prema kartografskom prikazu 4. UVJETI ZA KORIŠTENJE, UREĐENJE I ZAŠTITU PROSTORA u mjerilu 1:1000, te grafičkom dijelu Plana, poseban dio, prilog 2. HORTIKULTURNO UREĐENJE GROBLJA označeno je postojeće vrijedno visoko zelenilo na površini glavnog trga koje treba zadržati.

Površinu glavnog trga dopuniti i urediti potrebnom urbanom opremom (klupe, skulpture i spomen obilježja, koševi za otpatke, oznake na groblju i dr.).

Unutar površine novog groblja - proširenja (oznake **GN**) planira se podjela površine na četri nova grobna polja:

- grobno polje za polaganje urni i betonske grobnice, oznake – **II,** površine cca 510 m2;

- mješovito grobno polje za zemljane grobove, betonske grobnice i kosturnicu, oznake – **III,** površine cca 975 m2;
- mješovito grobno polje za zemljane grobove i betonske grobnice, oznake – **IV,** površine cca 1340 m2;
- mješovito grobno polje za zemljane grobove i betonske grobnice, oznake – **V,** površine cca 1460 m2;

Preostali prostor za proširenje groblja sadrži:

- prostor za prateće usluge prodaje oznake – PP, pozicionirano izvan planirane ograde groblja uz interno parkiralište;
- gospodarsko dvorište – GD, površine cca 290 m2;
- kolno-pješačke površine i pješačke površine glavnih grobnih staza i grobnih staza i
- zelene površine groblja.

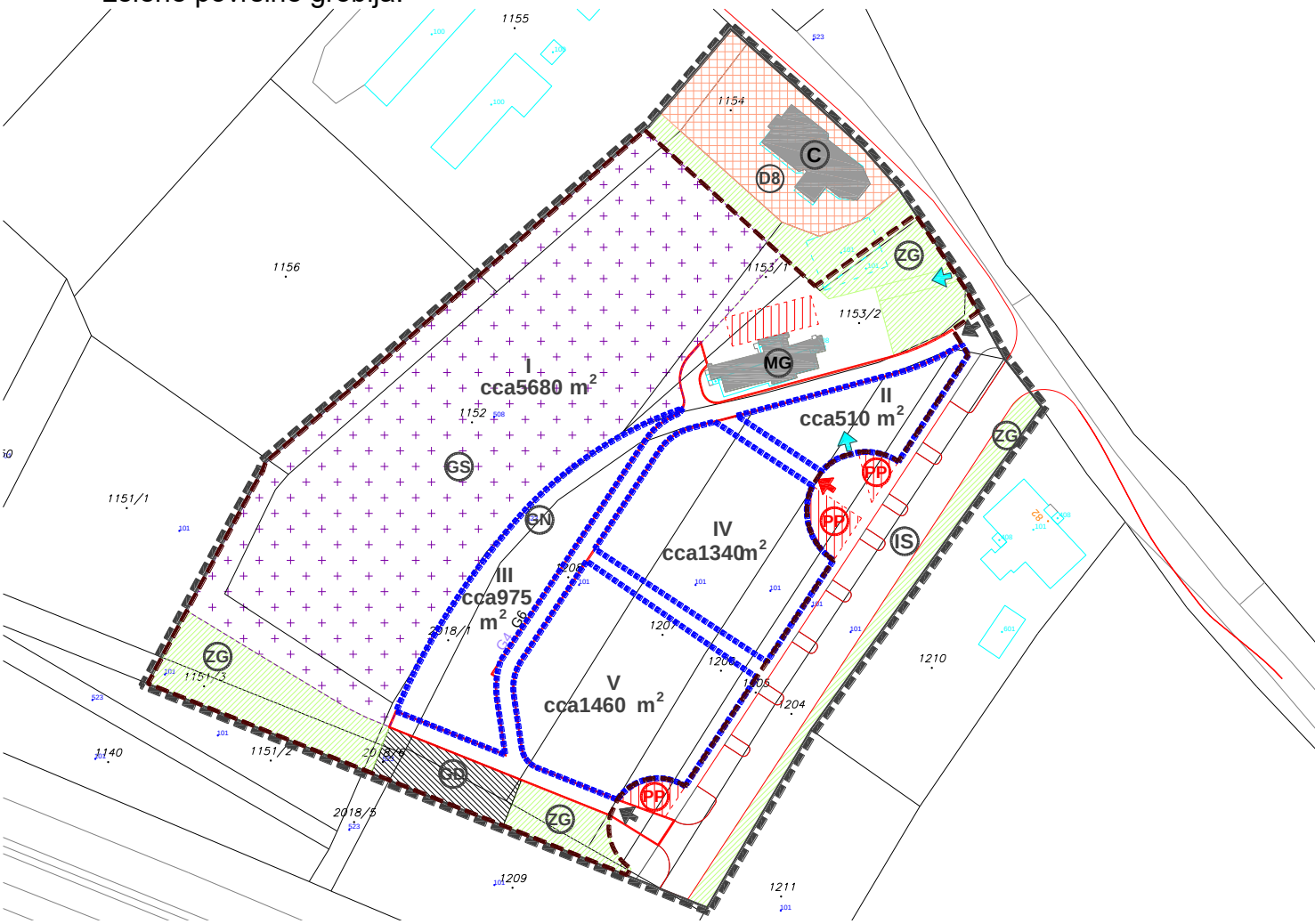

Prikaz površine groblja i podjela po grobnim poljima

Unutar obuhvata Plana predviđene su sljedeće vrsta ukopa s planiranim brojem grobnih mjesta i ukopnih mjesta iskazanim sljedećom tablicom:

GROBNO POLJE	VRSTA I BROJ GROBNIH MJESTA (gm) I UKOPNIH MJESTA (um)								SVEUKUPNO gm	SVEUKUPNO um
		Z3	Z3U	G2	G4	G6	U4	U6		
II	gm					8	30	35	73	
	um					48	120	210		378
III	gm		30	10	18	14			72	
	um		90	20	72	84				266
IV	gm	80	36		23	18			157	
	um	240	108		92	108				548
V	gm	85	36	4	26	20			171	
	um	255	108	8	104	120				595
									473	1787

* Obračunje izračunat približno s mogućim odstupanjem.

Površina novog groblja – proširenja (oznake GN) prikazana na kartografskom prikazu 4. UVJETI ZA KORIŠTENJE, UREĐENJE I ZAŠTITU PROSTORA, u mjerilu 1:1000, na kojem je cjelokupno područje u zoni nove gradnje.

Površine grobnih polja

Različiti tipovi grobnih mjesta unutar grobnih polja razvrstana su po grobnim redovima. U jednom grobnom redu grobna mjesta moraju biti istog tipa.

Između dva grobna reda s grobnim mjestima istog tipa planira se uređenje zelenog pojasa širine minimalno 0,60 m sadnjom grmlja ili živice, radi vizualnog odjeljivanja grobnih redova.

Grobni redovi s grobnim mjestima izvode se uz grobnu stazu minimalne širine 1,6 m uz koju se postavlja obostrano red grobova, prema pripadajućem kartografskom prokazi, te grafičkom dijelu Plana na prilogu 1. PLAN KOMPLEKSA GROBLJA u mj. 1:500.

Detaljni nacrti i uvjeti za gradnju i opremanje grobnog mjesta prikazani su u grafičkom dijelu Plana, u prilogu 4. NACRTI I UVJETI ZA GRADNJU I OPREMANJE GROBNOG MJESTA kako slijedi:

4.1. Detaljni tipski nacrt –zemljani grob s 3 ukopna mjesta – tip Z3 u mj. 1:50
4.2. Detaljni tipski nacrt –zemljani grob s 3 ukopna mjesta i nadgrobnim uređajem s prostorom za urne – tip Z3U u mj. 1:50
4.3. Detaljni tipski nacrt – betonska grobnica s 2 ukopna mjesta i nadgrobnim uređajem s prostorom za urne – tip G2 u mj. 1:50
4.4. Detaljni tipski nacrt – betonska grobnica s 4 ukopna mjesta i nadgrobnim uređajem s prostorom za urne – tip G4 u mj. 1:50
4.5. Detaljni tipski nacrt – betonska grobnica s 6 ukopnih mjesta i nadgrobnim uređajem s prostorom za urne – tip G6 u mj. 1:50
4.6. Detaljni tipski nacrt – kazete za urne – tip U4 i U6 u mj. 1:50
4.7. Detaljni tipski nacrt – kosturnica u mj. 1:50

Za izvedbu grobnih mjesta i ostalih sadržaja groblja građenje se utvrđuje aktima za provedbu prostornog plana u skladu s posebnim uvjetima nadležnih javnopravnih tijela.

Zemljani grobovi

Planirana su dva tipa zemljanih grobova:

- TIP Z3 – jednostruki zemljani grob u nizu s 3 ukopna mjesta odnosno mogućnošću ukopa najviše tri lijesa (1+1+1) po vertikali bez prostora za urne;
- TIP Z3U – jednostruki zemljani grob u nizu s više od 3 ukopna mjesta odnosno mogućnošću ukopa najviše tri lijesa (1+1+1) po vertikali i s prostorom za urne;

Moguća je izvedba pojedinačnog zemljanog groba i izvedbe zemljanih grobova u nizu.

Kod izvedbe zemljanih grobova u nizu, kao i pojedinačnih grobova, razmak između dva susjedna grobna mjesta iznosi najmanje 40 cm.

Ako se prilikom uređenja grobnog mjesta i kopanja ustanovi podzemna voda, tada se dno grobnog mjesta mora nalaziti na najmanje 50 cm iznad najviše zabilježene razine kote podzemne vode.

Kod zemljanih grobova treba osigurati najmanje 80 cm zemlje iznad lijesa.

Grobna mjesta u grobnicama

Planirana su tri tipa grobnica:
- TIP G2 – jednostruka s mogućnošću ukopa najviše dvaju ljesova (1+1) po vertikali i s prostorom za urne;
- TIP G4 – dvostruka s mogućnošću ukopa najviše četiriju ljesova (1+1) po vertikali i s prostorom za urne;
- TIP G6 – trostruka s mogućnošću ukopa najviše šest ljesova (1+1) po vertikali i s prostorom za urne.

Moguća je izvedba pojedinačne grobnice i izvedbe grobnica u nizu. Grobnice moraju biti izgrađene od vodonepropusnog betona. Razmak između dva susjedna grobna mjesta u grobnicama iznosi najmanje 40 cm.

Grobna mjesta u kazetama za urne

Planirana su dva tipa kazeta za urne:
- TIP U4 – moguć ukop najviše 4 urne;
- TIP U6 – moguć ukop najviše 6 urni;

Kosturnica

Kosturnica ili osarij je grobno mjesto za konačni smještaj kostiju nakon isteka roka mirovanja, kada se na polju provodi prekapanje i priprema polja za ponovne sahrane.

Načelna bruto dimenzija kosturnice iznosi 280 x 300 cm, a maksimalne visine iznad terena je 30 cm i to samo njezin manji dio, koji može biti maksimalne dimenzije 120 x 120 cm.

Konstrukcija kosturnice mora biti armiranobetonska izvedena u vodonepropusnom betonu.

Uređenje grobnih mjesta

Kod zemljanih grobova i grobnica dopuštena je postava svih tipova nadgrobnih ploča, uz poštivanje tradicionalnih načina ukapanja.

Najveća visina spomenika na pojedinačnom grobnom mjestu je 1,2 m.

Kod zemljanih grobova najviše 1/3 površine grobnog mjesta može ostati nepokriven nadgrobnom pločom (hortikulturno oblikovano).

Nadgrobne ploče kazete za urne moraju biti vodoravne. Na njima nije dopuštena postava nikakvih skulptura, osim vaze za cvijeće i/ili svijeće. One se mogu postavljati pored same kazete, ali visina ne smije biti veća od 50 cm.

Nije dopušteno postavljanje opločenja izvan bruto gabarita grobnog mjesta na trasi grobne staze.

Prateće usluge prodaje - oznake PP

Na pripadajućem kartografskom prikazu prikazane su gradive površine predviđene za prateće usluge prodaje oznake - **PP**.

Građevine pratećih usluga prodaje (prodaja cvijeća, svijeća, opreme i sl.) mogu se postavljati isključivo kao samostalne građevine.

Dopuštena maksimalna bruto površina građevina pratećih usluga može iznositi do 15 m², u skladu s odlukom nadležnog tijela i u skladu s posebnim propisima.

Građevine pratećih usluga prodaje oblikovati jednoobrazno prema suvremenim načelima uz upotrebu kvalitetnih materijala i suvremenih tehnologija građenja, u skladu s posebnim propisima.

Oblikovanje građevina pratećih usluga prodaje treba prilagoditi ambijentalnim i prirodnim vrijednostima prostora groblja.

Za građevine pratećih usluga prodaje izvode se potrebni priključci na komunalnu infrastrukturu u skladu sa sanitarno-tehničkim i higijenskim uvjetima propisanim posebnim propisima.

Najveći dopušteni broj etaža je jedna nadzemna etaža (Pr).

Umjesto građenja građevina pratećih usluga prodaje, mogu se postaviti tipski kiosci u skladu s posebnim propisom.

Gospodarsko dvorište - oznake GD

Na pripadajućem kartografskom prikazu određen je prostor deponije groblja unutar ograđenog gospodarskog dvorišta planske oznake - **GD** (prostor za odlaganje viška iskopa zemlje, pijeska, prostor odlagališta humusnog otpada – cvijeće, zelenilo i sl., te plastičnog otpada - svijeće).

Gospodarsko dvorište je otvoreni ograđeni prostor koji ima mogućnost kolnog pristupa preko kolno-pješačke površine unutar ograde groblja.

Gospodarsko dvorište treba ograditi kombiniranom žičanom ogradom maksimalne visine do 2,0 m i guste živice radi sprječavanja vizualnog pogleda u unutrašnjost i prilaza vanjskim korisnicima.

Unutar gospodarskog dvorišta smješta se površina za deponij zemlje, te prostor za postavu spremnika za komunalni otpad.

Na kartografskom prikazu 3. PROMETNA; ULIČNA I KOMUNALNA INFRASTRUKTURNA MREŽA, 3.1. INFRASTRUKTURNA MREŽA u zoni jugozapadno uz granicu plana u širini od 5 m nalazi se zona podzemne infrastrukture iznad koje nije dopuštene građenje koje prelazi dubinu više od 50 cm.

Kolno-pješačke površine i pješačke površine

Pripadajućim kartografskim prikazom, kao i kartografskim prikazom 3. PROMETNA, ULIČNA I KOMUNALNA INFRASTRUKTURNA MREŽA, 3.1. PROMETNA MREŽA definirane su i prikazane kako slijedi:
- kolno-pješačke površine;
- pješačke površine.Položaj kolno-pješačkih i pješačkih površina je definiran u Planu pripadajućem kartografskim prikazom, a na njihovim trasama moguće su minimalne izmjene.

Kolno-pješačke površine

Planom je predviđeno uređenje novog gospodarskog kolno - pješačkog ulaza s planiranog internog parkirališta.

Kolno-pješačke površine osim posjetiteljima groblja služe internoj komunikaciji groblja komunalnim vozilima.

Kolno – pješački pristupi groblju moraju se izvesti u skladu s posebnim propisima.

Kolno-pješačke staze su glavne grobne staze minimalne širine 3,0 m, odnosno 3,5 m kada se koriste za vatrogasni pristup i pristup službenim vozilima groblja.

Nosivost građevinske konstrukcije glavnih grobnih staza širine 3,5 m (grobna staza uz južnu ogradu groblja sa kolnim ulazom sa parkirališta i središnja glavna grobna staza od Jakuševečke ceste do glavne grobne staze uz južnu ogradu), čije su površine predviđene da posluže kao vatrogasni pristup i pristup komunalnim vozilima, treba biti takva da podnese osovinski pritisak od 100 kN.

Pješačke površine

Planom je predviđeno uređenje dvaju novih pješačkih ulaza, jedan rekonstruiran iz Jakuševečke ulice, a drugi sa parkirališta. Pješačke površine glavnih grobnih staza i grobnih staza služe isključivo za promet pješaka povezujući pojedina grobna polja i kretanje pješaka unutar pojedinog grobnog polja dijeleći ih na grobne redove.

Sve staze na groblju (glavne grobne staze i grobne staze) moraju biti izvedene bez prostornih barijera za kretanje osoba s invaliditetom i smanjene pokretljivosti u skladu s posebnim propisima, te omogućiti prolaz kolica za prijevoz ljesova i radnih vozila na groblju.

Najveći uzdužni nagib staza na groblju može iznositi 8%, a najveći poprečni nagib 1%.

Planom je predviđeno da se kontinuitet kretanja pješačkim površinama starog i novog dijela groblja ostvaruje preko glavnog trga ispred mrtvačnice i grobne staze između starog i novog groblja - proširenja.

Planirane grobne staze za pristup do pojedinih grobnih redova i kazeta za urne su minimalne širine 1,6 m.

Planirana grobna staza između starog i novog dijela groblja je širine 2,0 m.

Nosivost građevinske konstrukcije ostalih glavnih grobnih staza treba biti takva da podnese osovinski pritisak od 80 kN.

Ostali grobni sadržaji

Mjesto postave i razmještaj ostalih grobnih sadržaja urbane opreme definiran je u grafičkom dijelu Plana, prilog 1. PLAN KOMPLEKSA GROBLJA u mjerilu 1:500.

Oglasna ploča smješta se uz glavni pješački ulaz s prometnice groblja (služi za obavještavanje i upozorenje posjetiteljima o grobnom redu, o vremenu otvaranja i zatvaranja groblja, radnom vremenu uprave groblja i sl.).

Plan groblja nalazi se uz glavni pješački ulaz s prometnice groblja (pruža uvid u raspored grobnih namjena, glavnih grobnih staza i grobnih staza, oznake i raspored grobnih polja, grobnih redova i grobnih mjesta (grobova), opću organizaciju i dimenziju groblja).

Oznake na groblju trebaju biti postavljene na način da omoguće lakšu orijentaciju, a upravi groblja pregled u evidenciji, upravljanju i kontroli nad grobnim površinama. U tu svrhu se označavaju pojedina grobna polja, grobni redovi i grobna mjesta, ulazi i izlazi. Predvidjeti izradu oznaka od trajnog materijala, kamena ili betona.

Fontane (voda-česma) za uzimanje vode za cvjetne aranžmane i zalijevanje grobnih nasada trebaju biti postavljene u radijusu dosega do najviše 100 m međusobne udaljenosti. Njihovo oblikovanje bit će predloženo odgovarajućom projektnom dokumentacijom.

Položaj simbola groblja definiran je pripadajućim kartogramom. Ovaj element uređenja može biti izveden kao križ visine do 5 m.

Košare za otpatke trebaju biti postavljene u radijusu do najviše 50 m međusobne udaljenosti.

Spremnici za otpad će se postaviti trebaju biti postavljeni u radijusu do najviše 100 m međusobne udaljenosti. Spremnici moraju biti ograđeni, skriveni od ostalih površina i lako dostupni.

Ograda groblja na glavnom ulazu ispred prostora sa kioscima/građevinama za prodaju (vijenaca, cvijeća, svijeća, nadgrobnih obilježja i sl.) prema glavnom trgu je puna ograda od opeke visine maksimalno 2,5 m. Sva ostala ograda, prema parkiralištu, Jakuševečkoj cesti i južnoj planiranoj prometnici je puna ograda od opeke s kombinacijom metala, najveće ukupne visine do 2,50 m. Ogradu prema Crkvi Sv. Marka Evanđelista treba izvesti transparentno uz postojeću „zelenu“ ogradu koja se zadržava. Ogradu groblja potrebno je izvesti odjednom.

Ne planira se ograđivanje parkirališta groblja.

3.7.2. Uvjeti i način uređenja zelenih površina

Planom su definirane zelene površine groblja oznake - ZG prikazane u grafičkom dijelu Plana na kartografskom prikazu Plana 2. KORIŠTENJE I NAMJENA POVRŠINA u mj. 1:1000, kartografskom prikazu Plana 5. UVJETI I NAČIN GRADNJE u mjerilu 1:1000 te posebnom dijelu Plana, prilog 2. HORTIKULTURNO UREĐENJE GROBLJA u mj. 1:500.

Planom su definirane:

- zelene površine groblja – oznake ZG;
- ostale zelene površine grobnih polja

Zelene površine groblja – oznake ZG

Gradnja građevina unutar Planom definirane namjene zelenih površina groblja nije moguća.

Na zelenim zaštitnim površinama treba zadržati postojeće visoke stablašice valorizirane za zaštitu definirane kartografskim prikazom 4. UVJETI ZA KORIŠTENJE, UREĐENJE I ZAŠTITA PROSTORA u mjerilu 1:1000, te u grafičkom dijelu Plana, poseban dio plana, prilog 2. HORTIKULTURNO UREĐENJE GROBLJA.

Na zelenim površinama groblja mogu se postavljati elementi urbane opreme kao što su klupe, skulpture i spomen-obilježja i sl., a moguće je parterno uređenje površina stazama i opločenim površinama dubine ne veće od 50 cm.

U zoni jugozapadno uz granicu plana u širini od 5 m u zoni podzemne infrastrukture nije dopuštena sadnja visokog zelenila. Na ostalim površinama po potrebi moguće je vođenje infrastrukturnih vodova. Infrastrukturne vodove treba ukopati, a mikro trase odabrati tako da se prilikom izvođenja ne ugroze vrjedne stablašice. Iznad podzemne infrastrukture i u njenoj blizini treba saditi vrste čiji korijen ne prelazi dubinu od 50 cm.

Uz jugoistočnu granicu unutar obuhvata Plana predviđena je sadnja lovor višnje (lat. Prunus laurocerasus) u formi žive ograde, definirano grafičkim dijelom plana.

Na ostalim zelenim površinama groblja planira se sadnja autohtonim biljnim vrstama, s tim da je potrebno zadržati i održavati postojeće zdravo zelenilo, a pri supstituciji ili sadnji novog raslinja prednost treba dati autohtonim vrstama.

Na zelenoj površini koja ima svrhu zaštitnog zelenila prema prostoru crkve Sv. Marka, planira se sadnja grmolikih vrsta, kao što je Vanhoutteova suručica (lat.Spiraea x vanhouttei).

Ostale zelene

Visoko zelenilo - veći dio bjelogoričnih stablašica predviđen je na rubnim dijelovima groblja i čine drvored na jugozapadnom dijelu groblja i na parkiralištu. Na tom prostoru predviđa se sadnja mliječnog javora (lat. Acer platanoides).

U dijelu grobnog polja III, uz put koji odvaja stari dio groblja predviđena je sadnja manjeg drvoreda crvenolisnog javora (lat. Acer platanoides "Crimson king"), te stabla malo lisne lipe (lat.Tilia cordata) kao solitera.

Potez zelenila između grobnih polja - uz glavne grobne staze, između grobnih polja IV i V, te unutar grobnog polja II, sadi se Lawsonov stupasti pačempres (lat. Chamaecyparis lawsoniana "Columnaris").

Potezi zelenila unutar grobnih polja - između grobnih redova moguće je formirati živu ogradu, te u tu svrhu zasaditi šimšir (lat. Buxus sempervirens). Na zelenim otocima unutar redova mogu se formirati grmovi lovorvišnje (lat. Prunus laurocerasus).

3.7.3. Uvjeti i način gradnje na površini javne i društvene namjene, vjerska – oznake D8.

Planom je definirana površina javne i društvene namjene – vjerska – planske oznake – D8 prikazana na kartografskom prikazu Plana 2. KORIŠTENJE I NAMJENA POVRŠINA u mj. 1:1000.

U zoni javne i društvene namjene unutar obuhvata plana može se rekonstruirati sakralna građevina - Crkva sv. Marka Evanđelista, za koju je rješenjem Ministarstva kulture utvrđeno svojstvo kulturnog dobra i upisano u Registar kulturnih dobara RH. Zahvati na građevini mogući su isključivo u skladu s propozicijama nadležnog tijela zaštite. Propisane mjere zaštite kulturnog dobra definirane su u točci 8.2. ovih odredbi za provedbu.

3.7.4. Mjere zaštite prirodnih vrijednosti i posebnosti i kulturno-povijesnih i ambijentalnih cjelina

Mjere očuvanja i zaštite krajobraznih i prirodnih vrijednosti

U obuhvatu Plana nema zaštićenih područja, temeljem važećih zakonskih propisa kojima se uređuje sustav zaštite krajobraznih i prirodnih vrijednosti niti se nalazi unutar ekološke mreže.

Za područje obuhvata Plana utvrđeni su sljedeći uvjeti zaštite prirode:
- prilikom planiranja građevina koristiti boje i materijale prilagođene prirodnim obilježjima prostora groblja;
- prilikom ozelenjivanja područja koristiti autohtone biljne vrste, a eventualne postojeće elemente autohtone flore sačuvati u najvećoj mogućoj mjeri te integrirati u krajobrazno uređenje;
- osigurati pročišćavanje otpadnih voda.

Mjere zaštite kulturnog dobra – sakralne građevine - Crkve sv. Marka Evanđelista

Unutar obuhvata ovog Plana nalazi se sakralna građevina - Crkva sv. Marka Evanđelista, za koje je rješenjem Ministarstva kulture, utvrđeno svojstvo kulturnog dobra i upisano u Registar kulturnih dobara RH, broj Registra: Z-0709 (NN br. 63/03).

Sukladno posebnim propisima treba provesti sljedeće mjere zaštite:

- očuvanje i sanacija u svim dijelovima, arhitektonskim i tipološkim karakteristikama, zajedno s pripadajućom parcelom ili parcelama s kojima čini cjelinu, a sve u cilju očuvanja i kvalitetne spomeničke prezentacije;
- komponentu hortikulturnoga oblikovanja treba očuvati u cijelosti, a na njoj su dozvoljeni samo oni zahvati koji ne narušavaju i ne mijenjaju estetske i kulturno-povijesne vrijednosti;

S obzirom na planirano proširenje groblja i uvođenja dodatnih sadržaja groblja (građevine pratećih usluga prodaje (vijenaca, cvijeća, svijeća, nadgrobnih obilježja i sl.), parkiralište, deponij otpadnog materijala i drugo, određene su mjere zaštite okoliša kulturnog dobra – Crkve sv. Marka Evanđelista koje propisuju da:

- nisu dopuštene intervencije koje mogu ugroziti spomenički karakter kulturnog dobra;
- u neposrednom okruženju kulturnog dobra nije dopušteno unošenje volumena, oblika i građevinskih materijala koji nisu primjereni ambijentu i tradiciji građenja, uz obavezu ostvarivanja hortikulturnih površina i kvalitetnih vizura na kulturno dobro te njegove kvalitetne prezentacije.

3.8. SPRJEČAVANJE NEPOVOLJNA UTJECAJA NA OKOLIŠ

3.8.1. Zaštita i poboljšanje kakvoće zraka

Osnovna je svrha zaštite i poboljšanja kakvoće zraka očuvati zdravlje ljudi, biljni i životinjski svijet te kulturne i druge materijalne vrijednosti. Za prostor u obuhvatu Plana definira se obveza održanja postojeće prve kategorije kakvoće zraka.

Mjere zaštite i poboljšanje kakvoće zraka provode se kontinuiranim mjerenjem kvalitete zraka na mjernoj postaji Jakuševec u skladu s posebnim propisom.

Mjere za zaštitu zraka od zagađenja prometom na području Plana uključuju zaštitne mjere uređenjem zaštitnih zelenih površina, prvenstveno drvoreda.

3.8.2. Zaštita od prekomjerne buke

Mjere zaštite od buke potrebno je provoditi sukladno odredbama posebnih propisa.

Buka koja se javlja na groblju pri redovnom korištenju zanemariva je, a povećana razina buke javlja se samo pri ukopu (glazba, grobno zvono) pri iskopu i održavanju groblja zbog korištenja mehanizacije, te pri odvozu komunalnog otpada, a povremena buka ublažit će se zaštitnim zelenim površinama.

3.8.3. Zaštita voda

Zaštita podzemnih i površinskih voda na području Plana ostvaruje se nadzorom nad stanjem kakvoće voda i potencijalnim izvorima zagađenja, a prije svega na način da se otpadne vode na cijelom prostoru Plana ispuštaju u gradski kanalizacijski sustav s planiranim uređajem za pročišćavanje i pred obradu otpadnih voda.

Područje obuhvata Plana nalazi se u III. Zoni sanitarne zaštite – zona ograničenja i nadzora izvorišta Stara Loza, Sašnjak, Žitnjak, Petruševec, Zaprođe, Mala Mlaka. Program mjera sanacije unutar ove zone mora biti u skladu s Odlukom o zaštiti izvorišta stara Loza, Sašnjak, Žitnjak, Petruševec, Zaprođe, Mala Mlaka.

Na prostoru obuhvata Plana sve otpadne vode trebaju se ispuštati u mješoviti sustav javne odvodnje u skladu s važećom Odlukom o odvodnji otpadnih voda.

Na prostoru obuhvata Plana nije dozvoljeno ispuštanje nepročišćenih otpadnih voda u površinske vode ili upojne bunare.

Na prostoru obuhvata Plana za eventualne radove u podzemnoj vodi treba predvidjeti mjere zaštite istih od onečišćenja te upotrebu materijala koji ne utječu na kakvoću podzemne vode.

3.8.4. Zaštita tla

U cilju zaštite tla potrebno je kvalitetno održavati i štititi ozelenjene površine unutar obuhvata Plana.

Prilikom zemljanih iskopa višak zemlje ne smije se odlagati na samom groblju niti na susjednom prostoru predviđenom za širenje groblja ili okolnim poljoprivrednim površinama već se mora odvoziti na za to predviđenu deponiju. Tijelo nadležno za upravljanje grobljem može odrediti mjesto za privremeni deponij viška iskopane zemlje s kojega će se postupno dodavati zemlja na grobove koji su bez završenog grobnog uređaja.

Prilikom iskopa grobnog mjesta, u neposrednoj blizini kojeg se nalazi neko već zasađeno stablo ili neka druga grmolika biljka ne smije se koristiti mehanizacija već se iskop mora obaviti ručno.

Da bi se kvalitetno provela realizacija svih planiranih sadržaja na području Plana, potrebno je pridržavati se svih uputa i uvjeta danih u odredbama Plana te zakonom propisana daljnja izrada dokumentacije.

Tijekom izvođenja radova, prije svega zemljanih radova, doći će do privremenog opterećenja pristupnih prometnica i samog groblja potrebnom mehanizacijom i transportnim sredstvima (kamion). U vrijeme izvođenja radova doći će i do povećanja razine buke te povremenog povećanja onečišćenja zraka (ispušni plinovi). Ti utjecaji su privremeni i povremeni pa stoga nemaju veće značenje. Tijekom izvođenja radova potrebno je:

1. koristiti ispravnu mehanizaciju i koristiti je strogo u funkciji samih radova pazeći da se ne oštete postojeće grobne površine i postojeća stabla;
2. redovito održavati postojeće prometnice, tj. omogućiti normalno funkcioniranje postojećeg groblja i prometa;
3. sav višak iskopane zemlje potrebno je odmah odvesti izvan površine groblja na za to predviđeno mjesto;
4. sve radove izvoditi tijekom dana.

Tijekom korištenja groblja potrebno je:

1. pri iskopu novih grobnih mjesta paziti da se ne oštećuju postojeća grobna mjesta, grobne staze i grobni uređaji;
2. redovito odvoziti prikupljeni grobni otpad;
3. održavati grobne staze i glavne grobne staze;
4. redovito održavati sve zelene površine i po potrebi obnavljati ih novim materijalom;
5. izvesti sustav za prikupljanje i kontrolirano odvođenje površinskih voda te drenažu procijedih voda (za grobnice) radi snižavanja njihove razine do kote koja će biti najmanje 0,5 m niža od kote dna grobova;
6. redovito kontrolirati sustav odvodnje površinskih voda i po potrebi sanirati neispravne dijelove sustava.

3.8.5. Zaštita od prirodnih i drugih nesreća

Urbanističke mjere zaštite od elementarnih nepogoda: snježne oborine, poledica, tuča - predviđaju se uporabom odgovarajućih građevinskih materijala i konstrukcija (nagib krovišta i dr.) te završnom obradom.

3.8.6. Mjere zaštite od požara

Groblja i građevine na grobljima spadaju u građevine skupine I – manje zahtjevne građevine, nestambene zgrade prema posebnom propisu.

U obuhvatu Plana moguće je graditi uz sljedeće mjere zaštite od požara:

- pri građenju i rekonstrukciji građevina unutar obuhvata Plana, u prikazu mjera zaštite od požara kao sastavnom dijelu projektne dokumentacije, potrebno je projektirati u skladu s posebnim propisima;
- prilikom gradnje i rekonstrukcije vodoopskrbnih sustava unutar obuhvata Plana obvezno je planiranje izgradnje hidrantske mreže sukladno posebnom propisu;
- osigurati vatrogasne prilaze i površine za operativni rad vatrogasne tehnike do građevina na groblju u skladu s posebnim propisima.

3.8.7. Sprječavanje stvaranja arhitektonsko-urbanističkih barijera

Na području obuhvata Plana potrebno je primjenjivati urbanističko-tehničke uvjete i normative za sprečavanje stvaranja arhitektonsko-urbanističkih barijera, u skladu s posebnim propisima.

Potrebno je, u skladu s posebnim propisima, osigurati određen broj PGM-a za osobe sa smanjenom pokretljivošću u odnosnu na ukupni propisani broj PGM-a, te izvoditi pristupe pješačkim prijelazima na križanjima sa skošenim rubnjacima, kako bi se osiguralo nesmetano kretanje osoba sa smanjenom pokretljivošću.